SUPRA FRANCE - TAURUS GROUP

28 rue du Général Leclerc - F 67216 Obernai Cedex
www.supra.fr

HOGAR INSERT

CASTELLANO

NÉO 76 G
NÉO 76 16/9 GT

MANUAL DE INSTALACIÓN Y FUNCIONAMIENTO 05-21 37802

1. **CARACTERÍSTICAS TÉCNICAS**
2. **PRINCIPIO DE CONEXIÓN**
3. **INSTALACIÓN INSERT**
4. **INSTALACIÓN HOGAR**
5. **UTILIZACIÓN**
6. **MANTENIMIENTO**
7. **SERVICIO POSTVENTA**

NEO 76 16/9 G



NEO 76 G



Ilustraciones no contractuales

- IMPORTANTE-

Acaba de adquirir un aparato de nuestra gama. Le felicitamos por su elección. Este aparato ha sido cuidadosamente diseñado. Para obtener todas las ventajas que espera, le aconsejamos que recurra a uno de nuestros especialistas. Realizará la instalación conforme a las buenas prácticas y garantizará las mejores condiciones de funcionamiento y seguridad asumiendo toda la responsabilidad de la instalación final.

Antes del primer encendido, lea detenidamente este manual de instalación y funcionamiento. Conserve cuidadosamente el manual y la garantía que incluye el modelo y el nº de serie. El incumplimiento de las instrucciones de estos dos documentos será plena responsabilidad de la persona que realice los trabajos y la instalación.

- INFORMACIÓN DE MONTAJE IMPORTANTE -

¡Su chimenea «tira bien», pero usted desconoce el valor de su depresión! La depresión o tiro de un conducto se mide en Pascales (Pa). Los inserts, hogares y estufas han sido diseñados, optimizados y fabricados conforme a las normas NF EN 13229 (o NF EN 13240) para funcionar conectados a una chimenea con una depresión de 12 Pa. Frecuentemente (más de un conducto de cada dos), hay un tiro excesivamente elevado (superior a 20 Pa) por una chimenea demasiado alta o entubada. En este caso, los aparatos funcionan en condiciones anormales pudiendo provocar:

- Un consumo excesivo de madera: se puede triplicar respecto a un aparato con un tiro de 12 Pa.
- Un fuego «que no aguanta» quema mucho más rápido y calienta muy poco.
- Un rápido e inevitable deterioro del aparato (fisuras en las placas de hierro fundido o en los ladrillos refractarios)
- La anulación de la garantía.

¡Para evitar estos problemas solo hay una solución!

Haga que un profesional examine el tiro de la chimenea (con el aparato en funcionamiento) y, en caso de ser superior a 20 Pa, instale un regulador de tiro o un adaptador en el conducto de conexión del aparato.

1. CARACTERÍSTICAS TÉCNICAS

HOGAR INSERT	**NEO 76 G / GT**	**NEO 76 16/9 G / GT**
Categoría de la estufa	Intermitente	
Potencia térmica nominal (1)	10 kW	
Funcionamiento	Solo puerta cerrada	
Temperatura media de los gases de combustión con la puerta cerrada	325 °C	300 °C
Rendimiento	77 %	78 %
Rendimiento estacional	66,7 %	68%
Concentración de CO (13% O2)	0,09 %	
Concentración de CO2 (13% O2)	10,43 %	11 %
Concentración de polvo (13% O2)	25 mg/Nm³	35 mg/Nm³
COV	55,4 mg/Nm³	52 mg/Nm³
NOX	53,9 mg/Nm³	
Combustibles	**Leña**	
Dimensiones de los leños	50 cm	
Carga nominal por hora aprox.	2,9 kg/h	
Intervalo de recarga	45 min	
Combustibles prohibidos	El resto, incluido el carbón y sus derivados	
Caudal másico de humos aprox.	8,7 g/s	
Características del conducto de humos		
Dimensiones mínimas del entubado de la chimenea	20 x 20 cm	
Diámetro nominal salida de humos	Macho 150 mm	
Ø mín. entubado o conducto metálico aislado	150 mm	
Diámetro de salida del distribuidor de aire caliente	150 mm	
Altura mínima por encima del hogar	4 m	
Diámetro boquilla de aire de combustión	macho 75 mm	
Ventilación del local	1,2 dm²	
Depresión (10 Pa = 1 mm CE)		
Rendimiento nominal	12 Pa ± 2 Pa	
Rendimiento en ralentí (mín. admisible)	6 Pa ± 1 Pa	
Máx. admisible	20 Pa	
Peso Neto	165 kg / 168 kg	141 kg /144 kg
Peso bruto	185 kg / 188 kg	161 kg / 164 kg
Placa de características	en la caja del cenicero	
Boquilla de conexión de aire	Ø 75	
Accesorios suministrados		
Mano fría y guante aislante, travesaño inferior del marco (4 tornillos), boquillas de conexión de aire de combustión ø 75.		
Opción disponible		
Kit turbina 220-240 V - 50 Hz	Opción/ montado de serie (GT)	
Boquillas de distribución de aire caliente (Ø 125 o Ø 150) (sólo para instalación en hogar)	Opción	
Kit de protección de viga	Opción	
Patas	Opción PS 76	

(1) Potencia nominal en funcionamiento con la puerta cerrada, combustible de madera; según los ensayos realizados conforme a la norma EN 13229.

(2) DTU 24.1 que trata de los conductos de humo, DTU 24.2 que trata de las chimeneas equipadas con una estufa cerrada; NF EN13229 que trata de las estufas de combustible sólido. (Disponibles en AFNOR).

-ADVERTENCIAS-

Este aparato está destinado a quemar leña, no debe utilizarse como incinerador ni quemar combustibles líquidos, carbón o derivados.
Al instalar y utilizar la estufa, respete las normas locales y nacionales, así como las normas europeas (1).
La estufa se calienta cuando está en funcionamiento, especialmente el cristal. Permanece caliente durante mucho tiempo, aunque las llamas ya no sean visibles. Tome precauciones para evitar cualquier contacto con la estufa (evite que los niños se aproximen).
Antes de acceder a los dispositivos de conexión eléctrica, los circuitos de alimentación deben de estar desconectados.
Este aparato debe instalarse de acuerdo con las especificaciones de las normas aplicables (1). Se recomienda que la instalación la realice un profesional cualificado.
Las instrucciones de este manual deben seguirse cuidadosamente. Guarde este manual en un lugar seguro.
La responsabilidad del fabricante se limita al suministro del aparato. El fabricante no se hace responsable del incumplimiento de estas instrucciones.
Queda especialmente prohibido:
- La colocación de materiales que puedan verse dañados o alterados por el calor (muebles, papel pintado, carpintería, etc.) en las inmediaciones del aparato.
- La instalación de cualquier tipo de recuperador de calor no recomendado por el fabricante.
- El uso de cualquier combustible que no sea madera natural.
-Cualquier modificación del aparato o de la instalación no prevista por el fabricante, lo cual le eximirá de sus responsabilidades y anulará la garantía. Utilice únicamente las piezas de repuesto recomendadas por el fabricante.
El incumplimiento de las instrucciones de estos documentos será plena responsabilidad de la persona que realice los trabajos y la instalación.
Las instalaciones en lugares públicos están sujetas a la normativa sanitaria municipal, registrada en su región.
El fabricante se reserva el derecho de modificar, sin previo aviso, la presentación y dimensiones de sus modelos, así como su montaje si fuera necesario. Los diagramas y textos de este documento son propiedad exclusiva del fabricante y no pueden ser reproducidos sin su autorización por escrito.
(1) En Francia, la NF-DTU 24.1 se ocupa de los conductos de humos, la NF-DTU 24.2 de las chimeneas equipadas con un hogar cerrado o un insert; la NF-EN 13229 Hogares abiertos e insert de combustible sólido (disponibles en AFNOR).

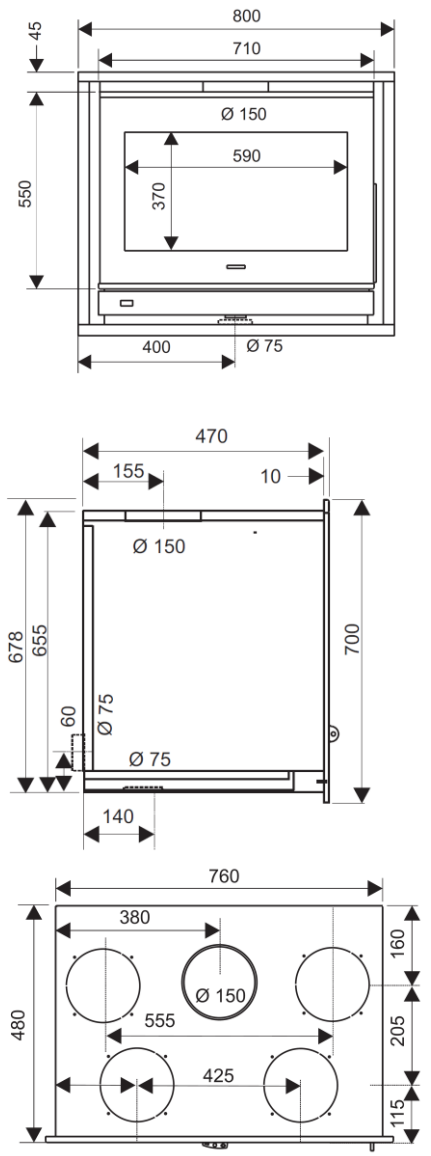

NEO 76 MEDIDAS

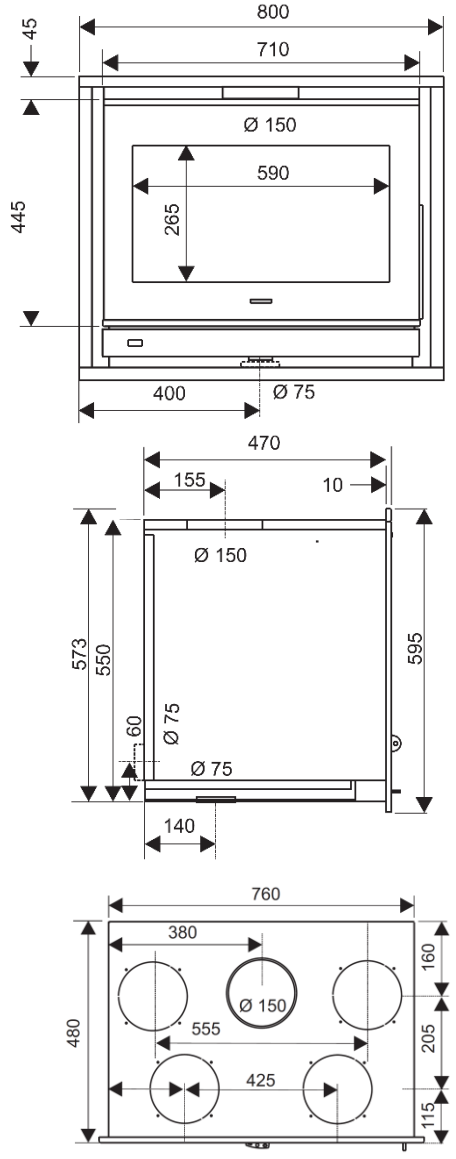

NEO 76 16/9 MEDIDAS

2. PRINCIPIO DE CONEXIÓN

Un aparato de calefacción estanco se puede instalar en insert, en una chimenea existente, o en **hogar** en una carcasa adaptada. El aire de combustión puede conectarse (boquilla Ø 75) debajo o detrás del hogar o tomarse de la habitación (no conectado). En el caso de que el aire de combustión no esté conectado, se precisará la llegada de aire al local para alimentar la combustión (aire de combustión). El aire caliente es expulsado por el ventilador (de serie tipo 76 G T o en opción).

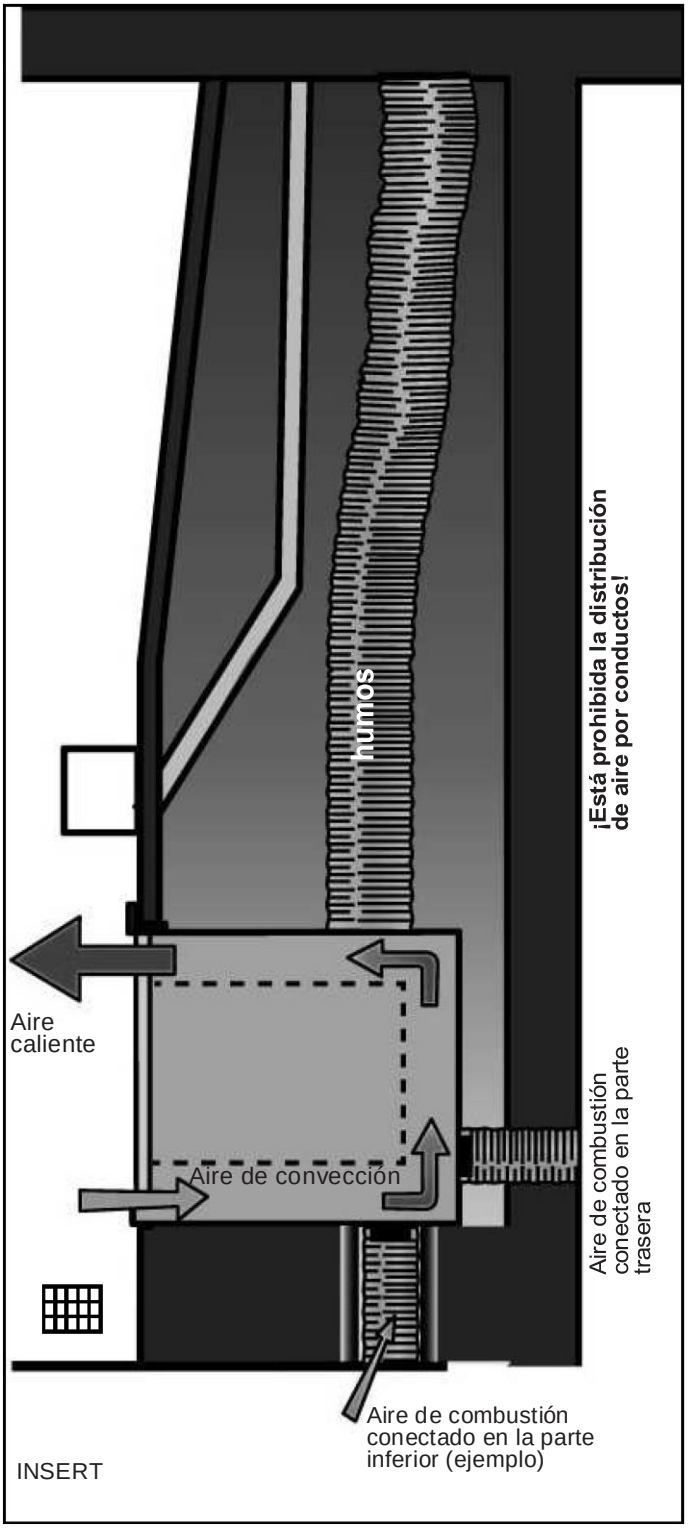

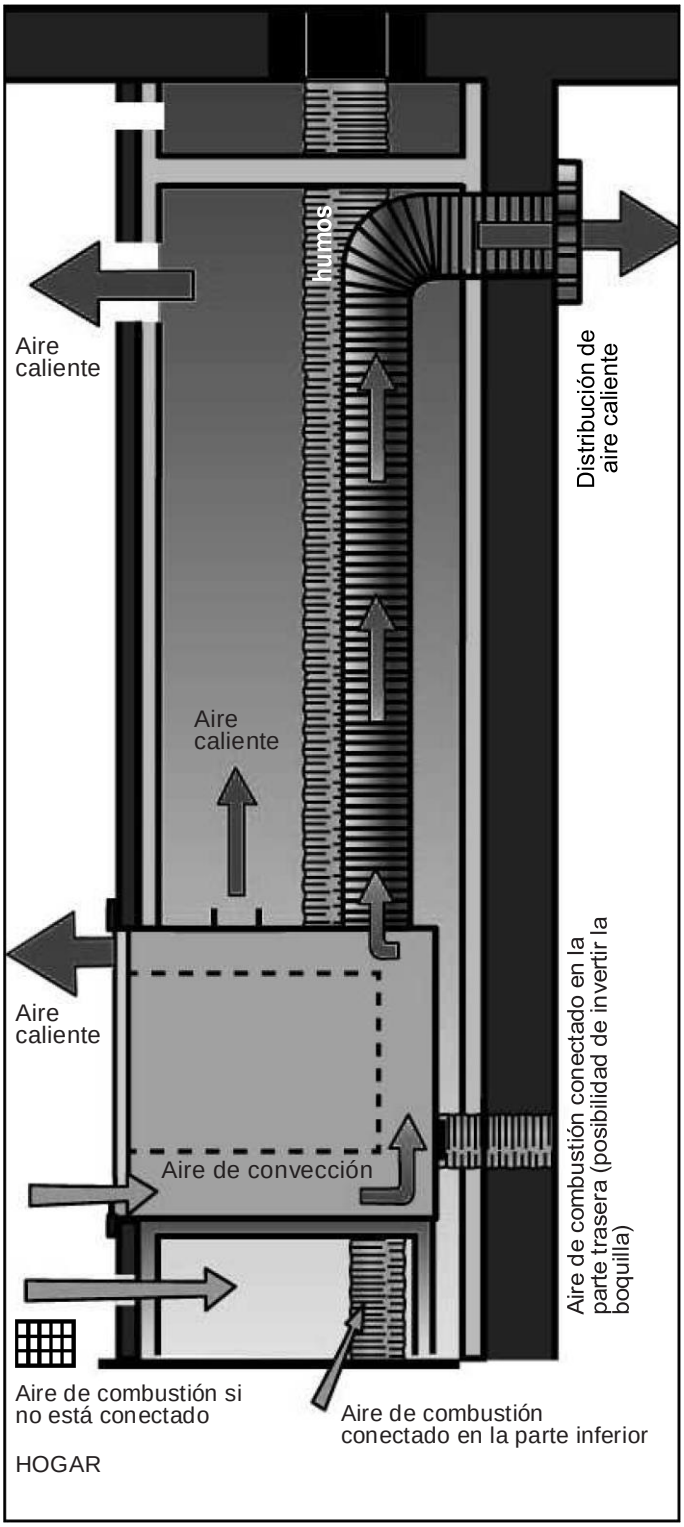

INSERT

El aire caliente sale por el frontal del aparato. Está prohibida la distribución de aire caliente. La boquilla de salida de humos debe estar conectada (Ø 150) a un tubo de evacuación de humos (ver DTU 24.1)

HOGAR

La boquilla de salida de humos debe estar conectada (Ø 150) a un conducto de evacuación de humos (ver DTU 24.1) El aire caliente sale por la parte delantera del aparato. Opcionalmente, el aire caliente se puede distribuir con boquillas (Ø 125 o Ø 150). En este caso, el aire caliente es expulsado por la parte superior del hogar (Esquema con las 3 posibilidades de suministro de aire de combustión).

3. INSTALACIÓN INSERT

Retire los tornillos que fijan el hogar al palé.

ALTURA DE INSTALACIÓN

Si el aire de combustión no está conectado, el hogar insert debe aspirar aire frío desde el nivel más bajo de la habitación. Una gran capa de aire frío impediría la circulación del aire.
En las chimeneas grandes no eleve el hogar insertado por encima del piso. Para obtener una buena distribución del calor en la habitación, instale el hogar insertado lo más cerca posible del suelo.

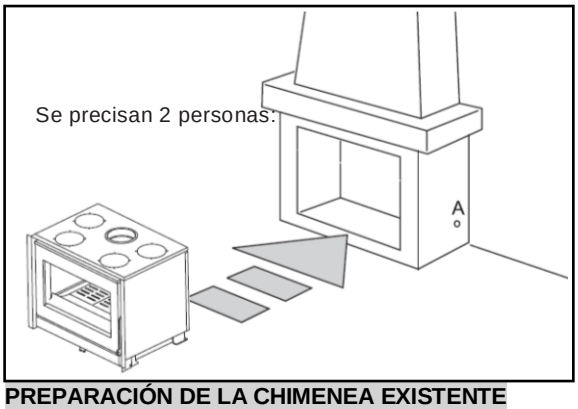

PREPARACIÓN DE LA CHIMENEA EXISTENTE

Preparación previa a la instalación del hogar insert: Verifique las dimensiones mínimas de encastre.
Compruebe la compatibilidad del conducto con el insert que se va a instalar y verifique el tamaño del conducto para poder marcarlo.
Compruebe el estado del conducto de humos (estabilidad, estanqueidad, compatibilidad de materiales, sección, etc.); (en Francia; NF-DTU 24.1).
Haga limpiar (y si es necesario retirar) el conducto de humos por medios mecánicos. Encargue a un fumista competente la instalación del entubado adaptado a la combustión de madera y a la conexión a la boquilla macho de Ø 150 del insert.

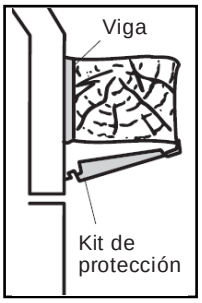

Prevea el paso del eventual conducto de aire de combustión. En el caso de una chimenea con una viga de madera, proteja la viga contra la radiación y el calentamiento. Coloque un kit de protección de la viga, si es necesario.
Retire definitivamente el obturador (en el desagüe) que se utiliza a menudo en las chimeneas de hogar abierto. El cable de la turbina (según el modelo) sale por el lado derecho del aparato. Si es necesario, prevea un paso a prueba de aplastamiento para el cable de la turbina en la carcasa.

Compruebe la planitud del suelo del hogar de la chimenea existente (nivélelo si fuera necesario). Instale el entubado según lo prescrito por el fabricante y por la normativa (en Francia; NF-DTU 24.1).

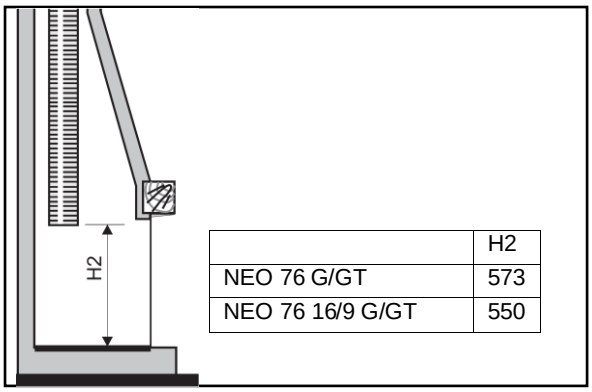

	H2
NEO 76 G/GT	573
NEO 76 16/9 G/GT	550

AIRE DE COMBUSTIÓN

El aire fresco es esencial para una buena combustión en el hogar. El funcionamiento es óptimo con un consumo de aire fresco de unos 40 m^3/h, aproximadamente. Un sistema de ventilación tipo VMC, una aspiración centralizada o una campana de cocina, pueden interferir con el funcionamiento del hogar. Prioriza una alimentación de aire de combustión directa conectada al exterior. También se permite una alimentación de aire de combustión indirecta (no conectada) en la habitación; respete las siguientes recomendaciones:

Aire de combustión no conectado

Si el aire de combustión no está conectado directamente al exterior a través de un conducto, se debe proporcionar un suministro permanente de aire fresco permanente a la habitación sin que suponga una molestia para los ocupantes.
La toma de aire se abrirá al exterior cara a los vientos dominantes y tendrá una sección mínima de 1,2 dm^2, o a un semisótano ventilado. La sección en cm^2 de la rejilla de aireación de la cámara de ventilación debe ser como mínimo igual a 5 veces la superficie en m^2 de la cámara de ventilación.
La toma de aire exterior permanente no es necesaria si la habitación está equipada con un sistema de ventilación de barrido, siempre que se tenga en cuenta el caudal de aire suplementario consumido por el aparato en funcionamiento (aplicación en Francia del decreto de 24 de marzo de 1982 - artículos 8 y 11).

Aire de combustión conectado - fijar la boquilla

Si es posible conectar el aire de combustión, prepare el conducto de suministro de aire que desemboca en la chimenea. Debería tratarse de un conducto de 2 m de longitud máx., siguiendo el recorrido más directo (de lo contrario la llegada de aire puede ser insuficiente), y desembocar cara a los vientos dominantes o a un vacío técnico. Si se utiliza una rejilla, mantenga una sección libre mínima de 1,2 dm^2. Fije la boquilla de conexión de aire suministrada al hogar (instrucciones específicas).

Vista frontal

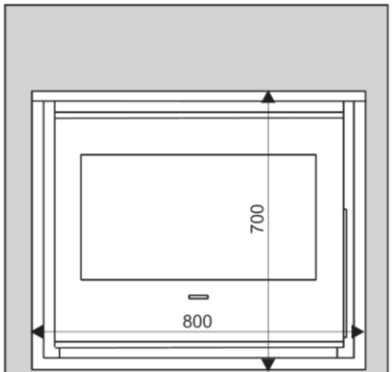

	H1	H2
NEO 76 G/GT	678	573
NEO 76 16/9 G/GT	655	550

Vista lateral

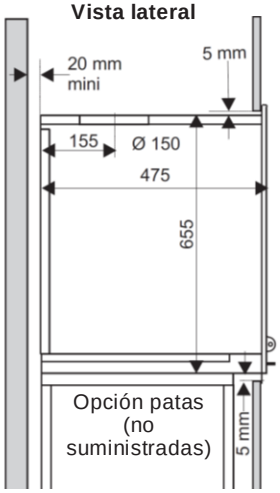

Vista desde arriba

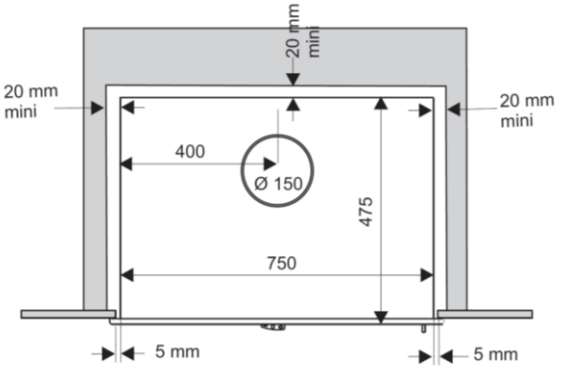

DIMENSIONES PARA LA INSTALACIÓN DEL INSERT.
Distancia mínima entre el insert y las paredes de la chimenea.

COLOCACIÓN DEL INSERT EN LA CHIMENEA

Acerce el hogar insert. Pase el cable de alimentación eléctrica (según modelo) a través del orificio preparado en la chimenea. Asegúrese de que el cable eléctrico en bucle, dentro de la chimenea, permite la fácil colocación del hogar insert (poner y sacar para mantenimiento).
Si se ha previsto una conexión, conecte el conducto de suministro de aire a la boquilla de aire de combustión.
Asegúrese de que el cable eléctrico no quede atrapado bajo el aparato. Ajuste los 4 tornillos de nivelación y encaje el insert.

DEFLECTOR DE HUMOS

El hogar está equipado con un deflector de humo de acero inoxidable y vermiculita. El deflector de humos permite un intercambio de calor eficaz y facilita la recuperación del hollín durante el deshollinado.

Es necesario familiarizarse con el montaje y desmontaje del deflector de humos. Realice esta operación varias veces antes de utilizar la chimenea por primera vez.

1. Gire las dos patas de fijación hacia el interior del hogar.
2. Levante la parte trasera del deflector.
3. Saque el deflector del hogar.
4. Vuelva colocar el deflector en el hogar.
5. Bloquee el deflector en el hogar con las patas de fijación.

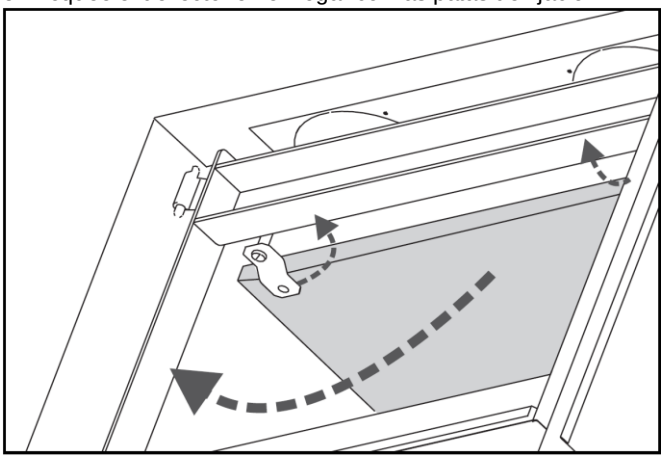

CONEXIÓN AL CONDUCTO DE HUMOS

Retire el deflector de humos. Conecte la boquilla del aparato al tubo preparado por el interior del insert. Fije el deflector de humos en el hogar.

OBTURACIÓN DEL INSERT

El espacio entre la abertura de la chimenea y el hogar puede estar bloqueado. Para protegerlo, retire la puerta y el marco del hogar.

Según el estilo y el tipo de piedra, el espacio puede cerrarse:
con piedras o ladrillos refractarios entre el hogar insert y la chimenea,
con materiales refractarios prefabricados y posteriormente sellados en la obra,
con paneles refractarios (clasificación MO) cortados a medida.
Realice los trabajos de albañilería con mortero refractario listo para su uso, o compuesto por 2/3 de arena y 1/3 de cemento fundido.
Vuelva a montar el marco y la puerta del hogar tras la obturación del inserto.

ATENCIÓN. En el caso de una instalación en insert, está prohibida la distribución de aire caliente a través de conductos. No quite los tapones de la tapa de carenado.

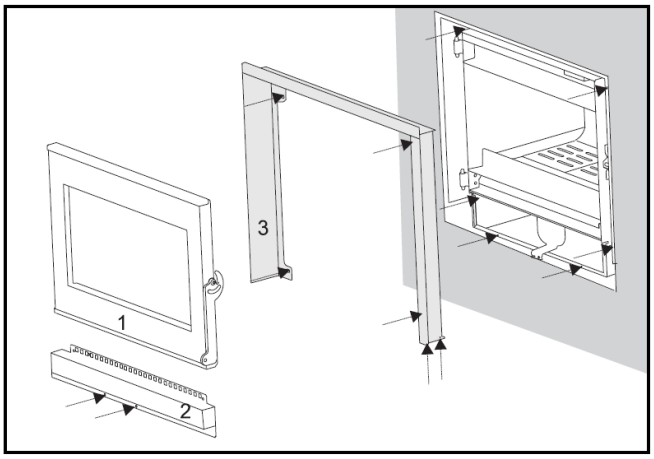



4. INSTALACIÓN EN HOGAR

Retire los tornillos que fijan el hogar al palé.

PREPARACIÓN DEL EMPLAZAMIENTO EXISTENTE

Elimine los materiales combustibles o degradables por el calor en las paredes o en el interior de las mismas (suelos, muros y techos) del emplazamiento de la chimenea (Z1, Z2, Z3, Z4, Z5) en función de la disposición elegida.

SUELO

Compruebe que el suelo (Z3) puede soportar la carga total del hogar y el revestimiento. En caso contrario, instale un dispositivo adecuado (placa de distribución de carga). En la zona de carga (Z5), se recomienda colocar baldosas (por ejemplo) para facilitar el mantenimiento.

PAREDES

Retire los revestimientos (papel pintado, paneles, etc.) de la zona de la futura chimenea. Dependiendo del material de la pared, aplique las soluciones recomendadas.

ATENCIÓN. No coloque objetos y/o materiales combustibles a menos de 2 m del cristal.

TECHO

En la zona donde se instalará la campana (Z4), retire los materiales no M0 (incombustibles) y aísle con lana de roca rígida.

EVACUACIÓN DE LOS PRODUCTOS DE LA COMBUSTIÓN

En caso de existir un tubo de salida de humos, compruebe la compatibilidad del conducto con el hogar que se va a instalar y las dimensiones del conducto para poder marcarlo. Haga comprobar el estado del conducto (estabilidad, estanqueidad, compatibilidad de materiales, sección, etc.); (en Francia; NF-DTU 24.1). Si el conducto de humos no es compatible (viejo, agrietado, muy obstruido), es necesario realizar:

- un entubado con material que cuente con un dictamen técnico favorable,
- o un encamisado
- o un conducto nuevo y adaptado, construido por una empresa que cuente con los permisos requeridos.

A TRAVÉS DE TECHOS Y PISOS

Los conductos de humo deben colocarse a una distancia mínima, de acuerdo con las normas vigentes, entre la pared interior del conducto y el elemento combustible más cercano (en Francia; NF-DTU 24.1)

AIRE DE COMBUSTIÓN

El aire fresco es esencial para una buena combustión en el hogar. El funcionamiento es óptimo con un consumo de aire fresco de unos 40 m^3/h, aproximadamente.
Un sistema de ventilación tipo VMC, una aspiración centralizada o una campana de cocina, pueden interferir con el funcionamiento del hogar.
Privilegie una alimentación de aire de combustión directa conectada al exterior. También está permitida una alimentación de aire de combustión indirecta (no conectada) en la habitación.
Respete las recomendaciones siguientes:

Aire de combustión no conectado

Si el aire de combustión no está conectado directamente al exterior a través de un conducto, se debe proporcionar un suministro permanente de aire fresco a la habitación sin que suponga una molestia para los ocupantes.
La toma de aire se abrirá al exterior cara a los vientos dominantes y tendrá una sección mínima de 1,2 dm^2, o a un semisótano ventilado. La sección en cm^2 de la rejilla de aireación de la cámara de ventilación debe ser como mínimo igual a 5 veces la superficie en m^2 de la cámara de ventilación.
La toma de aire exterior permanente no es necesaria si la habitación está equipada con un sistema de ventilación de barrido, siempre que se tenga en cuenta el caudal de aire suplementario consumido por el aparato en funcionamiento (aplicación en Francia del decreto de 24 de marzo de 1982 - artículos 8 y 11).

Aire de combustión conectado - fijar la boquilla

Si es posible conectar el aire de combustión, prepare el conducto de suministro de aire que desemboca en la chimenea. Se trataría de un conducto de 2 m de longitud máx., siguiendo el recorrido más directo (de lo contrario, la llegada de aire puede ser insuficiente), y desembocando cara a los vientos dominantes o a un vacío técnico. Si se utiliza una rejilla, mantenga una sección libre mínima de 1,2 dm^2. Fije la boquilla de conexión de aire suministrada al hogar (instrucciones específicas).

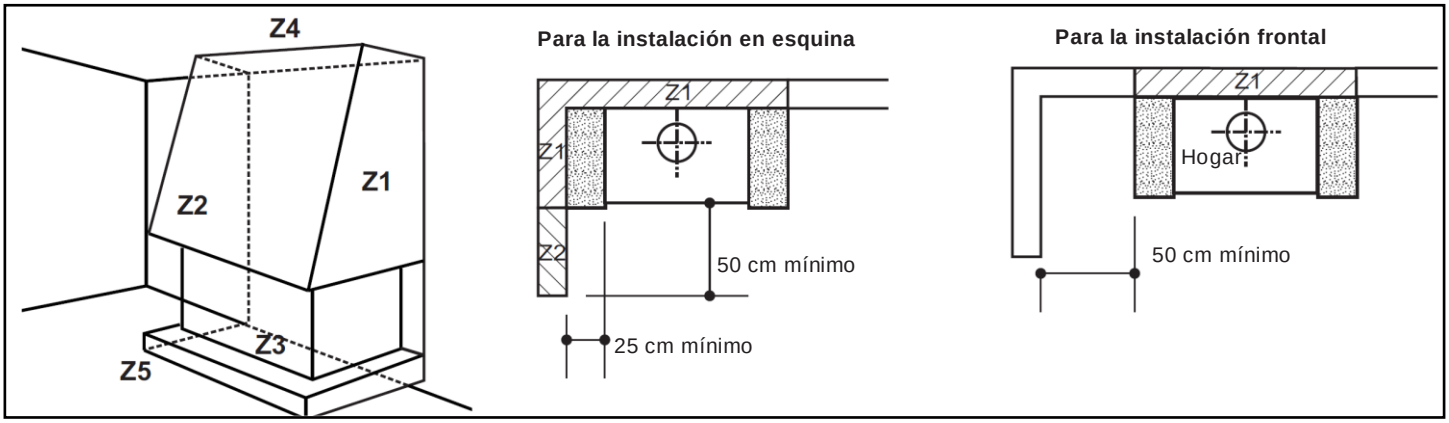

	ZONA 1		ZONA 2
MATERIALES EXISTENTES	SOLUCIÓN RECOMENDADA	MATERIALES RECOMENDADOS	MATERIALES DE ACABADO
Pared exterior con aislamiento inflamable incorporado.	- Corte del aislamiento existente - Construcción de un muro de refuerzo M0 en sustitución - Aislamiento especial	- Ladrillo, hormigón celular - Lana de roca + papel de aluminio.	Clasificados M0 o M1
Pared exterior sin aislamiento o pared divisoria (espesor aprox. 15 cm) no inflamable.	- Aislamiento especial	- Lana de roca + papel de aluminio.	Clasificados M0 o M1
Yeso ligero, madera, cartón yeso, poliestireno, poliuretano, tabiques nido de abeja.	- Retirada y montaje de una pared de 10 cm de espesor o, - No retirada y montaje de una pared de 10 cm de espesor frente a una cámara de aire de 2 cm o, - Retirada e instalación de un nuevo muro de apoyo + aislamiento	- Ladrillo, hormigón celular + lana de roca rígida	Clasificados M0 o M1

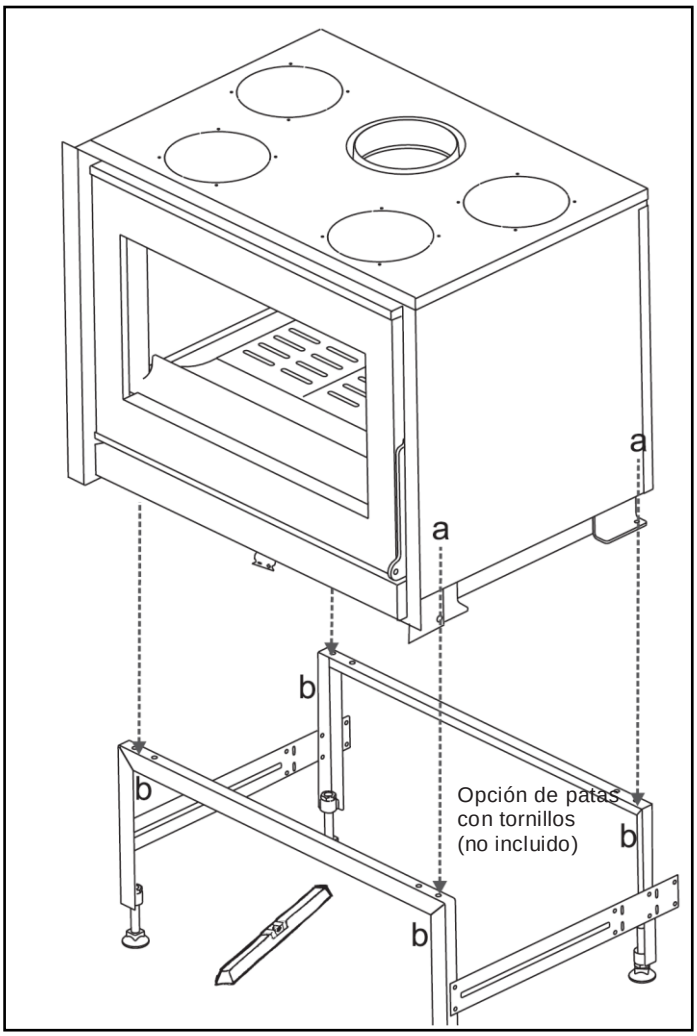

MONTAJE DEL HOGAR

Fije la boquilla de conexión de aire, si es necesario (instrucciones específicas).
Coloque el hogar sobre patines o patas (PS 76 opcional)
Fije el hogar al soporte en su ubicación definitiva. Es fundamental asegurarse de que el aparato está perfectamente nivelado, sobre todo para garantizar su estabilidad. Base ajustable opcional (PS 76).
Fije el travesaño inferior del marco con los tornillos suministrados.
El hogar ya está listo para conectarse.

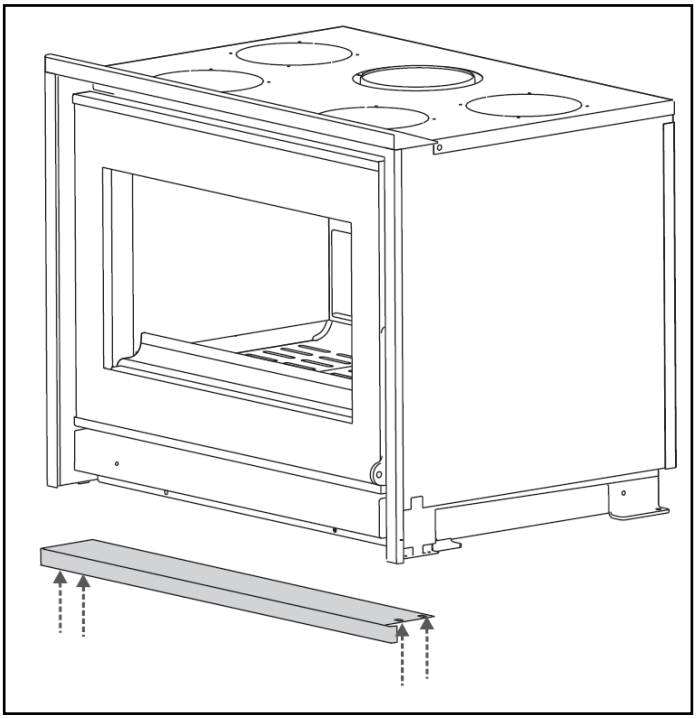

MONTAJE TIPO HOGAR

Se precisan 2 personas:

1. Muro de apoyo (Materiales clasificados M0)
2. Campana decorativa (opcional)
3. Puerto de descompresión
4. Acceso del aire por el revestimiento (600 cm^2)
5. Tope posterior (según montaje)
6. Conducto de humos
7. Manguito de conexión (no suministrado) (1)
8. Tubos de conexión Ø 150 (no suministrados) (1)
9. Carcasa aislada
10. Rejilla de salida de aire caliente (no suministrada) (1)
11. Aislamiento (si es necesario)
12. Conexión de aire de combustión (según la instalación)
13. Conexiones de aire caliente Ø 125 o 150 (no suministradas) (1)
14. Difusor de aire caliente (no suministrado) (1)
15. Viga de madera (según modelo)
16. Protección de viga (no suministrada) (1)
17. Válvula de orientación de aire caliente (2)
18. Soporte del hogar (1)
19. Ventilador (según modelo) (1)

(1) Accesorio disponible en su distribuidor.

(2) A la entrega, aire caliente orientado a la campana.

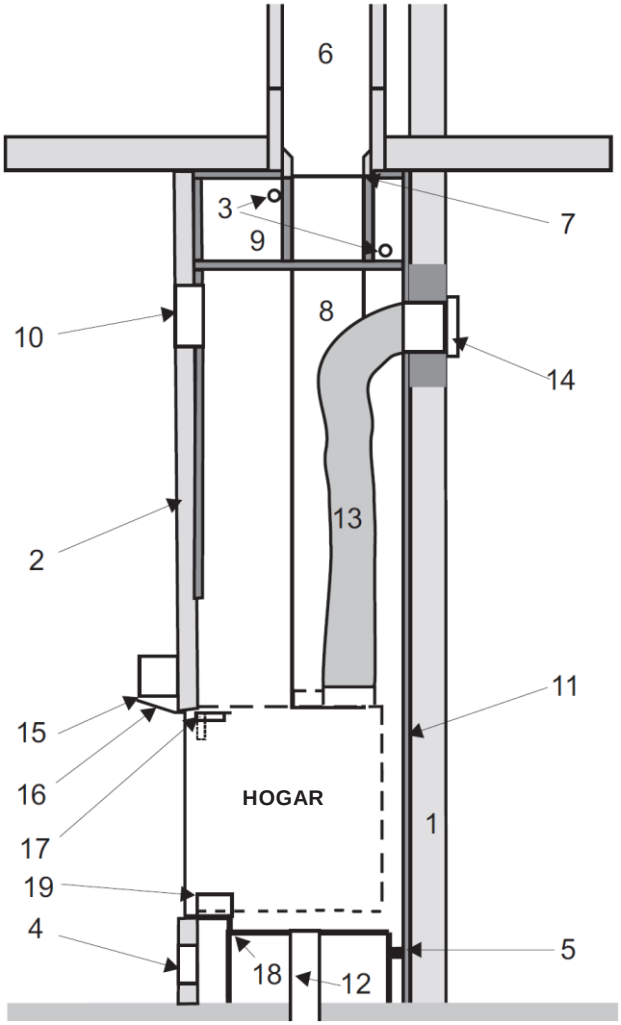

DEFLECTOR DE HUMOS

El hogar está equipado con un deflector de humo de acero inoxidable y vermiculita. El deflector de humos permite el intercambio de calor eficaz y facilita la recuperación del hollín durante el deshollinado.
Es necesario familiarizarse con el montaje y desmontaje del deflector de humos. Realice esta operación varias veces antes de utilizar la chimenea por primera vez.
1. Gire las dos patas de fijación hacia el interior del hogar.
2. Levante la parte trasera del deflector.
3. Saque el deflector del hogar.
4. Vuelva colocar el deflector en el hogar.
5. Bloquee el deflector en el hogar en las patas de fijación.

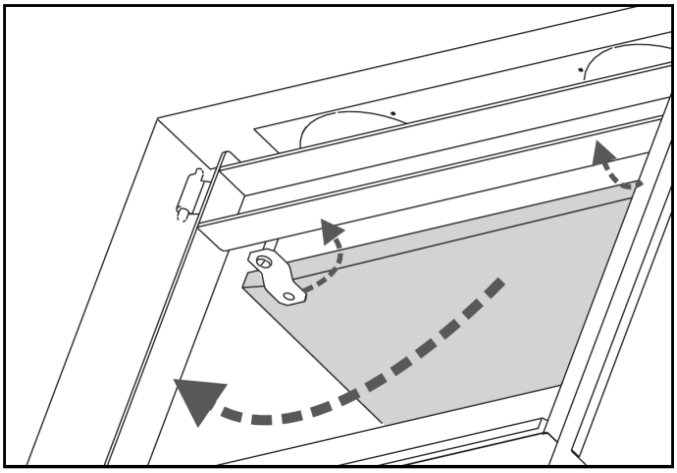

CONEXIÓN DE AIRE DE COMBUSTIÓN

Conecte el conducto de suministro de aire a la boquilla de aire de combustión.

CONEXIÓN AL CONDUCTO DE HUMOS

La conexión debe realizarse en la habitación donde se encuentra el aparato por el camino más directo, sin ninguna pendiente negativa, y ser accesible en toda su longitud. Debe realizarse con:
- conductos metálicos T450 (mínimo):
- chapa negra con un espesor mínimo de 2 mm
- chapa esmaltada con un espesor mínimo de 0.6 mm
- acero inoxidable con un espesor mínimo de 0.4 mm
o tubos policombustibles rígidos o flexibles. Este tipo de entubado está sujeto a un dictamen técnico favorable para este uso.
Están prohibidos el aluminio, el acero aluminizado y el acero galvanizado.
Retire el deflector de humos (§ 4.3). Conecte la boquilla del aparato al conducto de humos. Fije el deflector de humos.

DISTRIBUCIÓN NATURAL DEL AIRE CALIENTE

En el momento de la entrega, la válvula de orientación de aire caliente está abierta. El aire caliente sale por el frente del hogar hacia la habitación

DISTRIBUCIÓN DE AIRE CALIENTE

Conecte las boquillas de distribución de aire caliente (opcional; ver documentación específica).
Incline la válvula de orientación para dirigir el aire caliente hacia las boquillas de distribución (Fig. 4.9). En este caso, una parte del aire caliente puede distribuirse en la habitación a través de la campana. Abra la apertura de las boquillas no utilizadas para permitir que el aire caliente fluya en la habitación.

2 boquillas de distribución de aire caliente

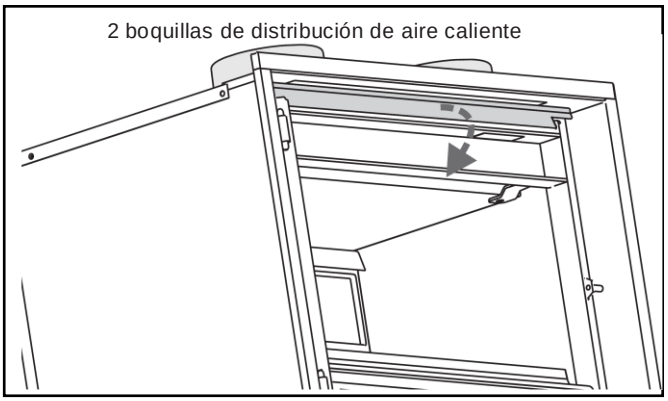

ATENCIÓN:

Si el aparato está equipado con un sistema de distribución de aire caliente

- Para canalizar el aire caliente hacia las habitaciones vecinas o hacia el suelo, conecte los conductos flexibles de aluminio (no suministrados) a las boquillas que se instalarán en la parte superior del hogar. Fije el otro extremo a una rejilla sellable (simple o doble) para ajustar el flujo de aire caliente según la instalación.

- Nunca cierre todas las rejillas a la vez.

- Para el eventual paso por cubiertas frías, instale conductos aislados.

- Limite el número de curvas lo máximo posible e instale las salidas a un nivel más alto que las boquillas.

- Para una buena eficiencia, la longitud total de los conductos de distribución no debe superar los 6 m en convección natural y los 9 m en convección forzada.

La pendiente de la conexión debe ser positiva en toda su longitud.

Vista frontal

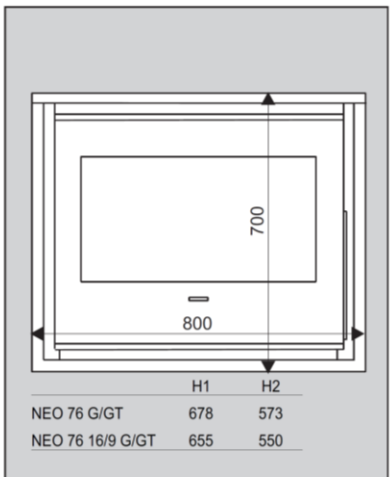

	H1	H2
NEO 76 G/GT	678	573
NEO 76 16/9 G/GT	655	550

Vista lateral

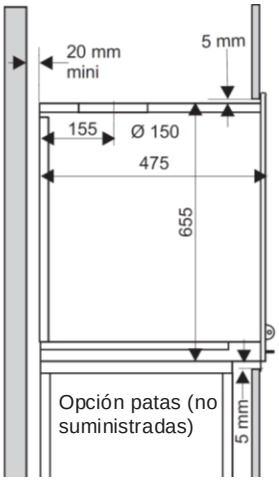

Vista desde arriba

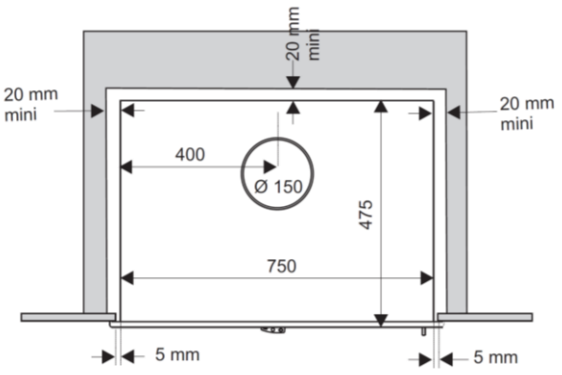

DIMENSIONES PARA LA INSTALACIÓN DEL HOGAR
Distancia mínima entre el hogar y las paredes del revestimiento.

REVESTIMIENTO DEL HOGAR

Un revestimiento personalizado alrededor del hogar debe, obligatoriamente:

Ser de material M0 (incombustible).

Prever una sección libre mínima de 600 cm² en su parte inferior que permita la libre circulación del aire.

ATENCIÓN. Para que el hogar pueda dilatarse, ninguna de sus partes debe estar en contacto con el revestimiento. Mantenga una distancia de 5 mm entre el revestimiento y el hogar.

CAMPANA

Se recomienda el uso de materiales clasificados como M0 (incombustibles), así como la instalación de aislamiento.
El diseño de una campana personalizada debe:
- permitir el libre acceso al interior o incluir una puerta de inspección,
- ser independiente del hogar, que no debe utilizarse como soporte de la campana. El aparato debe poder dilatarse libremente.
- en el caso de los aparatos con apertura lateral de la puerta, la banda de ladrillos o la campana debe colocarse al menos 1 cm por delante del frente del hogar para permitir la circulación del aire.

LA CAMPANA DEBE INCLUIR LOS SIGUIENTES ELEMENTOS

Falso techo

La campana debe tener un falso techo fijado al menos 30 cm por debajo del techo de la habitación.

- Este falso techo canaliza el aire caliente hacia el exterior, evita que quede en la parte superior de la campana y protege el techo de la habitación. Haga el falso techo con materiales clasificados como M0 (incombustibles) y luego aíslelo.
- La caja fabricada debe:
  - tener aberturas de ventilación eficaces, que comuniquen con el exterior de la campana.
  - ser hermética con respecto a la parte inferior de la campana para evitar que el aire caliente se filtre hacia arriba.

Aislar la cara de la caja apoyada contra la pared, el tubo y el techo.

Difusores de aire caliente

La campana debe tener uno o más difusores con una sección libre, sin obstáculos de 600 cm² en la parte superior, a ras del falso techo.

Puerta de inspección

Los tubos que se conectan al conducto deben ser visibles en toda su longitud, ya sea directamente o a través de una puerta de inspección o una rejilla instalada en la campana.
Las tuberías de conexión deben ser accesibles (en Francia; NF-DTU 24.1) para su limpieza.

VIGA DE MADERA

Ninguna parte de la viga de madera (si la hay) debe estar sometida al calor procedente del desagüe, del tubo o del aire ascendente (convección del cristal).
Realice el montaje con aislamiento (lana de roca) y el kit de protección de la viga (opcional) disponible en su distribuidor



5. UTILIZACIÓN

ATENCIÓN:

Si utiliza un nicho bajo el hogar como zona de almacenamiento de leña, no lo cierre nunca por completo (debe quedar libre una sección de apertura frontal mínima de 600 cm² en todo momento).

Deje por lo menos 5 cm entre el fondo del hogar y la parte superior de los troncos.

Para evitar quemaduras, no toque el aparato y utilice la mano fría para manejar los mandos.

El calor emitido a través del cristal vitrocerámico obliga a mantener alejado cualquier material que pueda ser dañado por el calor (muebles, papel pintado, carpintería, etc.). Una distancia de 2 m evitará cualquier riesgo.

COMBUSTIBLES

Madera

Este aparato de alto rendimiento requiere un combustible de calidad. Queme sólo leña, en troncos, secada al aire (2 a 3 años almacenada en un lugar abrigado y ventilado) con una humedad máxima del 15 al 20%.
Preferiblemente maderas duras (abedul, carpe, haya...),
Evite las maderas blandas (tilo, castaño, sauce, álamo),
Queda absolutamente prohibido el uso permanente de maderas resinosas (pino, abeto, ...) así como maderas tratadas (traviesas de ferrocarril, restos de carpintería...) y residuos domésticos (vegetales o plásticos).
No utilice nunca maderas pequeñas, cajas, astillas o sarmientos que puedan provocar un sobrecalentamiento repentino.

ATENCIÓN: Queda estrictamente prohibido el uso de carbón o productos de carbón, incluso de forma ocasional. Este aparato no debe utilizarse para quemar residuos domésticos.

TIRO

La depresión en caliente en el conducto de la chimenea no debe superar nunca los 20 Pa. Solicite a su distribuidor la medición del tiro al instalar la chimenea. Si el aire de combustión no está conectado, una ventilación mecánica controlada (VMC) puede influir en el tiro e incluso invertirlo. Por esta razón, el extractor debe estar conectado cuando se mide el tiro.

DISPOSITIVOS DE MANDO

Pedidos

*	MANDOS DE LA ESTUFA
Encendido	derecha
Rendimiento nominal	centro
Rendimiento mínimo	izquierda

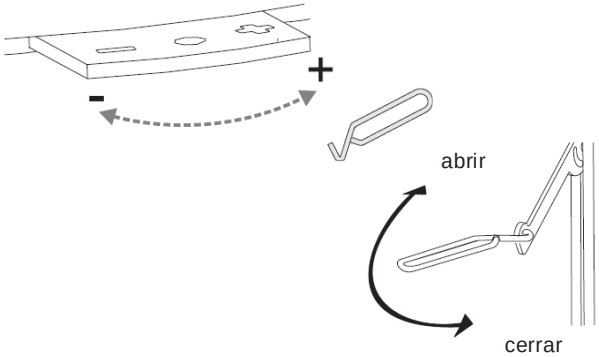

Manilla de la puerta
La puerta de carga se abre y se cierra con la manilla.
- en frío, directamente con la mano,
- **cuando el aparato está caliente**, utilizando la mano fría.

USO DEL VENTILADOR (SEGÚN LA OPCIÓN)
En la convección natural, el aire caliente se acumula en el techo. El kit de ventilación remueve el aire de la habitación y garantiza una temperatura uniforme y agradable en la misma.

Modos de ventilación
0 Parada total
II Alto Impulsa continuamente el aire con un caudal alto.
I Confort Impulsa el aire caliente en silencio.
Consulte el manual del ventilador

PRIMER ENCENDIDO
- Para encender el fuego desde arriba, coloque 2 troncos partidos en el hogar y coloque leña en capas cruzadas sobre los troncos. Coloque un encendedor sobre la leña.
- Para un encendido rápido desde abajo, extienda papel arrugado, encima coloque leña y sobre ésta trozos de madera pequeña.
Coloque los mandos en la posición de encendido (Tabla *).
Encienda el combustible, cierre la puerta de carga y espere a que se formen brasas. Cuando haya prendido el fuego, cargue el hogar y coloque los mandos en la posición de «rendimiento nominal» Tabla (*). Coloque los troncos (al menos 2 troncos al mismo tiempo) hacia el fondo de la chimenea. Es preferible cargar varias veces en lugar de hacerlo en exceso.
Si la temperatura exterior es muy baja, puede producirse un «tapón» térmico del conducto de humos. Este debe calentarse progresivamente hasta alcanzar el tiro normal.

FUNCIONAMIENTO
Encendido
Para encender su aparato, preferiblemente utilice el método de encendido des de arriba. Esta técnica de encendido permite calentar el tubo de salida de humos y así eliminar los tapones (depresión) que pueden formarse cuando hace mal tiempo o frío, y evitar el reflujo del humo hacia la sala durante el encendido.

Proceda del siguiente modo:
- Tire del mando de aire de combustión hasta el máximo.
- Coloque 2 troncos en la rejilla del hogar.
- Coloque la leña en forma de torre sobre los troncos.
- Coloque 1 o 2 pastillas de encendido sobre la leña y enciéndalas.
- Cierre la puerta
Para más información, visite el vídeo Supra en youtube en:
https://www.youtube.com/watch?v=ebOr4vMj2Jo

ATENCIÓN: Nunca utilice gasolina, alcohol o fueloil...

Recarga
Recargue el aparato cuando haya un buen lecho de brasas y las llamas hayan desaparecido. Abra suavemente la puerta de carga para evitar la salida de humos (en caso de apertura en fase de combustión) o la caída de brasas. Una vez cargado, cierre la puerta

ATENCIÓN. Abrir la puerta cuando aún hay combustible, puede provocar la salida de llamas y humo.

Rendimiento nominal
Ajuste los mandos según la tabla (*). La intensidad del fuego viene determinada por la cantidad de combustible. El buen funcionamiento del aparato depende de un suministro adecuado de aire.

CARGA NOMINAL
Se necesita un mínimo de 2 troncos de madera (aprox. 2,9 kg/h) para alcanzar la potencia nominal. Coloque la carga de madera hacia el fondo del hogar para evitar la caída de brasas. En la medida de lo posible, no recargue el hogar hasta que haya un buen lecho de brasas y las llamas hayan desaparecido. Es preferible cargar varias veces en lugar de hacerlo en exceso. Una carga excesiva hará que el aparato se sobrecaliente y se deteriore.

RENDIMIENTO MÍN/REDUCIDO
Ajuste los mandos según la tabla (*)
No haga funcionar el hogar en ralentí durante largos periodos de tiempo. Puede provocar la obstrucción del conducto y el hogar
Después de funcionar a rendimiento reducido, queme siempre una carga completa de leña a rendimiento nominal.

EN CASO DE INCIDENTE
En caso de que se produzca un incidente en la habitación (incendio en la chimenea, fuego en el hogar, vientos muy fuertes…), cierre rápidamente la puerta de carga y los mandos. No vierta agua en el hogar. Llame a los bomberos.

6. MANTENIMIENTO - RECOMENDACIONES

RETIRADA DE LA CENIZA
Espere hasta que el aparato se enfríe.
- Limpie la rejilla desmontable del hogar.
-Vacíe regularmente el cenicero. La acumulación de cenizas obstaculiza el flujo de aire bajo la rejilla, pudiendo provocar su deformación, y perturba la combustión.
- Vuelva a colocar el cenicero y la rejilla antes de una nueva carga.

MANTENIMIENTODE LOS ELEMENTOS DEL FRENTE
No utilice agua, disolventes o productos abrasivos (ni siquiera ligeramente) para reavivar el aspecto del marco de la puerta, sino sólo un paño suave y seco.

LIMPIEZA DEL CRISTAL
Limpie el cristal cuando esté frío, con un paño humedecido. El sistema de barrido de aire mantiene el cristal limpio dentro de lo posible. Sin embargo, durante el funcionamiento normal, puede producirse un ligero oscurecimiento en algunas zonas del cristal. En ralentí, el barrido del cristal es menos eficaz.

ELIMINACIÓN DEL HOLLÍN
La legislación prevé 2 deshollinados al año (incluido uno durante el periodo de calefacción) realizados con un medio mecánico. Conserve los documentos justificativos firmados por la empresa encargada de estos trabajos.
Después de limpiar el conducto, vuelva a colocar el deflector de humos. Antes utilizar nuevamente el hogar, compruebe que las piezas están en su sitio.

MANTENIMIENTO ANUAL
Antes de cada temporada de calefacción, limpie bien el hogar y compruebe que las partes móviles del aparato funcionan correctamente.

7. SERVICIO POSTVENTA

Su aparato tiene una serie de piezas de desgaste, cuyo estado debe comprobarse anualmente. Su distribuidor le suministrará los recambios necesarios.
Cuando solicite información o piezas de repuesto, indique el número de pieza y el número de serie del aparato que figuran en la placa de características. Utilice únicamente las piezas de repuesto suministradas por el fabricante.

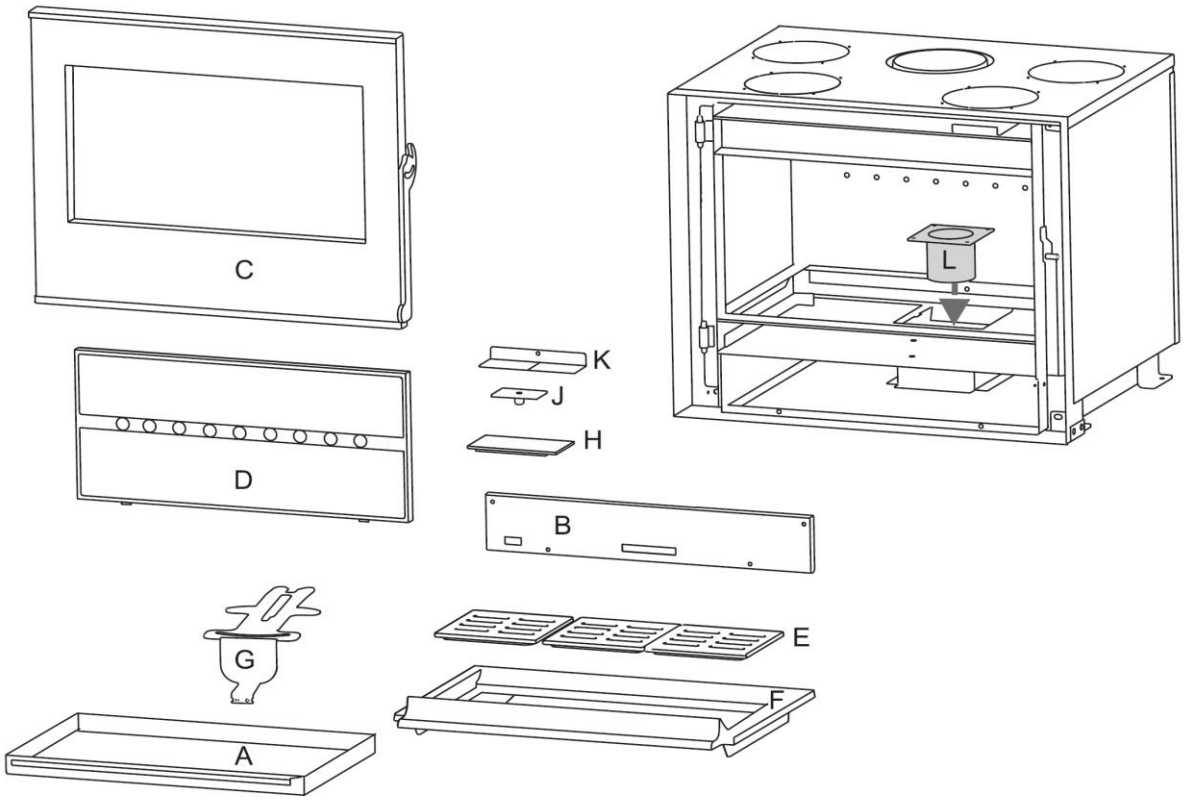

A Cenicero

B Frontal

C Puerta

D Placas de la chimenea

E Rejillas

F Inferior del hogar

G Perilla de control

H – J – K Elementos de fijación

L Boquilla de aire de combustión

SUPRA FRANCE - TAURUS GROUP

28 rue du Général Leclerc - F 67216 Obernai Cedex
www.supra.fr