SIRMIONE

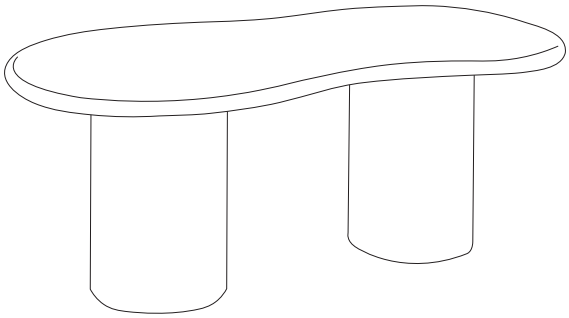

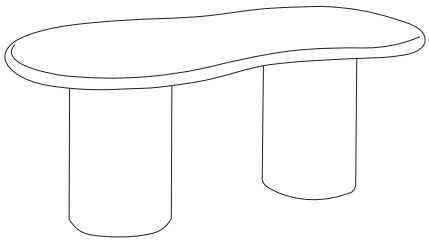

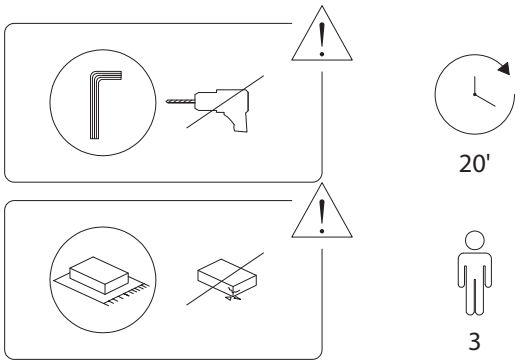
20'
3

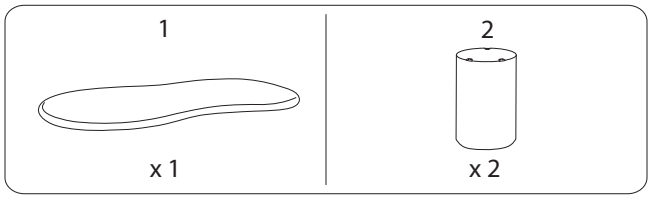
1
x 1
2
x 2

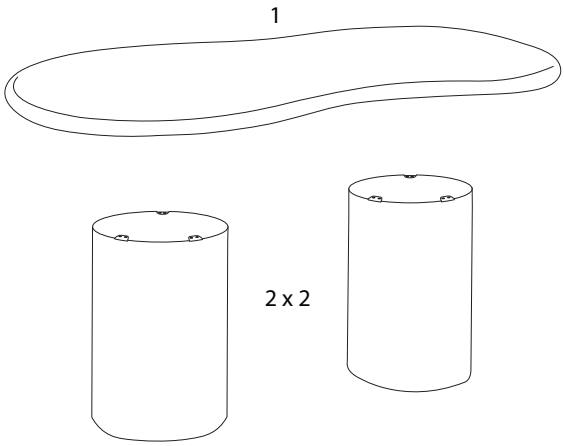
1
2 x 2

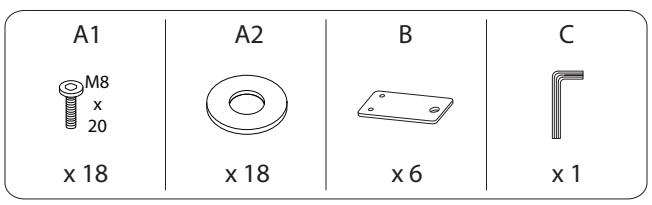
A1
M8 x 20
x 18
A2
x 18
B
x 6
C
x 1

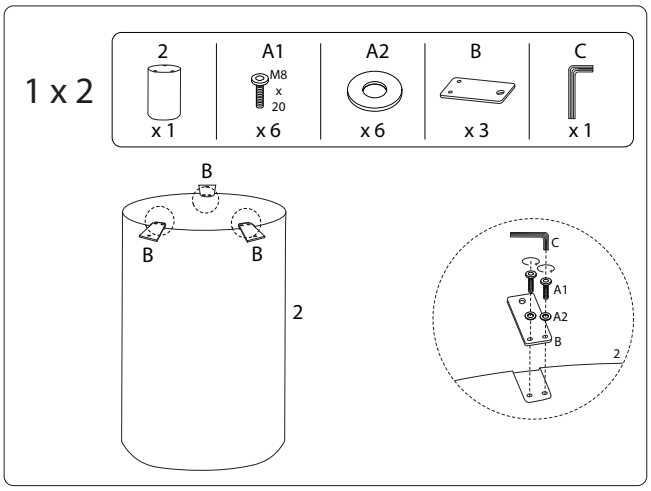
1 x 2
2
x 1
A1
M8 x 20
x 6
A2
x 6
B
x 3
C
x 1
B
B
B
2
C
A1
A2
B
2

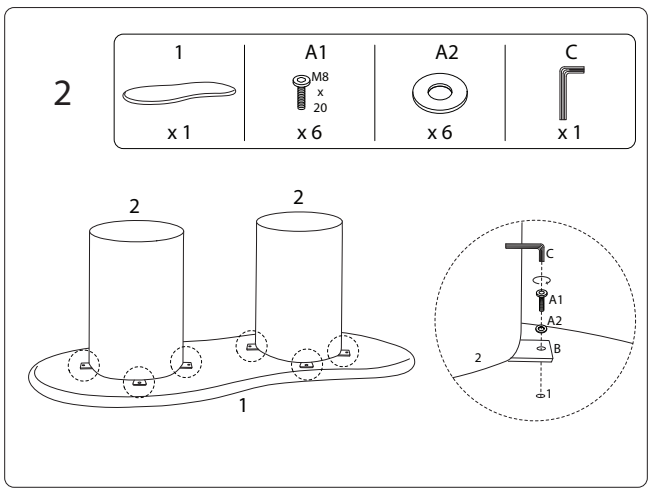
2
1
x 1
A1
M8 x 20
x 6
A2
x 6
C
x 1
2
2
1
C
A1
A2
B
2
1