N888P466577
N888P466578

Product manual
Gebrauchsanweisung
Manuel du produit
Manual del producto
Manuale del prodotto

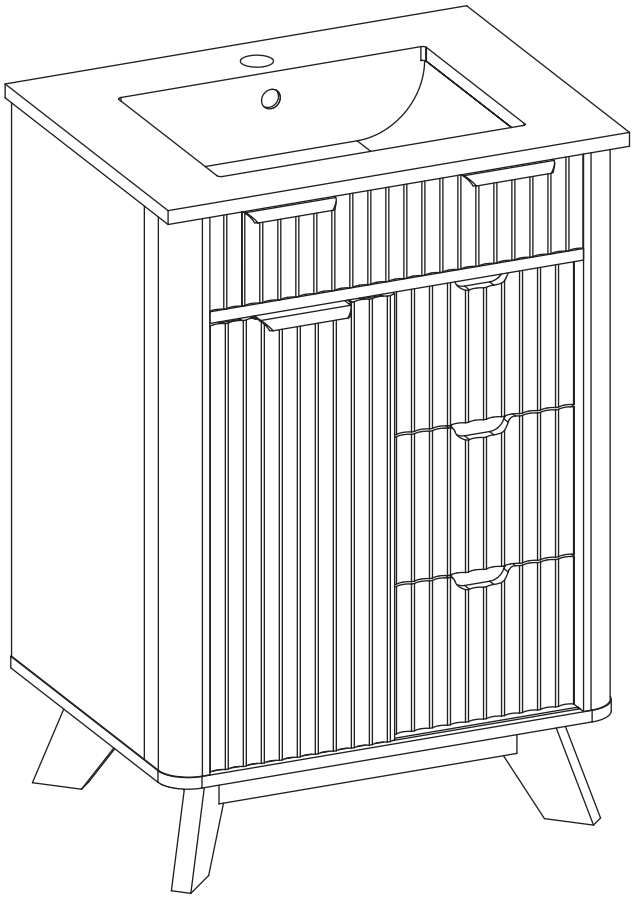

Sets werden oft in mehreren Kartons verschickt und können im Abstand von ein oderzwei Tagen beilhnen eintreffen.
Sets are often shipped in multiple boxes and may arrive within a day or two of each other.
Les ensembles sont souvent expédiés dans plusieurs boîtes et peuvent arriver à un jour ou deux d'intervalle.

2PERS

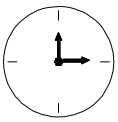

20 MIN

[DE]
Warnung: Lesen Sie die Anleitung vor dem Zusammenbau bitte vollständig durch. Überprüfen Sie, ob Sie alle auf den Seiten aufgeführten Komponenten und Werkzeuge haben.
Warnung: Legen Sie alle Teile auf eine ebene Fläche. Legen Sie eine weiche Decke oder Ähnliches darunter, um sie vor Kratzern oder Flecken zu schützen. Vermeiden Sie es, Komponenten über den Boden zu ziehen oder zu schieben.
Warnung: Überprüfen Sie regelmäßig alle Beschläge und Befestigungen, um sicherzustellen, dass sie sicher sind und um Unfälle zu vermeiden. Wenn Teile fehlen, kaputt, beschädigt oder abgenutzt sind, verwenden Sie das Produkt nicht weiter, bis es mit vom Hersteller autorisierten Teilen repariert wurde.
Warnung: Lassen Sie Kinder nicht auf die Möbel klettern, da dies zum Umkippen und zu schweren Verletzungen führen kann. Bauen Sie die Möbel außerhalb der Reichweite von Kindern zusammen.
Warnung: Stellen Sie die Möbel nicht in die Nähe von Feuerquellen oder heißen Gegenständen, um Brandgefahr zu vermeiden.
Warnung: Reinigen Sie die Möbel mit einem feuchten Tuch oder Alkohol. Verwenden Sie keine Reinigungsmittel mit ätzenden Chemikalien.

[EN]
Warning: Please read instructions fully before starting assembly. Check you have all the components and tools listed on pages.
Warning: Please place all parts on a flat surface. Place a soft blanket or similar underneath to protect against scratches or stains. Avoid dragging or sliding components across the floor.
Warning: Regularly check all fittings and fastenings to ensure they are secure and to prevent accidents. If any parts are missing, broken, damaged, or worn, discontinue use of the product until repairs have been made using factory authorized parts.
Warning: Do not allow children to climb on the furniture as this may result in tipping and serious personal injury. Assemble the furniture away from the reach of children.
Warning: Do not place furniture close to fire sources or high-temperature objects to avoid the risk of fire.
Warning: Clean furniture with a damp cloth or alcohol, avoid using cleaning agents containing corrosive chemicals.

[FR]
Avertissement : Veuillez lire entièrement les instructions avant de commencer l'assemblage. Vérifiez que vous disposez de tous les composants et outils répertoriés sur les pages.
Avertissement : Veuillez placer toutes les pièces sur une surface plane. Placez une couverture douce ou similaire en dessous pour les protéger des rayures ou des taches. Évitez de faire glisser les composants sur le sol.
Avertissement : Vérifiez régulièrement tous les raccords et fixations pour vous assurer qu'ils sont bien fixés et pour éviter les accidents. Si des pièces manquent, sont cassées, endommagées ou usées, cessez d'utiliser le produit jusqu'à ce que des réparations aient été effectuées à l'aide de pièces autorisées par l'usine.
Avertissement : Ne laissez pas les enfants grimper sur les meubles car cela pourrait entraîner un basculement et des blessures graves. Assemblez les meubles hors de portée des enfants.
Avertissement : Ne placez pas les meubles à proximité de sources de feu ou d'objets à haute température pour éviter tout risque d'incendie.
Avertissement : Nettoyez les meubles avec un chiffon humide ou de l'alcool, évitez d'utiliser des produits de nettoyage contenant des produits chimiques corrosifs.

[IT]
Attenzione: leggere alttentamente le istruzioni prima di iniziare il montaggio. Verificare di averetutti i componenti e gli strumenti elencati nelle pagine.
Attenzione: posizionare tulte le parti su una supericie piana. Posizionare una coperta morbidao simile sotto per proteggere da graffi o macchie. Evitare di trascinare o far scivolare icomponenti sul pavimento.
Attenzione: controllare regolarmente tuti i raccordi e i dispositivi di fissaggio per assicurarsiche siano sicuri e per prevenire incidenti. Se alcune parti sono mancanti, rotte, danneggiate ousurate, interrompere luso del prodotto fino a quando non siano state eseguite le riparazioniutilizzando parti autorizzate dalla fabbrica.
Attenzione:non consentire ai bambini di arrampicarsi sui mobili poiché cio potrebbe causareribaltamenti e gravi lesioni personali. Montare
i mobili lontano dalla portata dei bambini.
Attenzione: non posizionare i mobili vicino a fonti di fuoco o oggeti ad alta temperatura perevitare il rischio di incendio.
Attenzione: pulire i mobili con un panno umido o alcol, evitare di utilizzare detergenti contenentisostanze chimiche corrosive.

[ES]
Advertencia: Lea las instrucciones completamente antes de comenzar el montaje. Compruebeque tiene todos los componentes y herramientas que se enumeran en las páginas.
Advertencia: Coloque todas las piezas sobre una superficie plana.Coloque una manta suaveo algo similar debaio para protegerlas de rayones o manchas. Evite arrastrar o deslizar loscomponentes por el piso.
Advertencia: Verifique regularmente todos los accesor ios y fijaciones para asegurarse
de queestén seguros y evitar accidentes. Si
falta alguna pieza, está rota, danada o desgastada, dejede usar el producto hasta que se hayan realizado
las reparaciones con piezas autorizadas defábrica.
Advertencia: No permita que los nifos se suban a los muebles, ya que esto puede provocarque se vuelquen y lesiones personales graves. Monte los muebles fuera del alcance de losninos.
Advertencia: No coloque los muebles cerca de fuentes de fuego u objetos de alta temperaturapara evitar el riesgo de incendio.
Advertencia: Limpie los muebles con un pano humedo o alcohol, evite usar agentes delimpieza que contengan quimicos corrosivos.

mporteur	Decobus Handel GmbH
Adresse	Innungsstraße 9, 21244 Buchholz, Deutschland
URL	https://www.decobusgroup.de
Hersteller	SHOUGUANG GLORY WOOD INDUSTRIAL CO.,LTD
Adresse	YANGTIAN ROAD,LUOCHENG STREET,SHOUGUANG CITY, SHANDONG PROVINCE,CHINA
Email/URL	<Hill@sgeasywood.com>
Partienummer	N888P466577/N888P466578
Hdergestellt in	HERGESTELLT IN CHINA
EC REP	Decobus Handel GmbH Innungsstraße 9, 21244 Buchholz, Deutschland https://www.decobusgroup.de

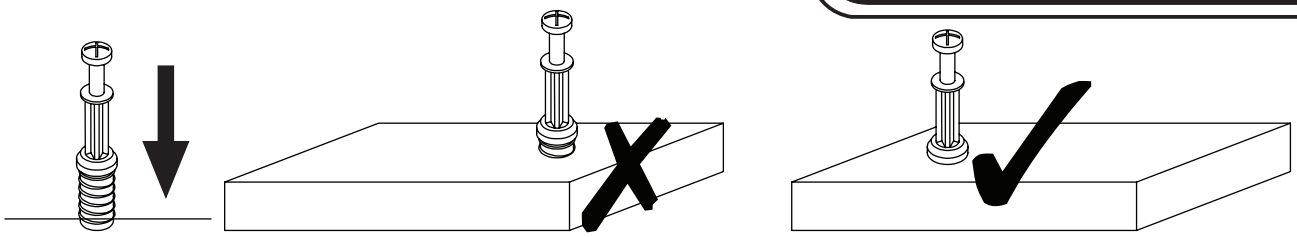

EN_QUICKFIT: Tighten quickfit until shoulder is flush with panel.Do not overtighten or undertighten.
FR_RACCORD RAPIDE:Faites serrer le raccord rapide jusqu'à ce que l'épaulement soit parfaitement encastré dans le panneau. Il ne faut ni trop serrer ni insuffisamment serrer.
ES_QUICKFIT:Apriete quickfit hasta que el hombre se descargue con el panel. NO lo sobreapriete ni lo apriete poco.
DE_QUICKFIT:Ziehen Sie den Quickfit fest, bis die Schulter mit der Platte bündig ist. Bitte nicht zu fest oder zu schwach anziehen.
IT_MONTAGGIO RAPIDO:Stringere il montaggio rapido fino a quando la spalla è a filo con il pannello, non stringere troppo o troppo poco.

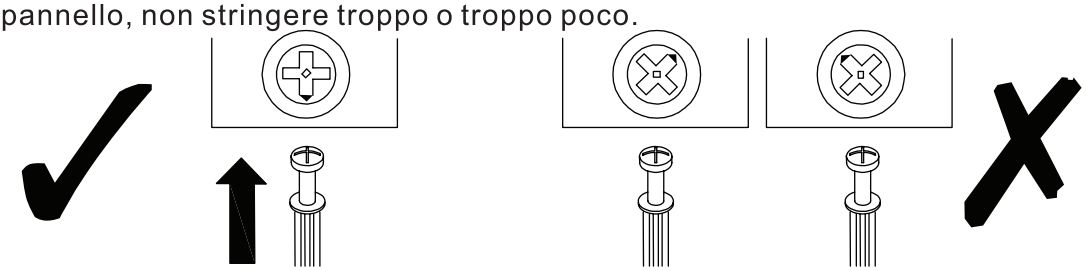

EN_CAM LOCK: When fitting cam lock, ensure starting position is correct before you insert connecting quickfit.
FR_SERRURE BATTEUSE:Avant d'insérer la serrure batteuse, veillez à la bonne orientation avant d'insérer le raccord rapide.
ES_CIERRE DE LA CÁMARA:Cuando instale el cierre de la cámara, asegúrese de que la posición de inicio es correcta antes de que inserte el quickfit conector.
DE_CAM-LOCK:Achten Sie bei der Montage des Cam-Locks auf die richtige Ausgangsposition, bevor Sie den Quickfit einsetzen.
IT_BLOCCAGGIO A CAMMA:Quando si monta il bloccaggio a camma, assicurarsi che la posizione iniziale sia corretta prima di inserire il montaggio rapido di collegamento.

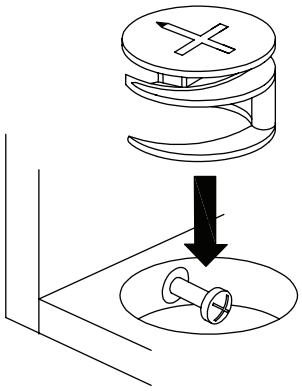

EN_ Quickfit head should be in the centre of the cam lock when the two panels are joined.
Cam lock should be inserted before quickfit.
FR_ Lorsque les deux panneaux sont assemblés, la tête du raccord rapide doit reposer au centre de la serrure batteuse.
Il faut insérer la serrure batteuse avant le raccord rapide.
ES_ El cabezal del quickfit debe estar en el centro del cierre de la cámara cuando se unan los dos paneles.
Se debe insertar el cierre de la cámara antes que el quickfit.
DE_ Der Quickfit-Kopf sollte sich in der Mitte des Cam-Locks befinden, wenn die beiden Platten zusammengefügt sind.
Der Cam-Lock sollte vor dem Quickfit eingesetzt werden.
IT_ La testa del montaggio rapido deve trovarsi al centro del bloccaggio a camma quando i due pannelli sono uniti.
Il Bloccaggio a Camma deve essere inserito prima del montaggio rapido.

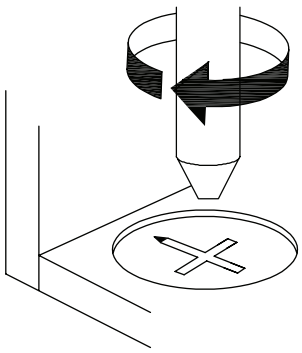

EN_ Turn cam lock clockwise to tighten.
FR_ Faites tourner la serrure batteuse dans le sens des aiguilles d'une montre pour la resserrer.
ES_ Gire el cierre de la cámara en sentido horario para apretarlo.
DE_ Drehen Sie den Cam-Lock im Uhrzeigersinn, um ihn festzuziehen.
IT_ Ruotare il bloccaggio a camma in senso orario per stringere.

N888P466577

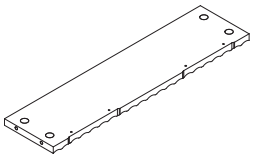	❶ x1pc	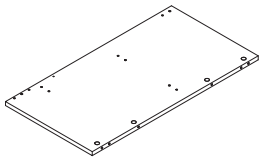	❷ x1pc	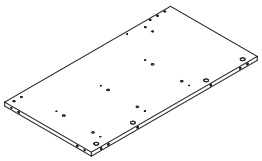	❸ x1pc
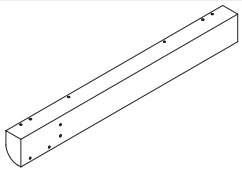	❹ x1pc	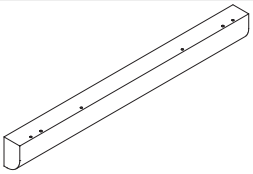	❺ x1pc	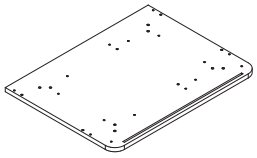	❻ x1pc
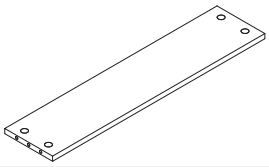	❼ x1pc	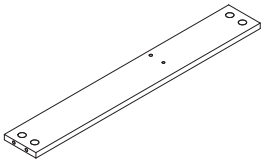	❽ x1pc	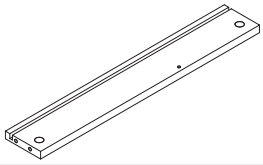	❾ x1pc
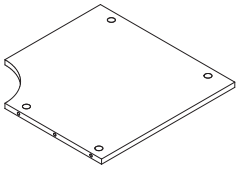	❿ x1pc	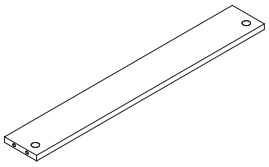	⓫ x1pc	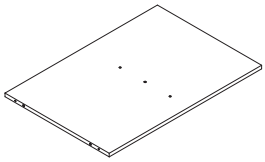	⓬ x1pc
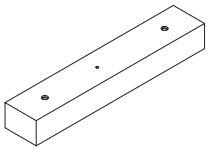	⓭ x3pcs	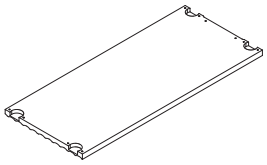	⓮ x1pc	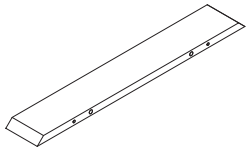	⓯ x2pcs
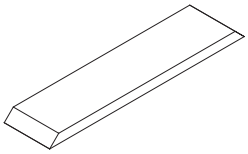	⓰ x2pcs	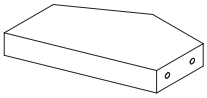	⓱ x4pcs	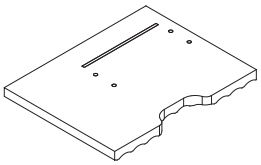	⓲ x3pcs
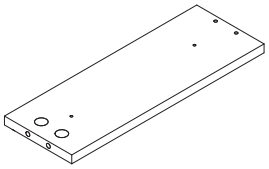	⓳ x3pcs	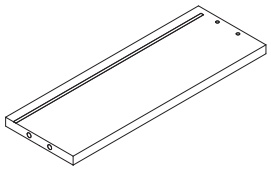	⓴ x3pcs	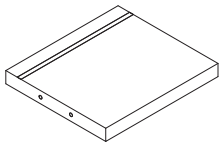	㉑ x3pcs
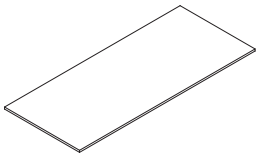	㉒ x3pcs				

N888P466578

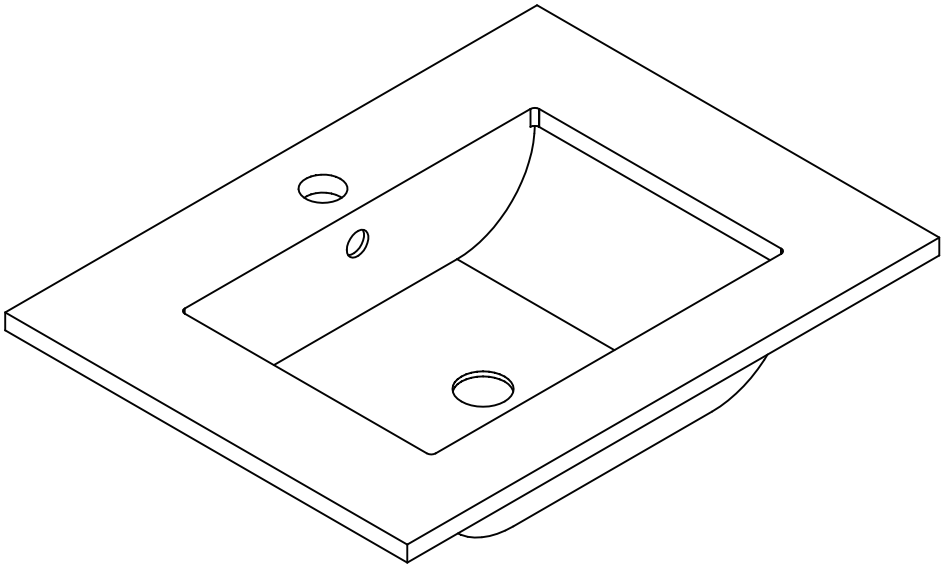

Ziehen Sie die inneren und äußeren Schubladenführungen auseinander, bevor Sie sie an den Platten befestigen
Tirez les glissières de tiroir intérieures et extérieures avant de les fixer au panneau

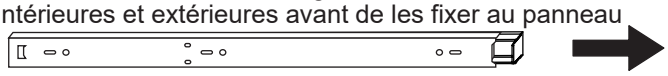

Schieben Sie Schubladenführungen auseinander, bis das Schubladenschloss sichtbar ist, wie abgebildet.
Faites glisser les glissières du tiroir jusqu'à ce que vous puissiez voir la serrure du tiroir, comme illustré.

Drücken und halten Sie die Schubladenläuferverriegelung gedrückt und fahren Sie dann fort, die Schubladenläufer auseinander zu schieben, wie gezeigt.
Appuyez et maintenez le verrou de la glissière du tiroir enfoncé, puis continuez à glisser la glissière du tiroir vers l'extérieur, comme illustré.

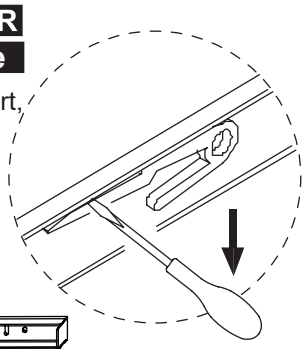

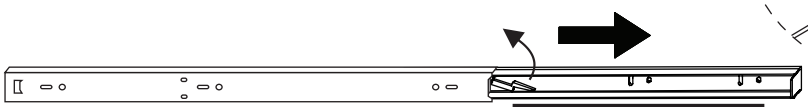

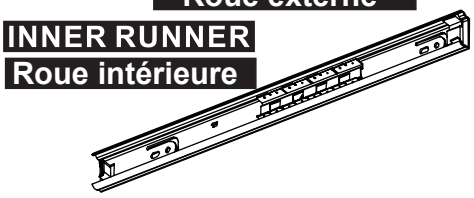

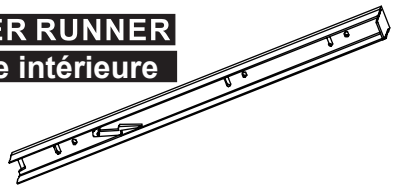

Ihre inneren und äußeren Schubladenführungen sind bereit, an Platten befestigt zu werden.
Vos tiroirs intérieurs et extérieurs sont prêts à être fixés au panneau.

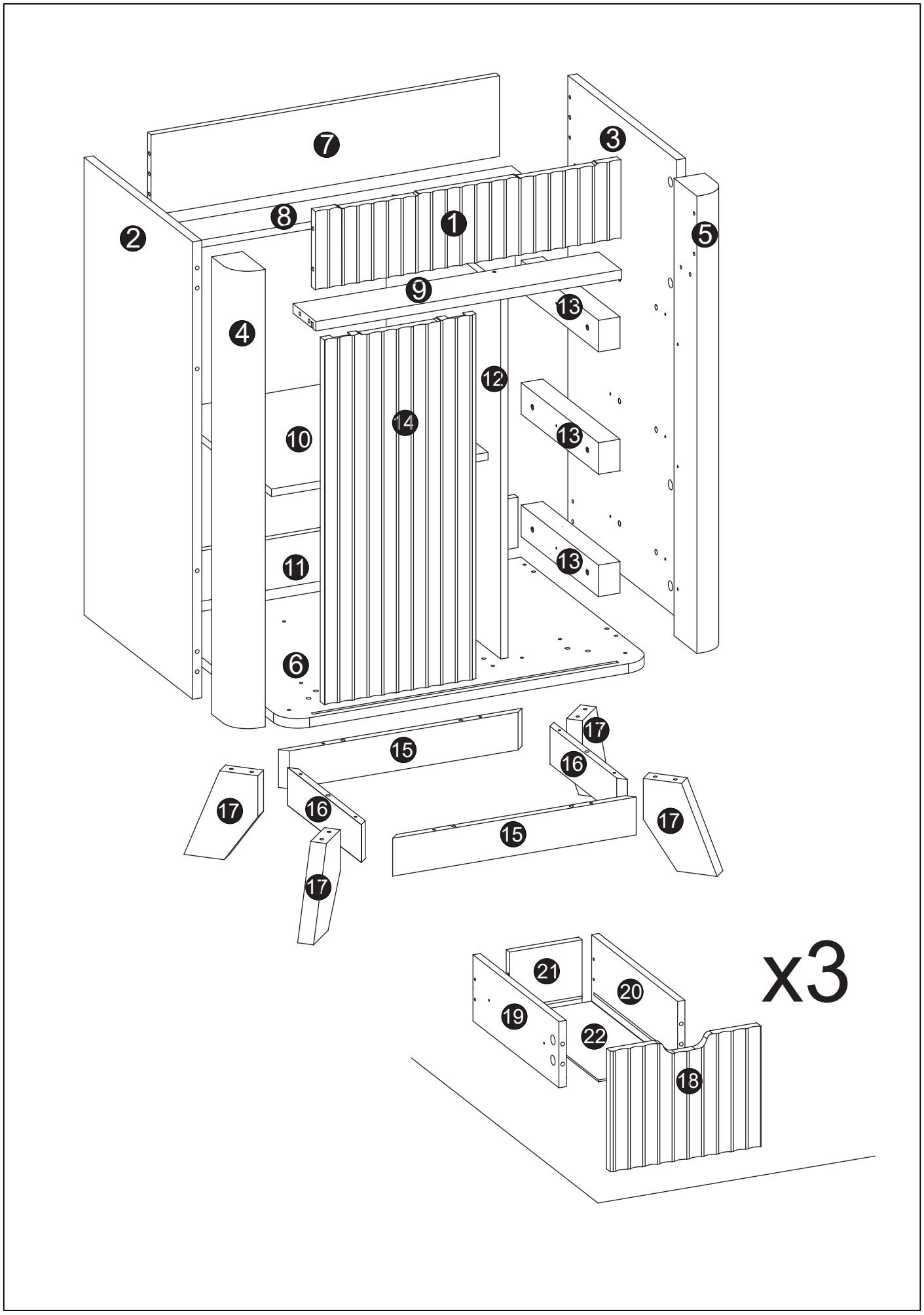
7
3
8
1
2
5
9
13
4
12
14
10
13
11
13
6
17
15
16
17
16
15
17
17
21
20
19
22
18
x3

6*28mm 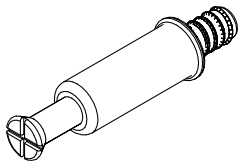 A*40	15*9mm 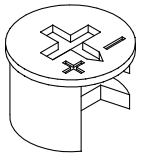 B*40	6*30mm 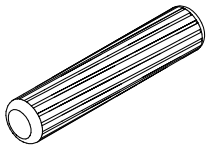 C*26
8*20mm 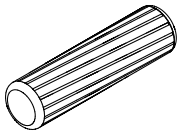 D*6	3.5*12mm 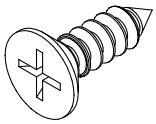 E*40	3.5*35mm 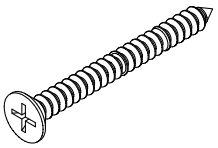 F*12
3.5*45mm 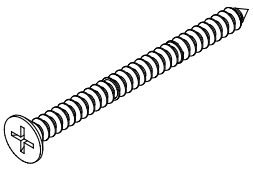 G*6	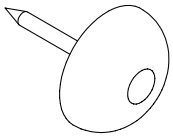 H*4	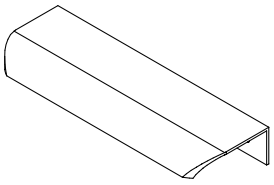 J*3
300mm 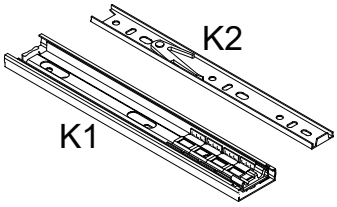 K*6	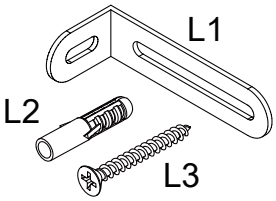 L*2	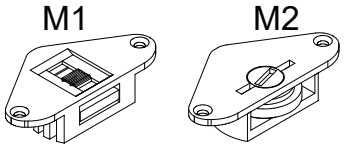 M*2
5*40mm 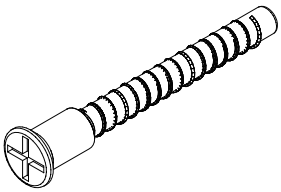 N*18	7*50mm 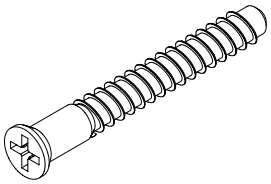 P*8	

1

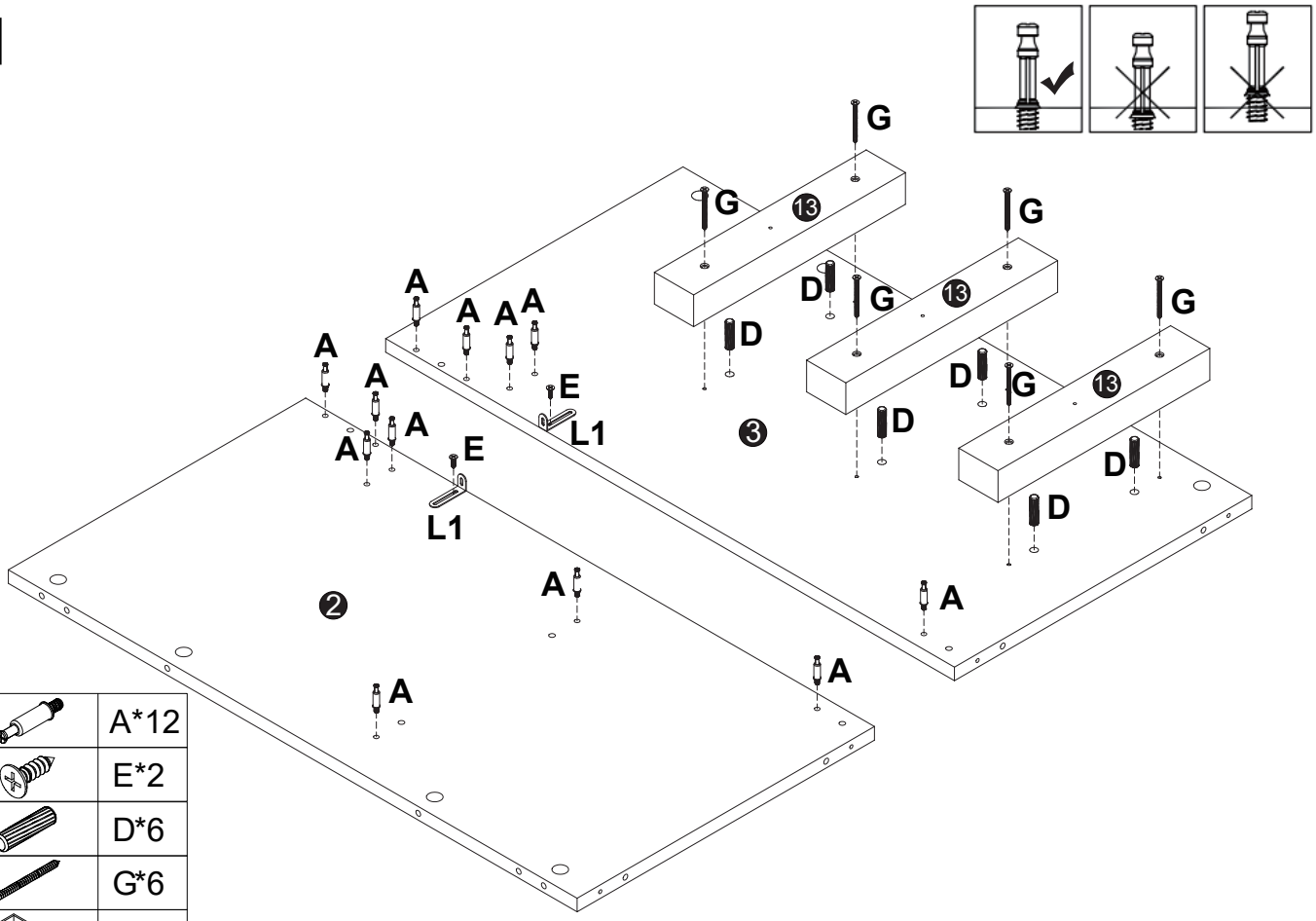

	A*12
	E*2
	D*6
	G*6
	L1*2

2

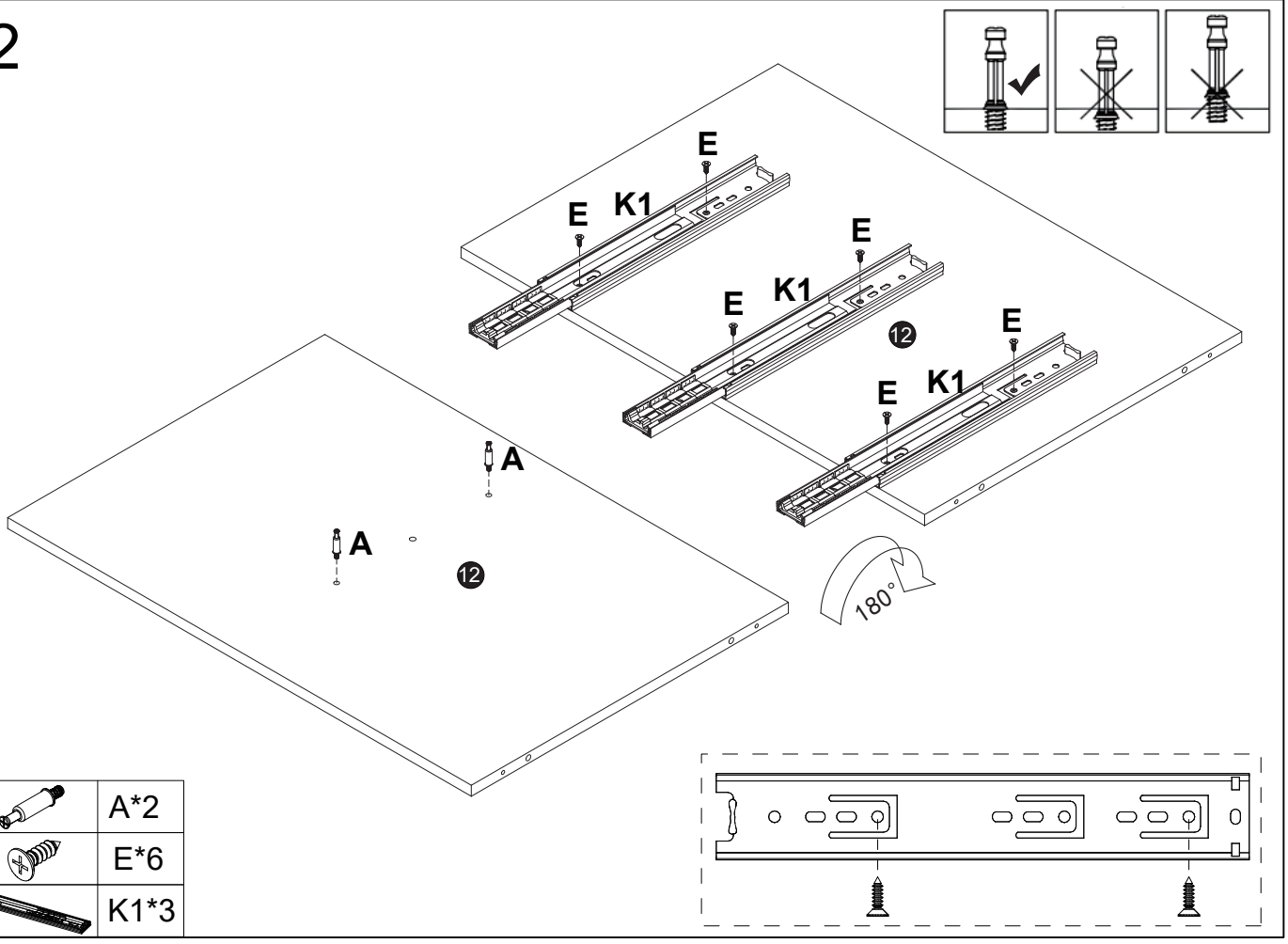

	A*2
	E*6
	K1*3

3

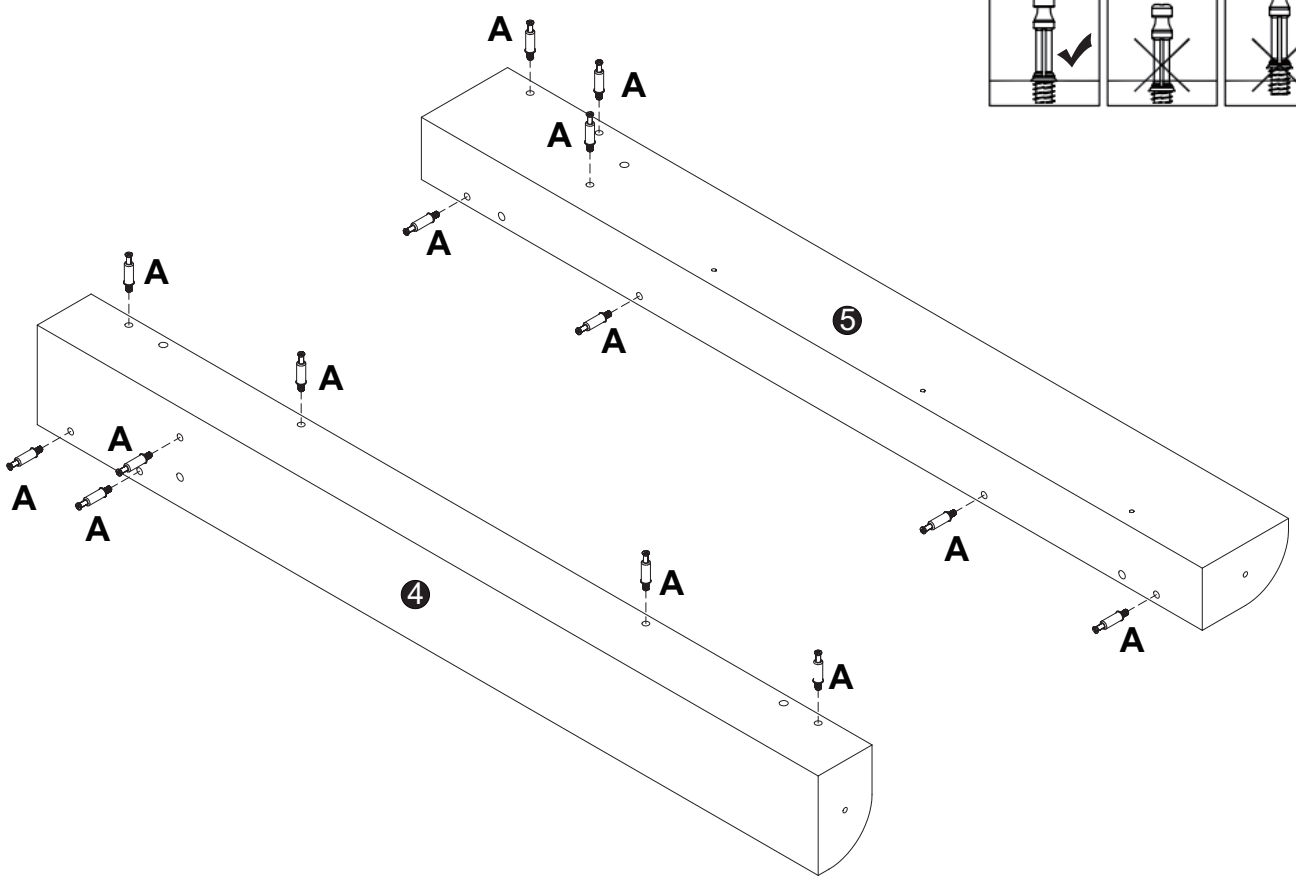

	A*14

4

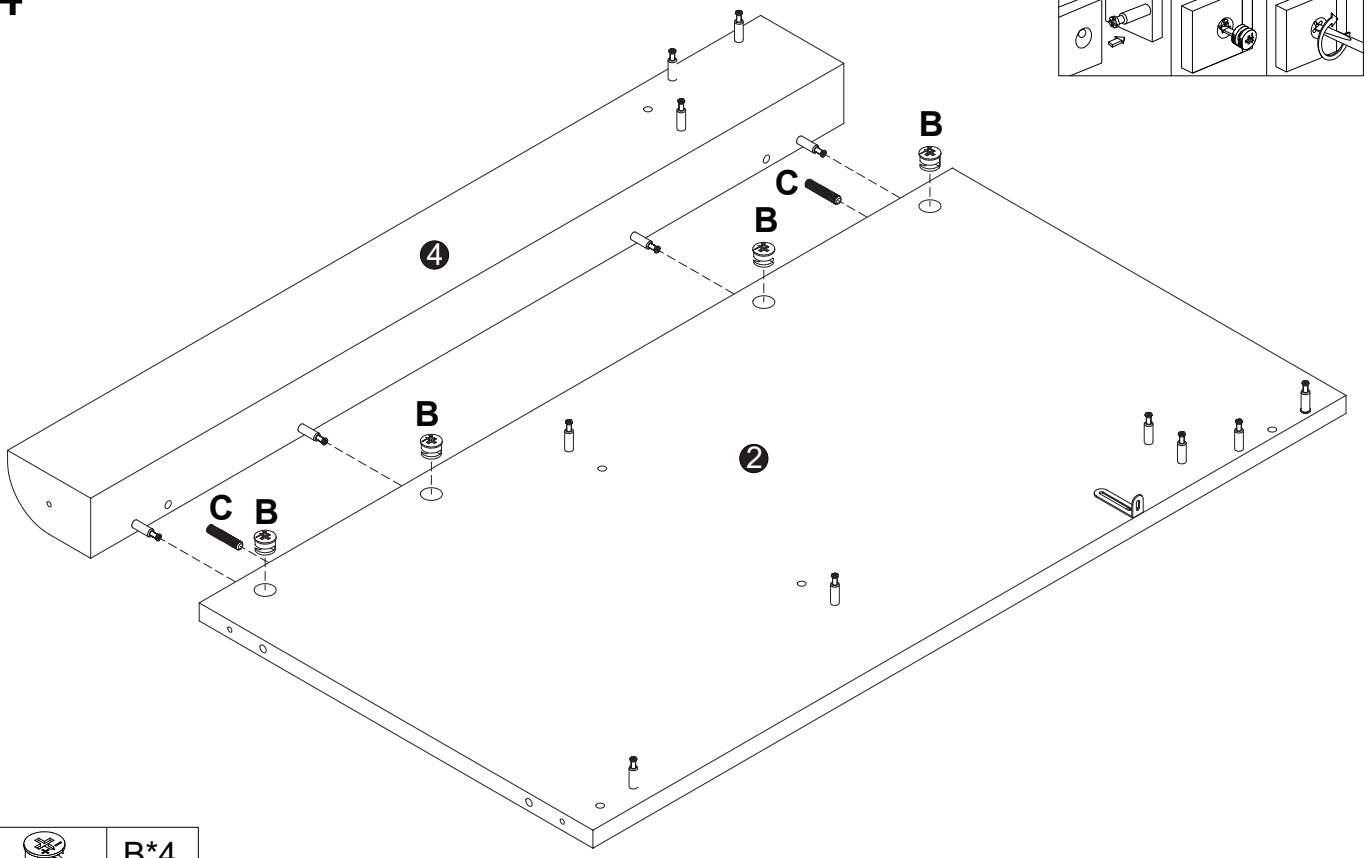

	B*4
	C*2

5

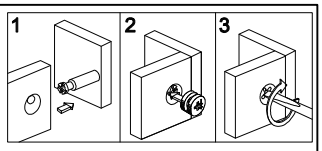

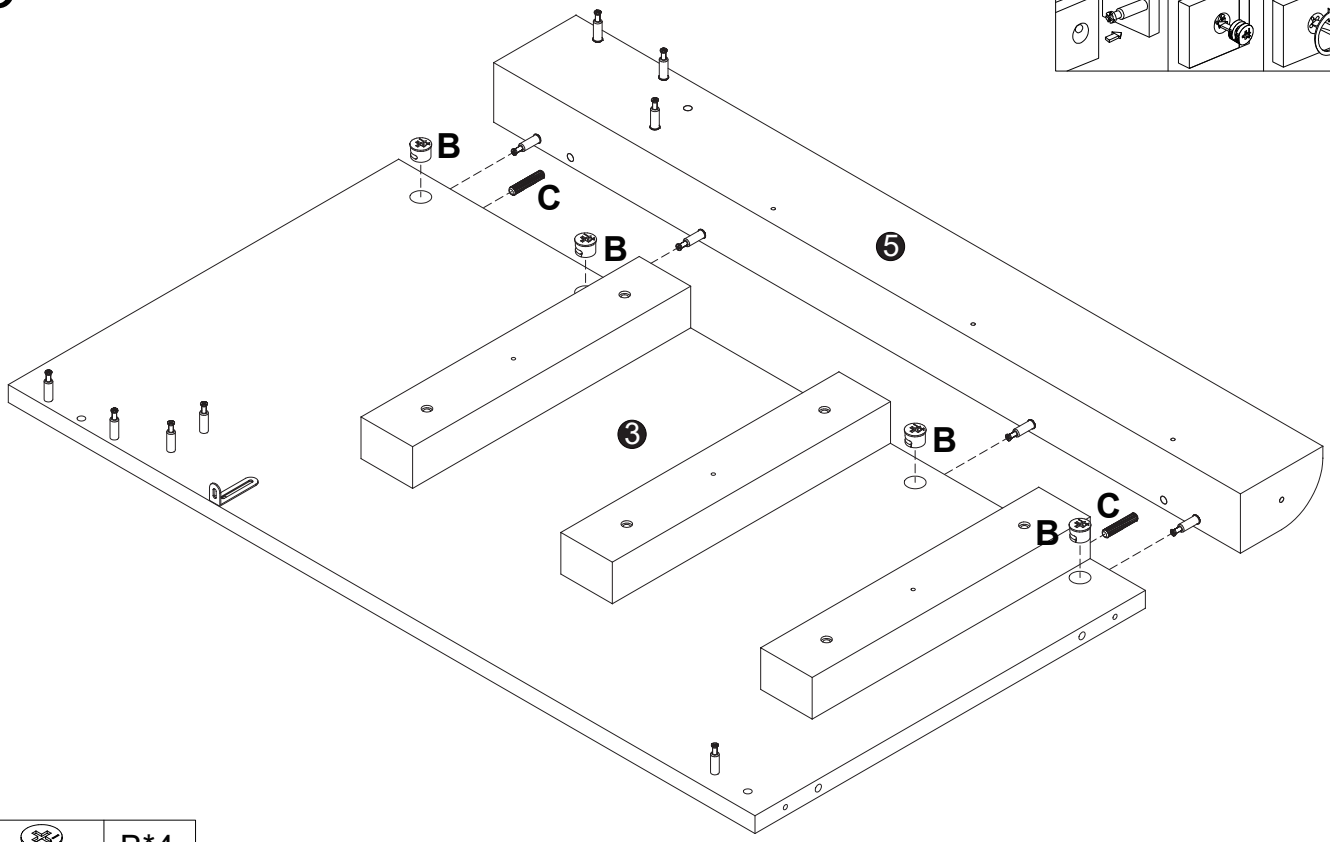

	B*4
	C*2

6

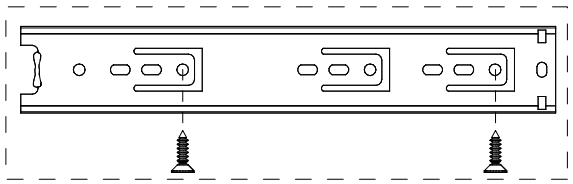

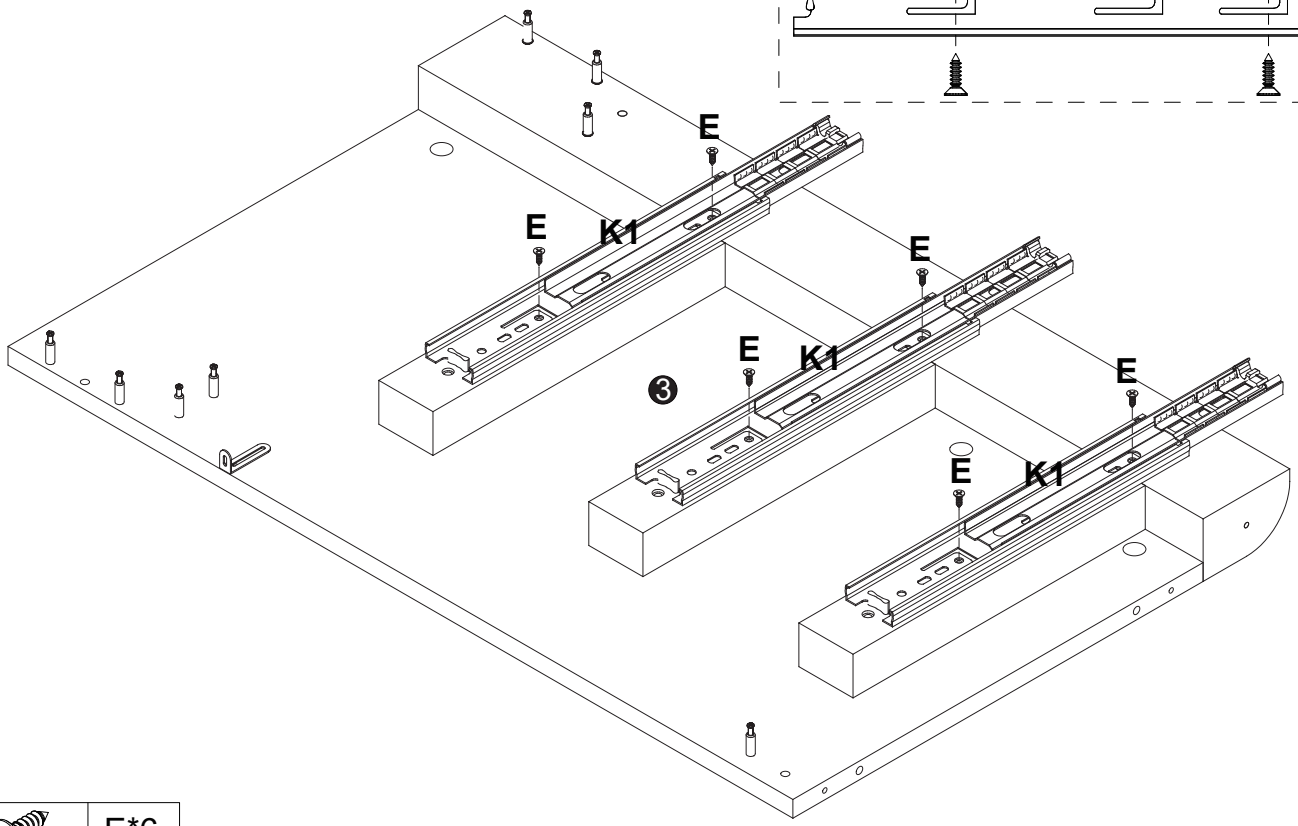

	E*6
	K1*3

7

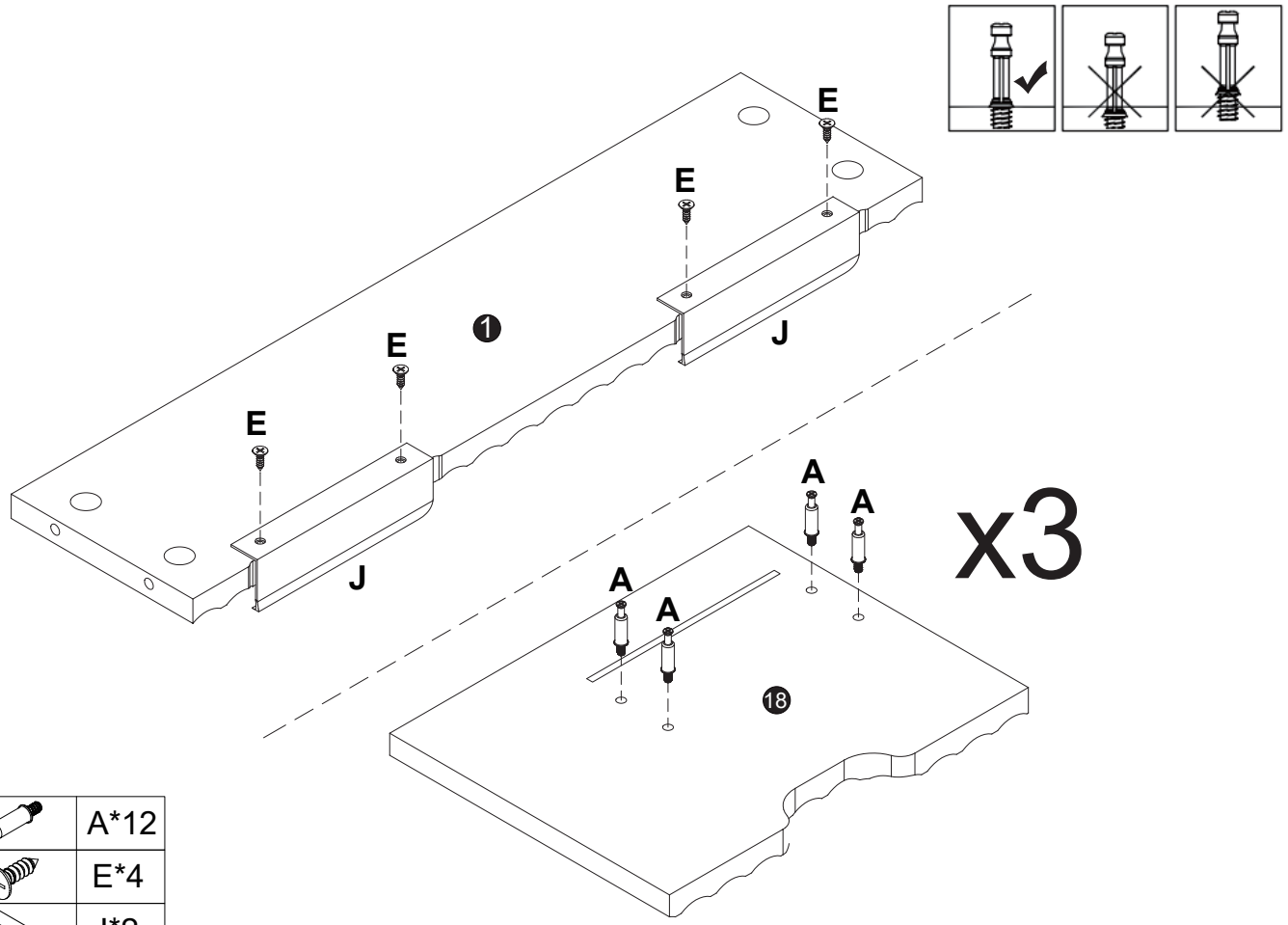

	A*12
	E*4
	J*2

8

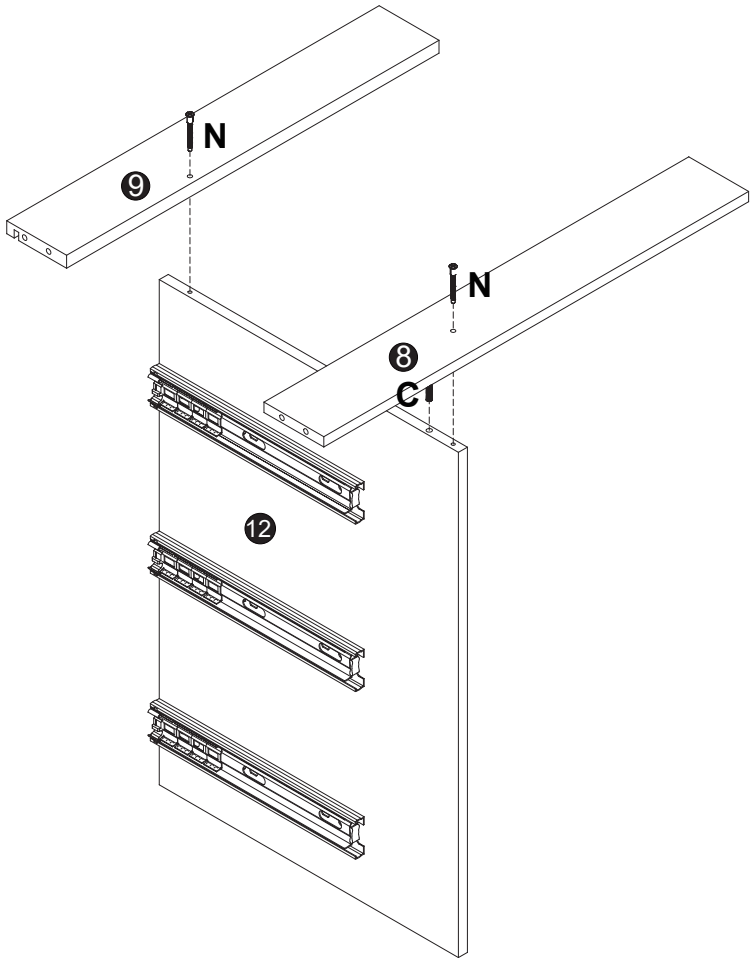

	N*2
	C*1

9

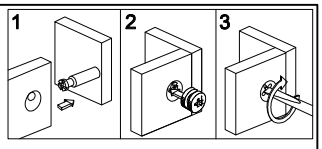

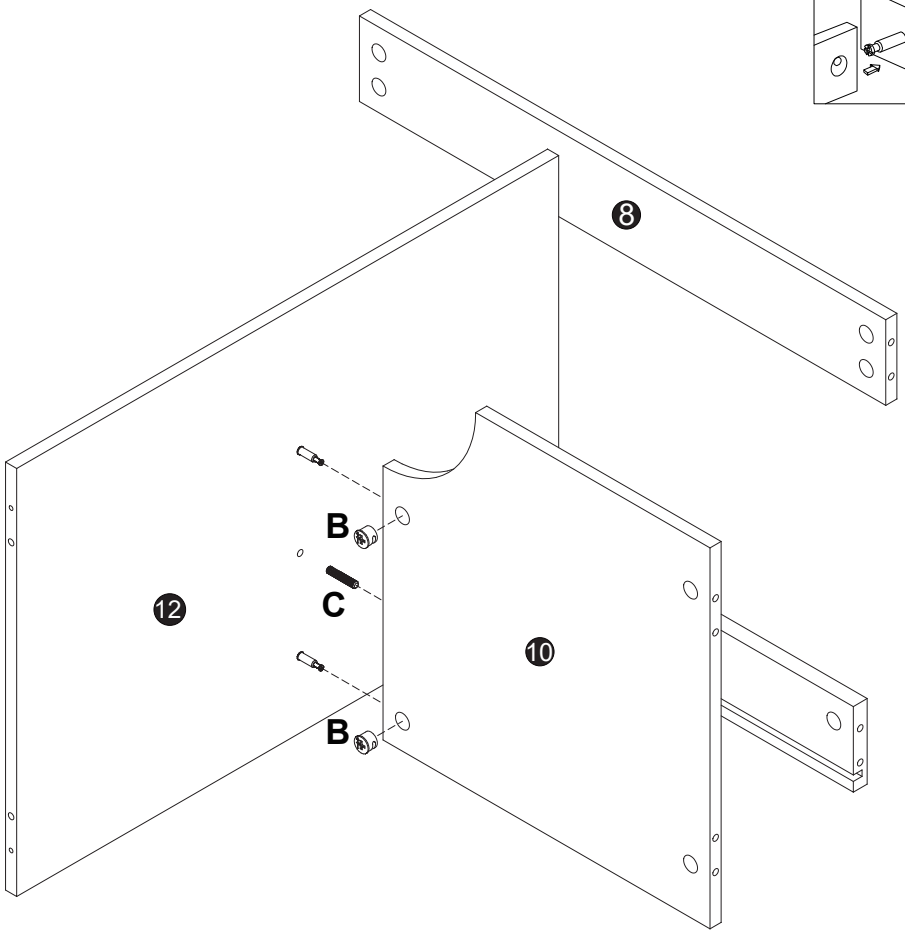

	B*2
	C*1

10

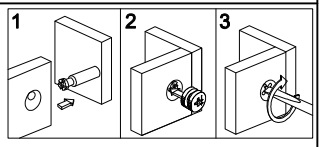

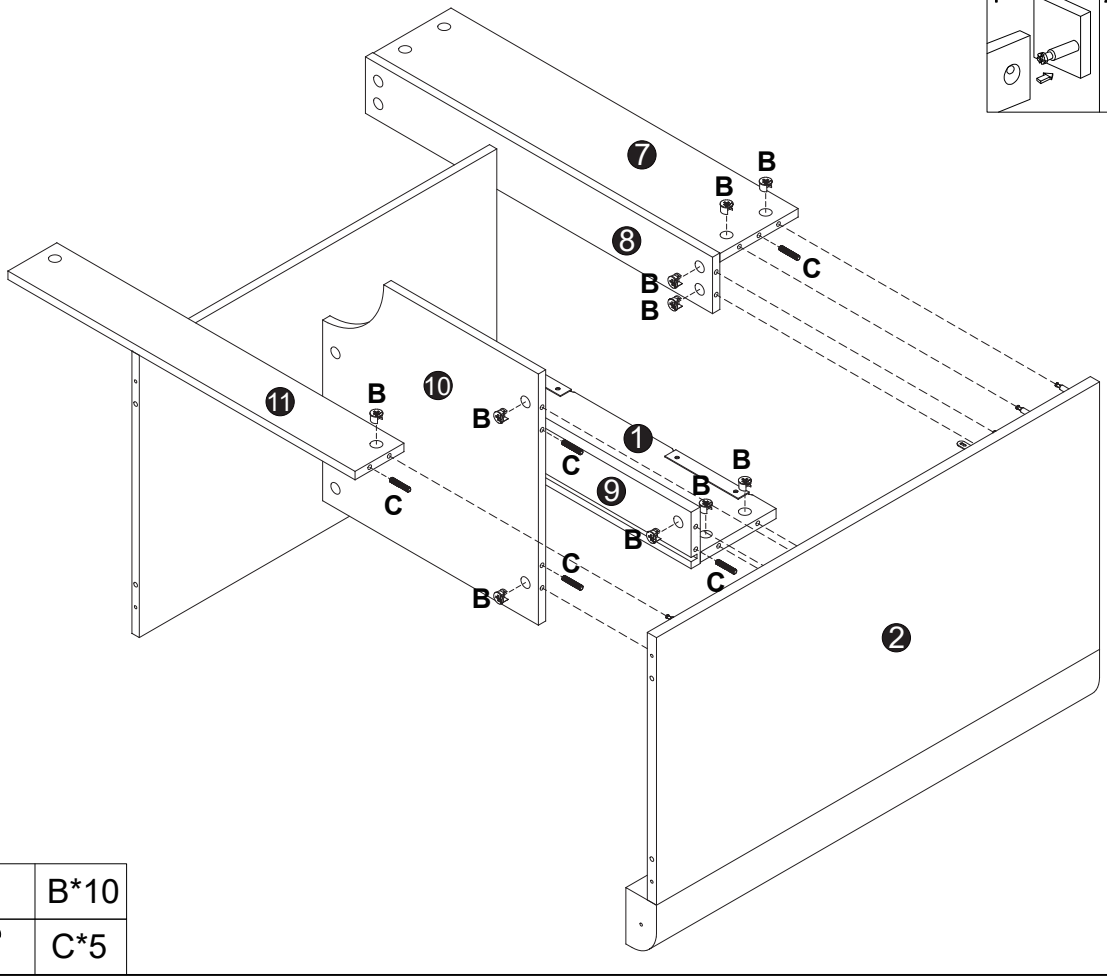

	B*10
	C*5

11

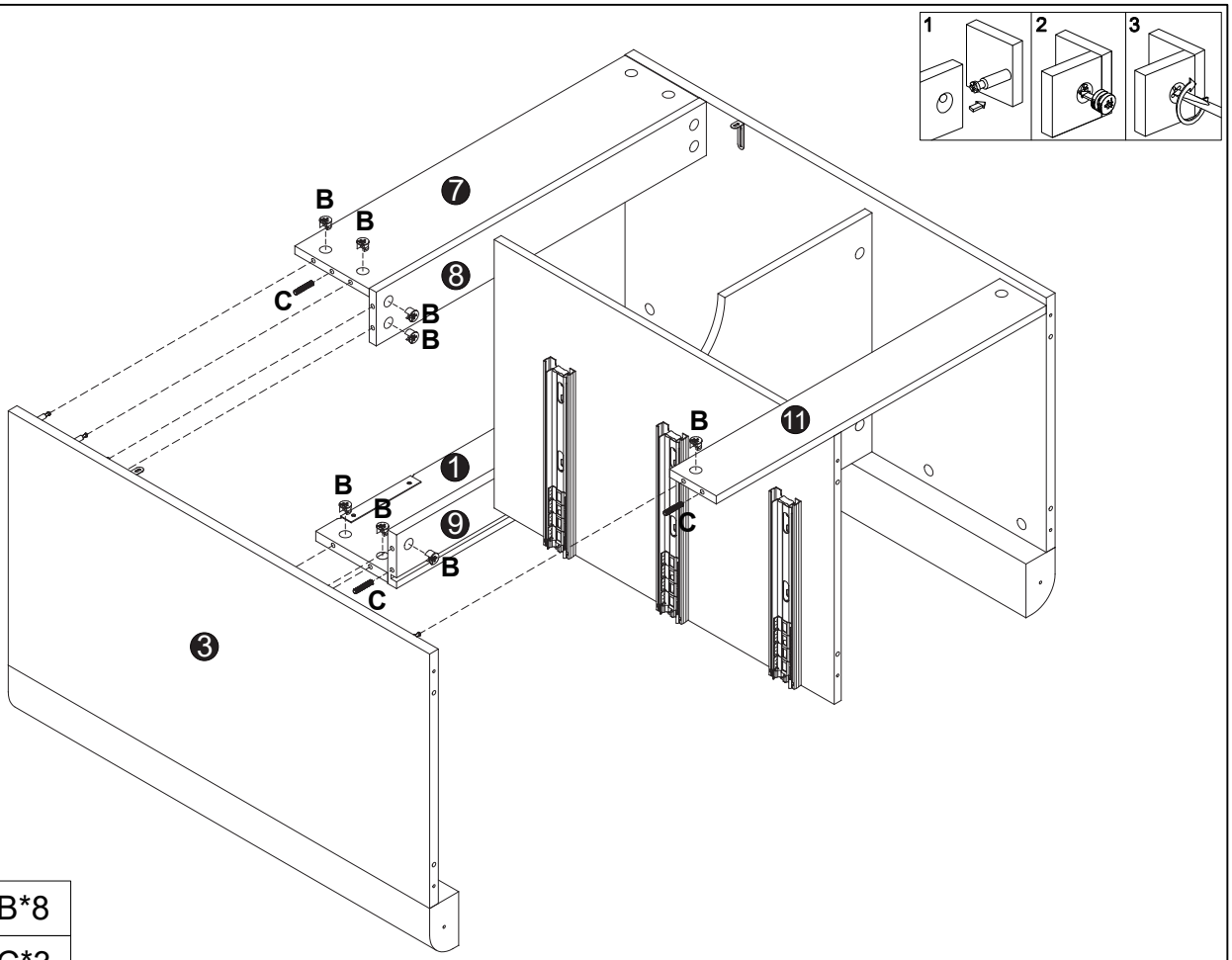

	B*8
	C*3

12

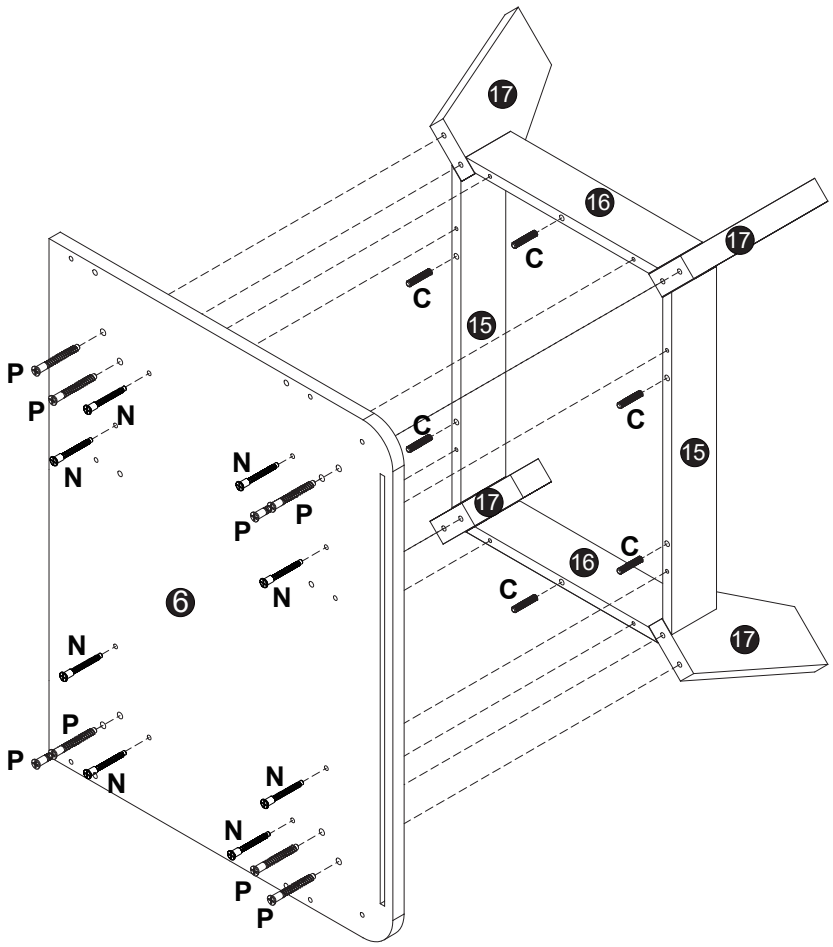

	N*8
	P*8
	C*6

13

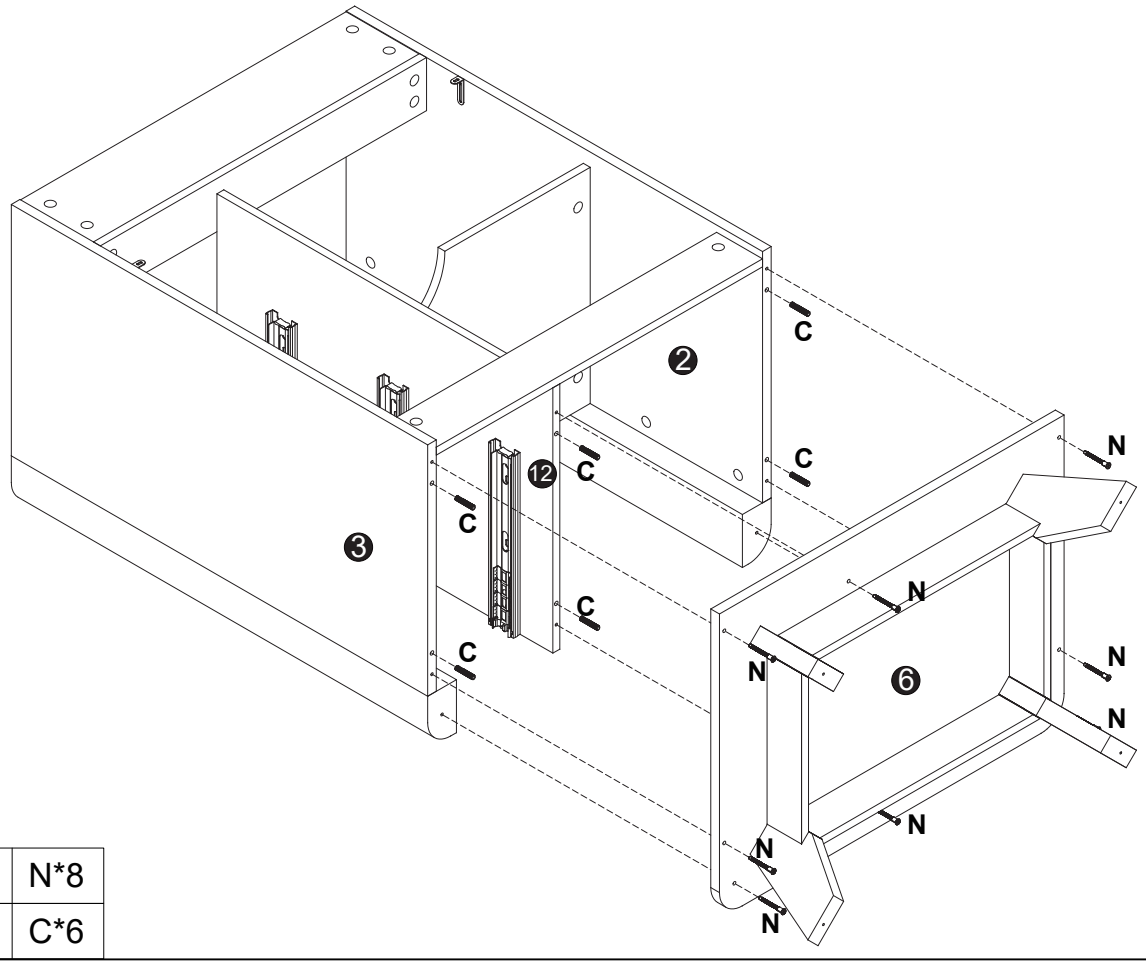

	N*8
	C*6

14

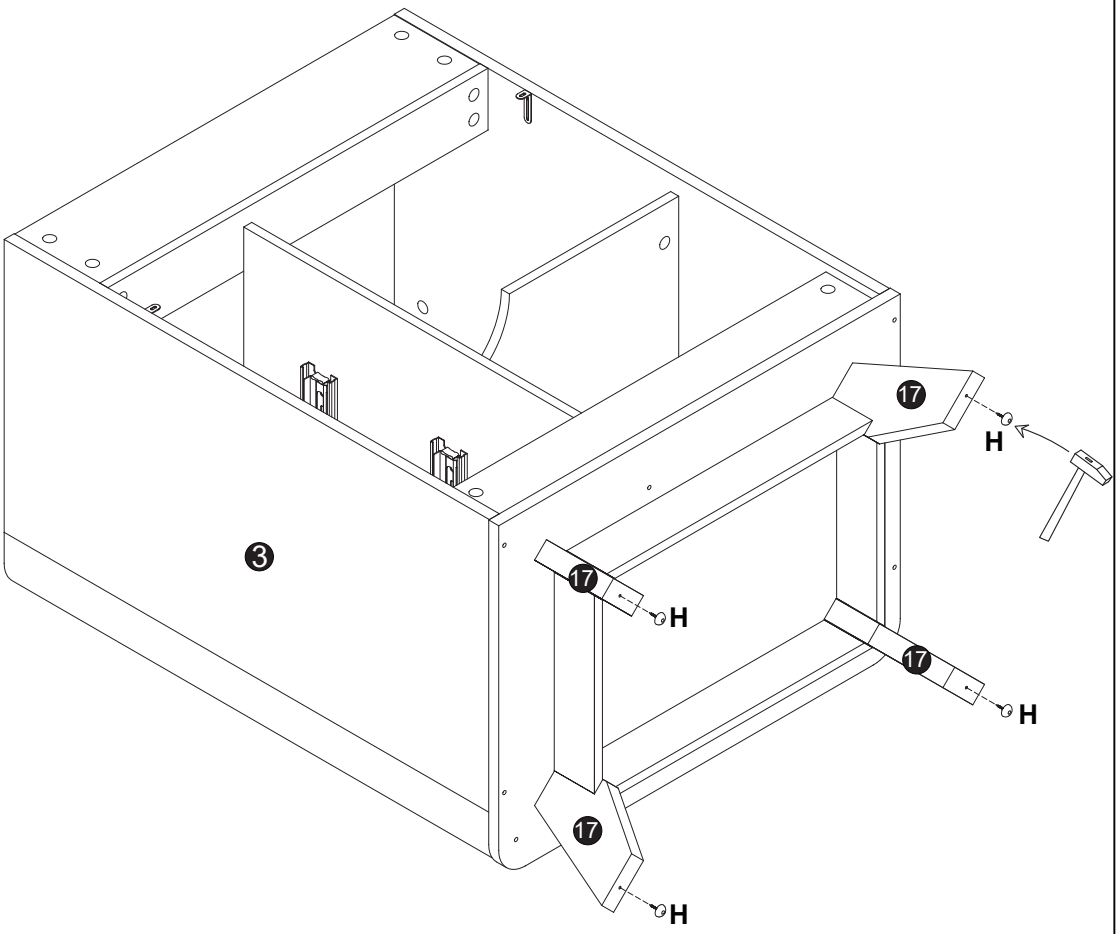

	H*4

15

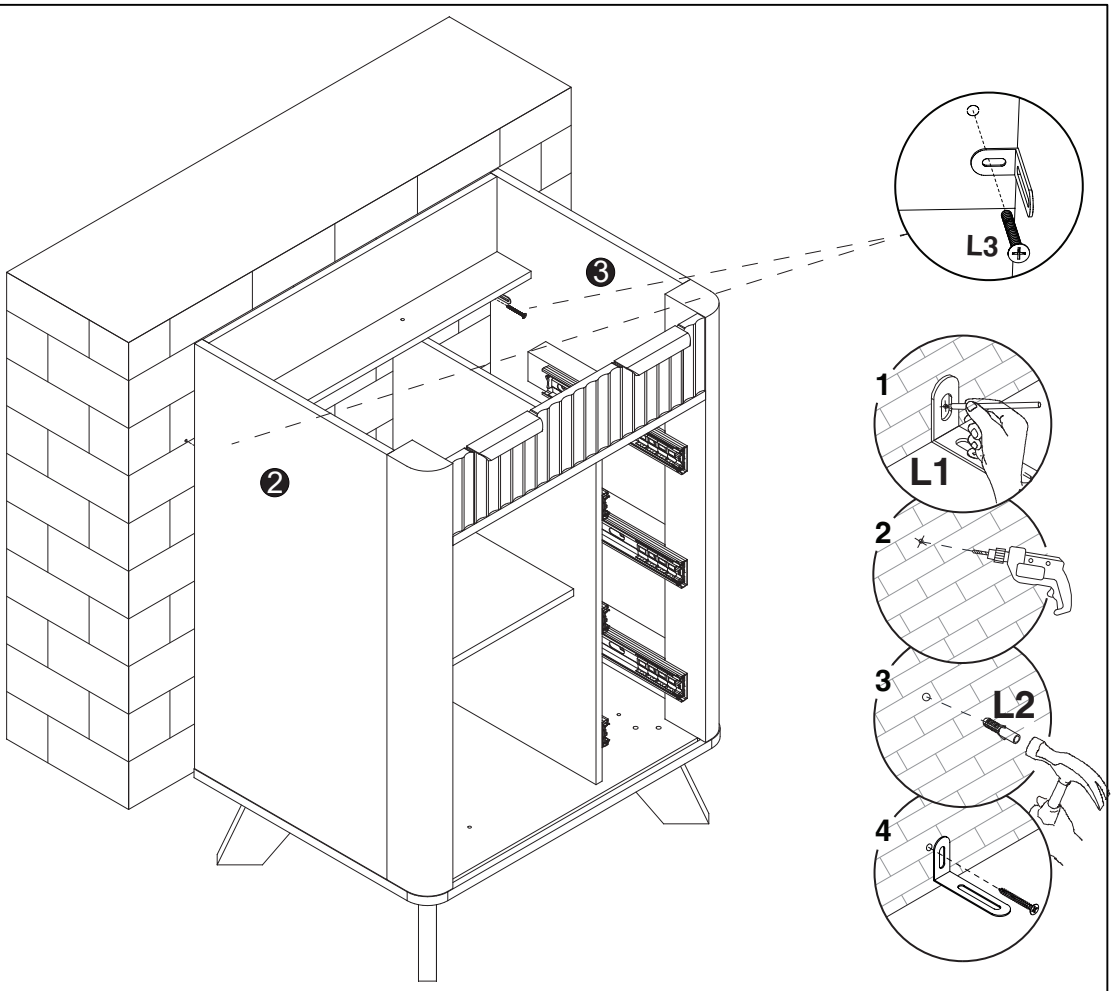

	L2*2
	L3*2

16

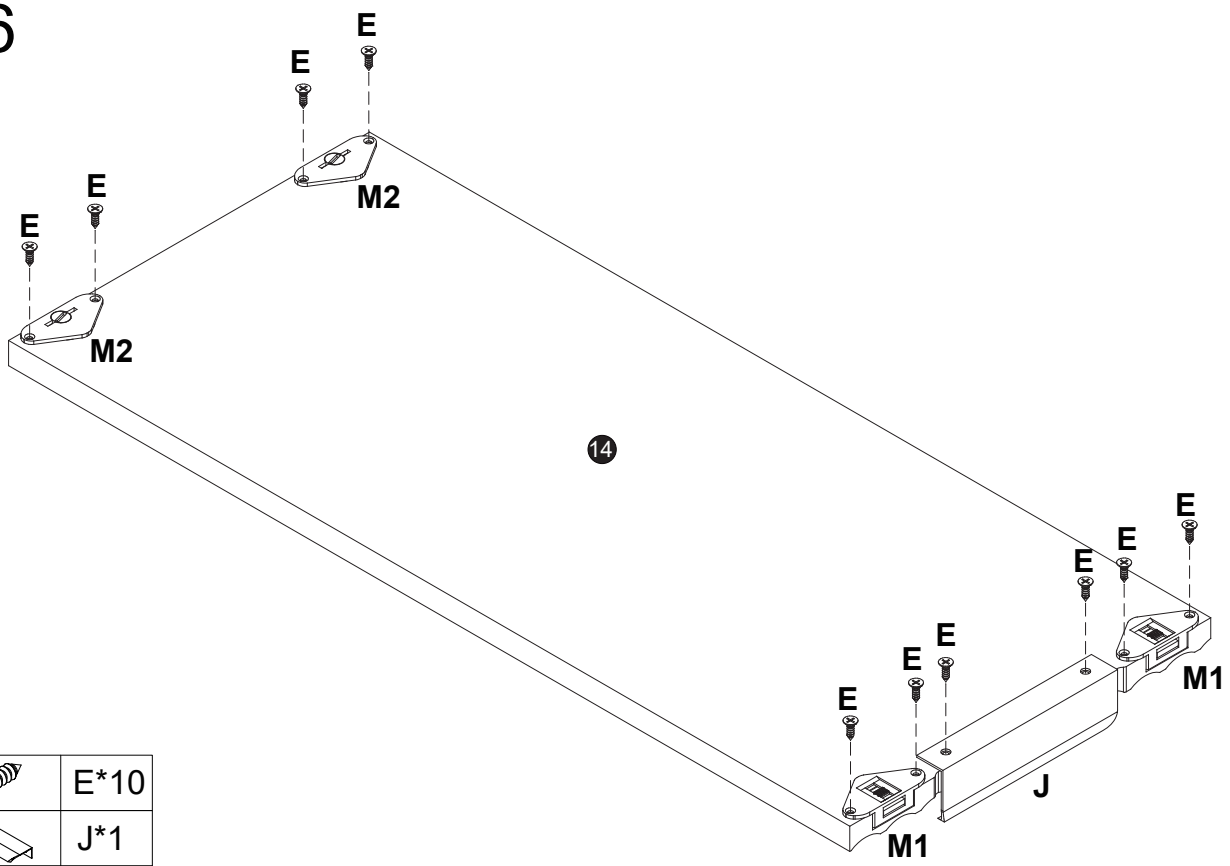

	E*10
	J*1
	M1*2
	M2*2

17

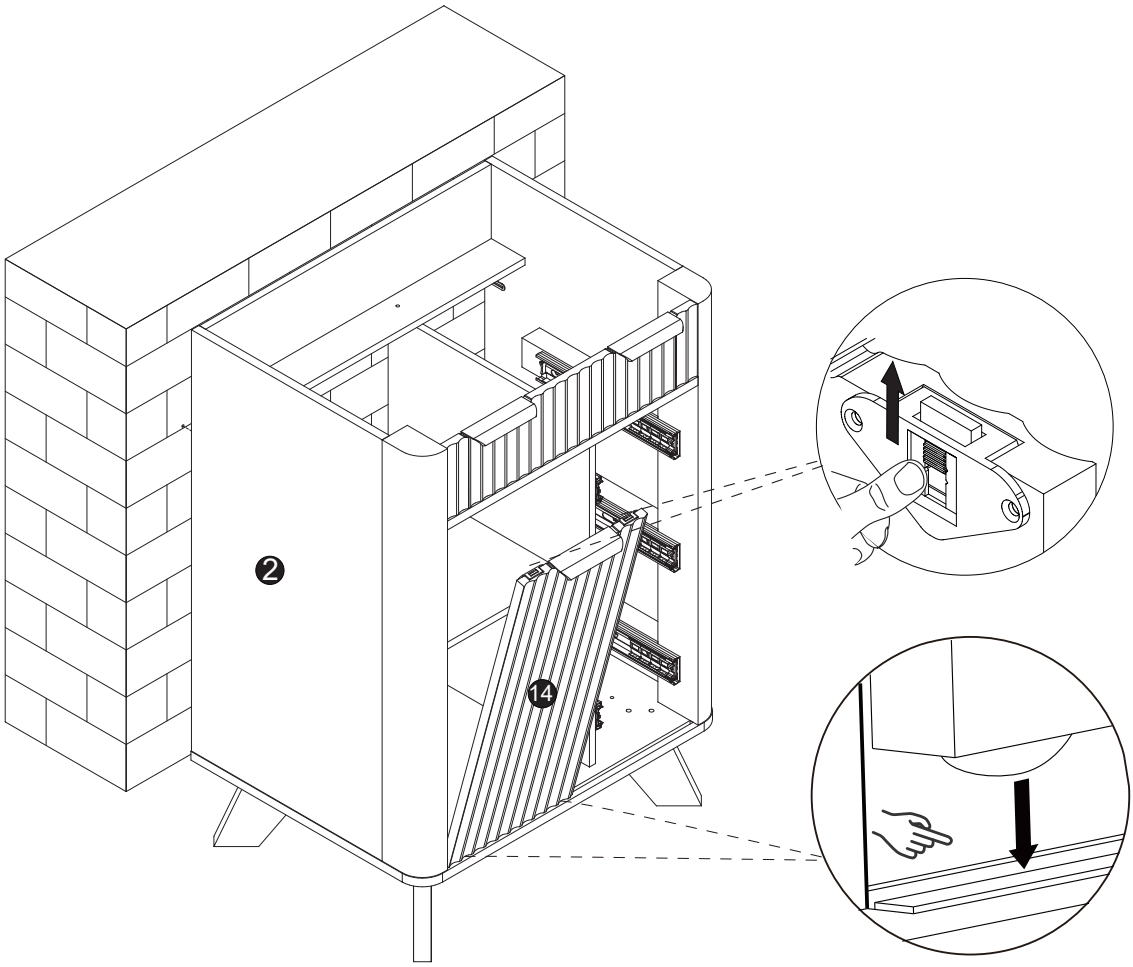

18

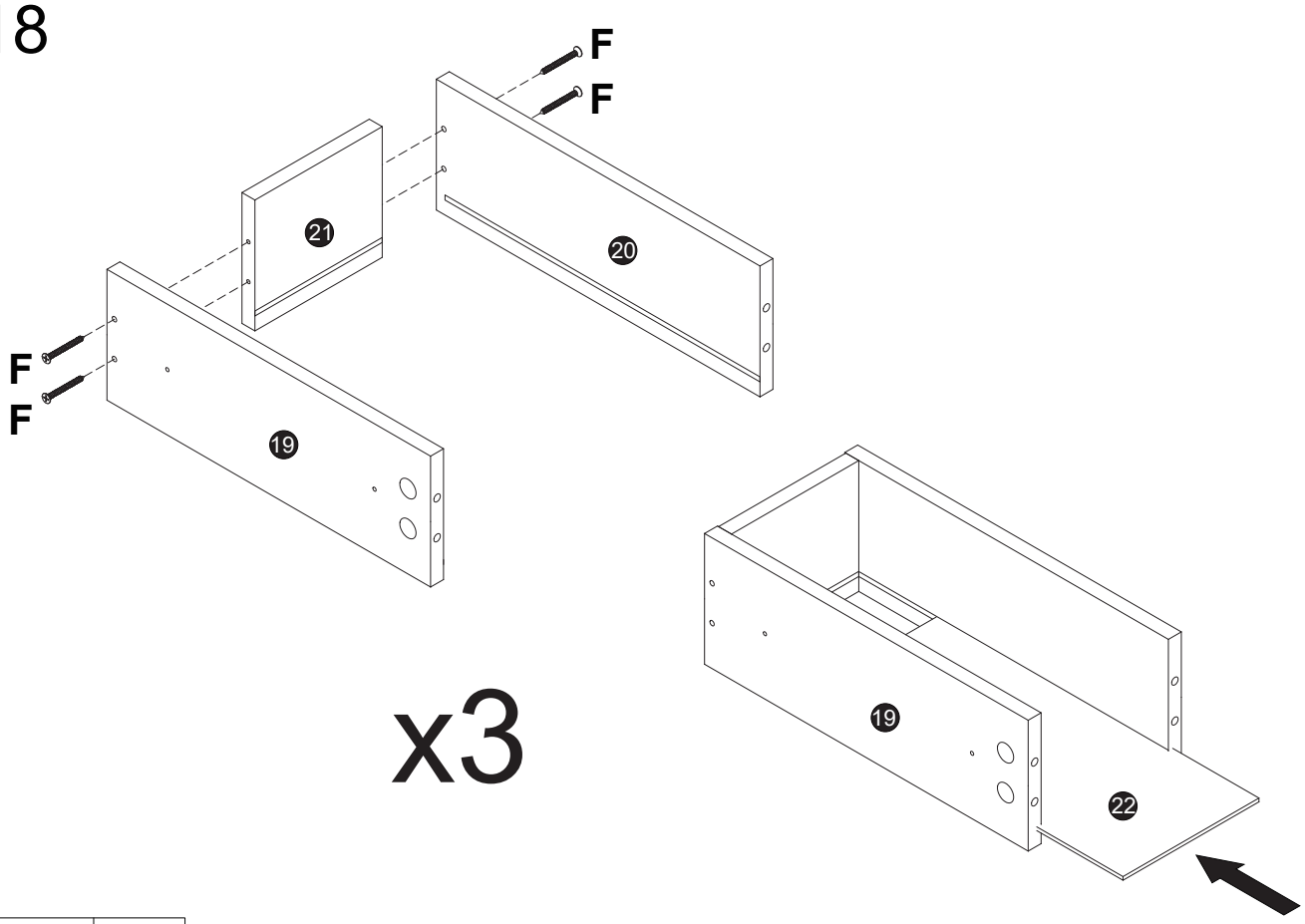

	F*12

19

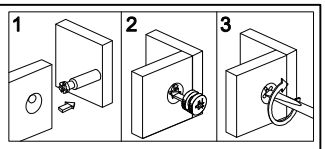

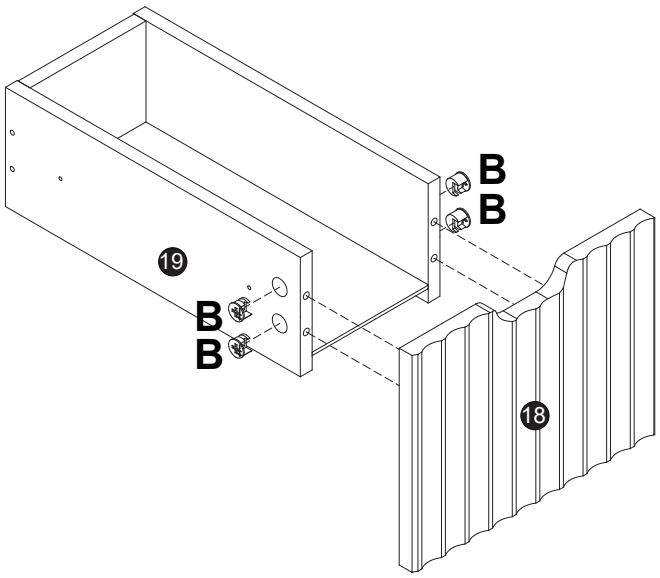

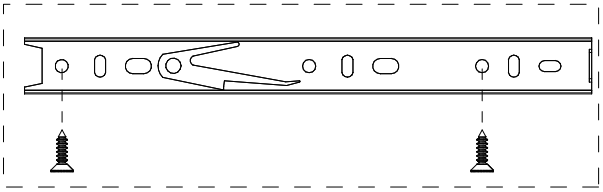

x3

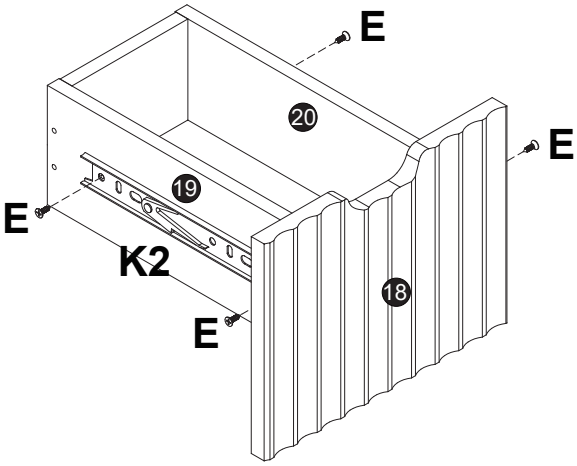

	B*12
	E*12
	K2*6

20

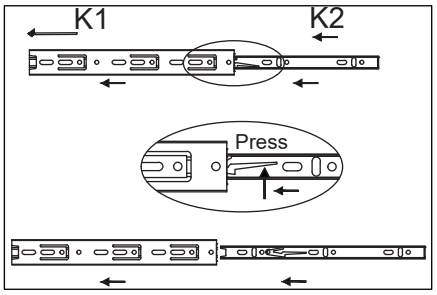

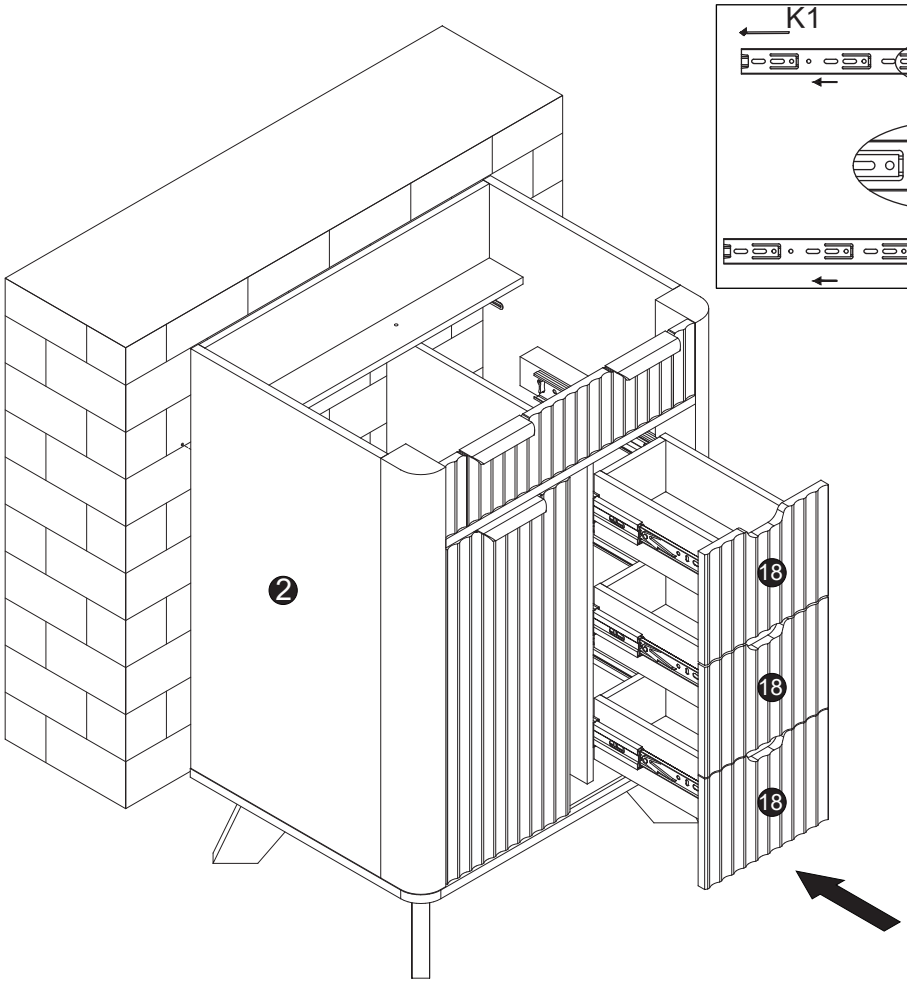
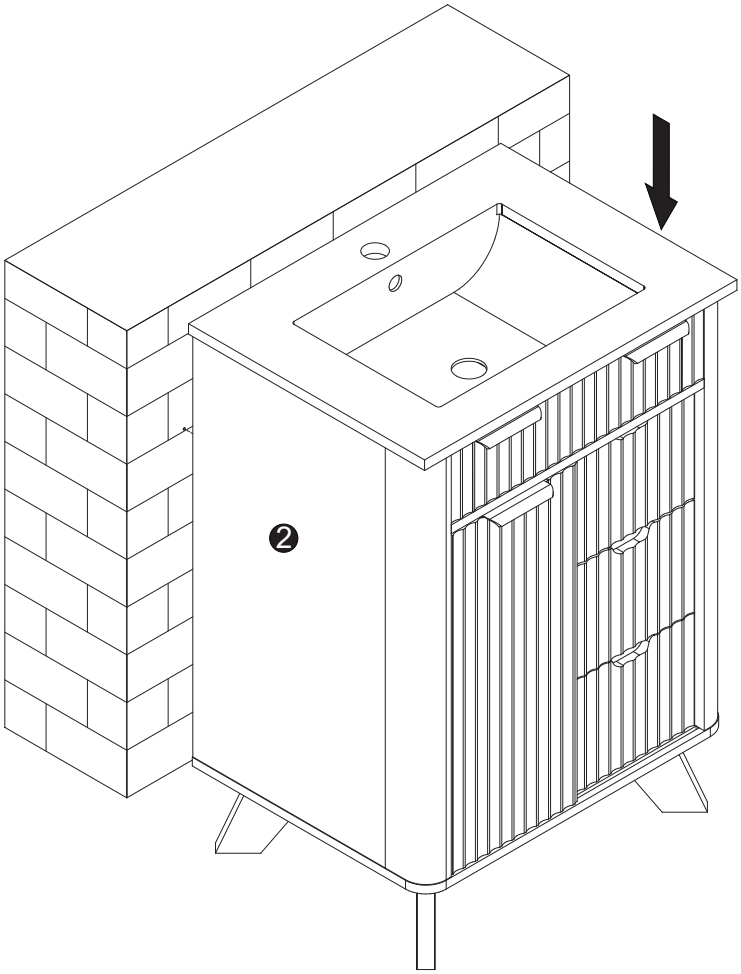
21