ROVIGO

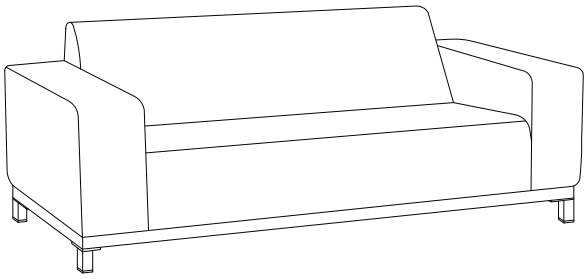

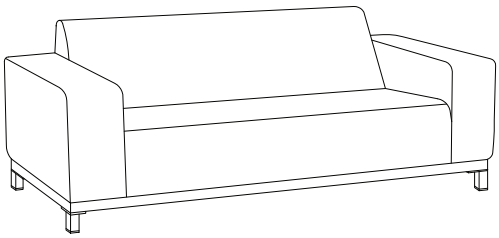

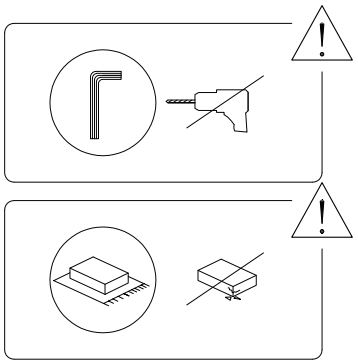

1/3

A	B	C
		
x 1	x 4	x 2

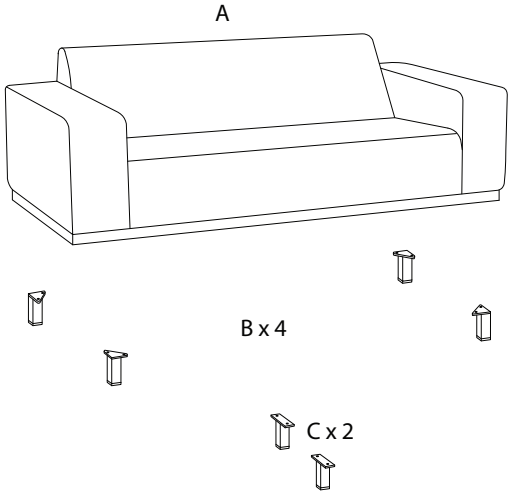

D	E	F	G
 M6 x 30			 M6 x 20
x 8	x 12	x 1	x 4

1

A	B	D	E	F
		 M6 x 30		
x 1	x 4	x 8	x 8	x 1

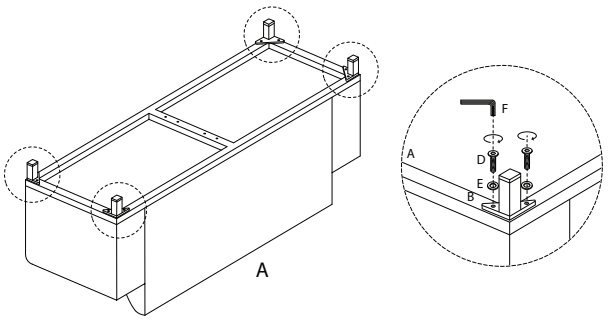

2

C	E	F	G
			 M6 x 20
x 2	x 4	x 1	x 4

