VOLTERRA

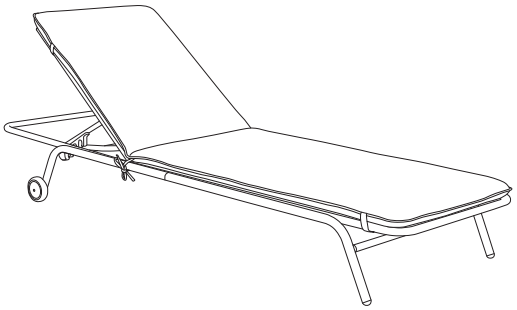

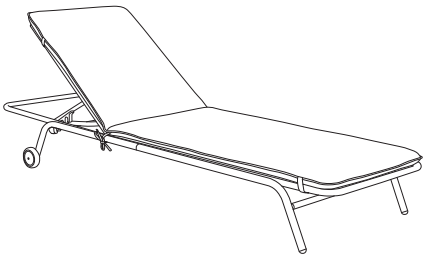

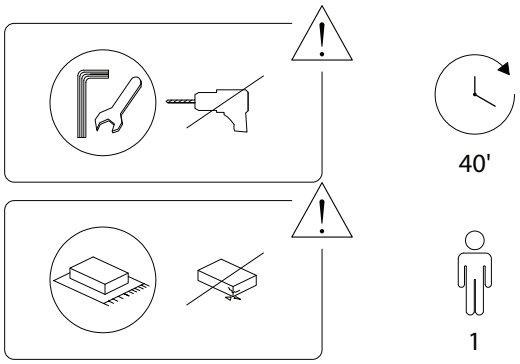

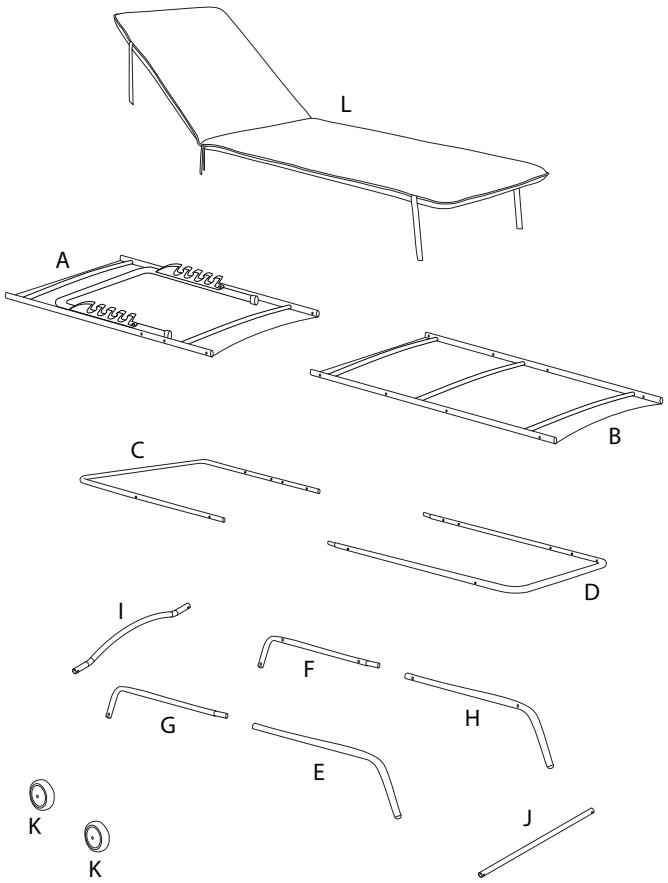

A	B	C	D
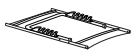	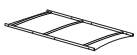		
x 1	x 1	x 1	x 1
E	**F**	**G**	**H**
	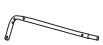	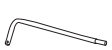	
x 1	x 1	x 1	x 1
I	**J**	**K**	**L**
			
x 1	x 1	x 2	x 1
M	**N**	**O**	**P**
 M6 x 30	 M6 x 35	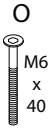 M6 x 40	
x 4	x 20	x 2	x 2

Q	R	S	T	U
			 M4	 M5
x 28	x 4	x 1	x 1	x 1

1

E	F	G	H
x 1	x 1	x 1	x 1

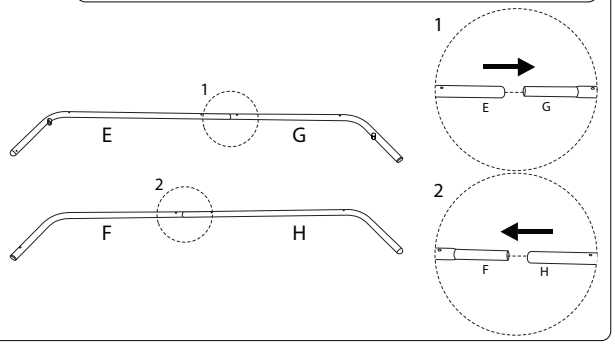

2

I	J	M	Q	R	S	T
x 1	x 1	M6 x 30 x 4	x 8	x 4	x 1	M4 x 1

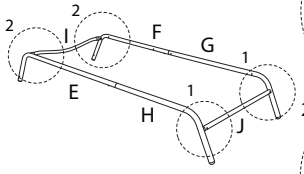

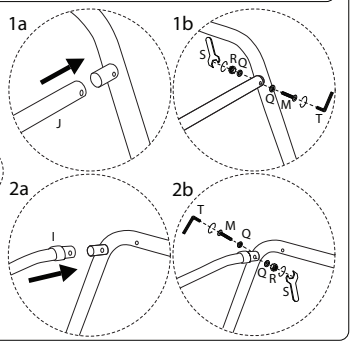

3

C	D
x 1	x 1

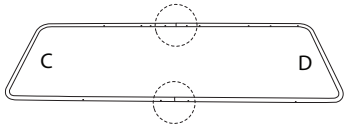

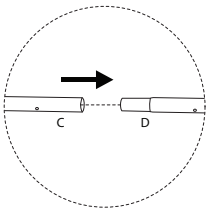

4

N	Q	T
M6 x 35 x 8	x 8	M4 x 1

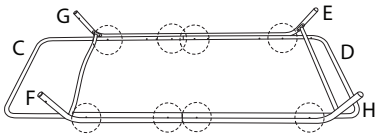

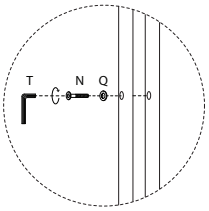

5

A	B	N	P	Q	T
x 1	x 1	M6 x 35 x 10	x 2	x 10	M4 x 1

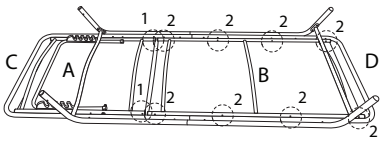

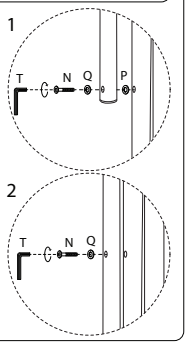

6

K	N	O	Q	T	U
x 2	M6 x 35 x 2	M6 x 70 x 2	x 2	M4 x 1	M5 x 1

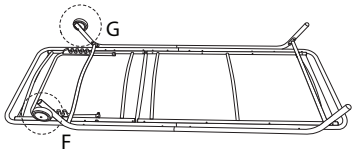

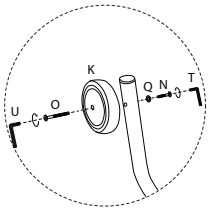

7

L
x 1

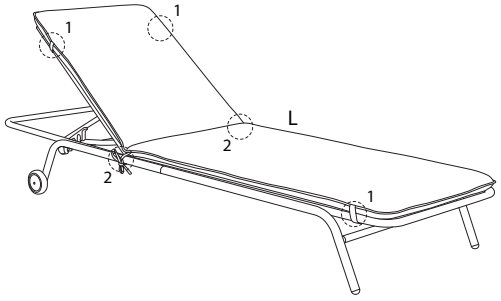

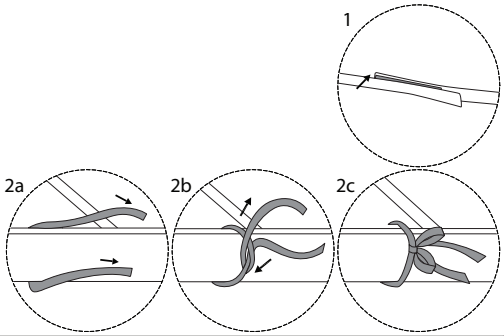

!

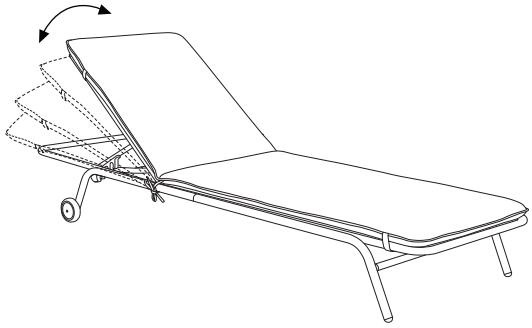

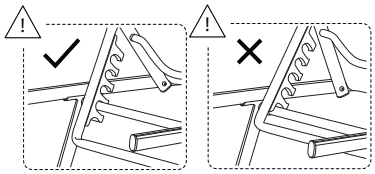

1704/VOLTERRA/180226/