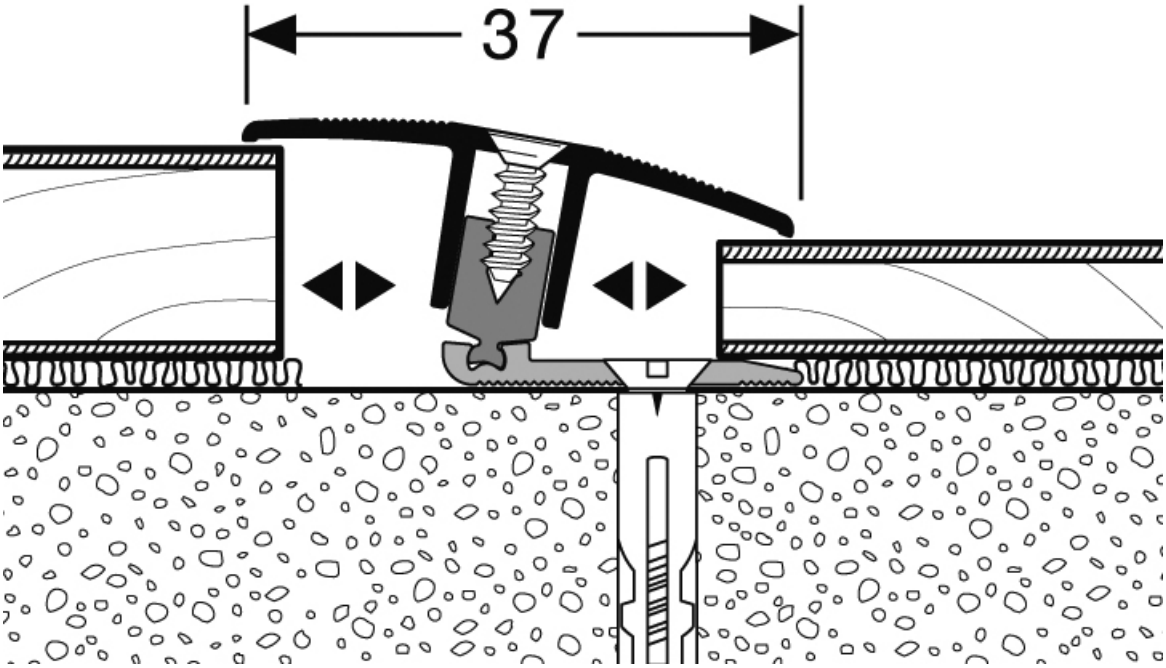
37