VFU71BRX

Material del fregadero	Acero inoxidable
Tipología	Cubeta monostampa
Número de cubetas	1
Código EAN	8017709366155



Estética

Estética	Universal
Color	Bronce
Acabado	PVD Cepillado
Serie	Mira
Tipo de instalación	Filotop, Plato, Bajo encimera
Logo	Embutido
Agujero para grifo / Agujero para grifo precortado	No agujero

	Tipología cubeta	Dimensiones cubeta , L x P x A (mm)	Profundidad cubeta (mm)	Radio angular cubeta	Rebosadero	Posición filtro	Dimensión filtro
Cubeta	Rayada	710 x 400 x 200	200	15	Sí, alineado	De pared	3.5"

Características técnicas

Características del recubrimiento PVD	Espesor del revestimiento, Eco-friendly, Fácil de limpiar, Hipoalergénico
Dimensiones del producto (mm)	200x750x440 mm
Dimensiones hueco instalación sobre encimera (mm)	735*425 mm
Altura desde encimera de la cocina	1 mm
Medida mueble empotrable	80 cm
Número de ganchos	8
Tipología ganchos	Estándar + clip bajo encimera
Possibility to install waste disposal	Sí

Dimensiones hueco instalación bajo encimera (mm)	712*402 mm
Radio angular orificio de empotrado	16 mm

Equipo accesorios incluidos

Equipo accesorios montaje	Cubeta, Sifón con conexión para lavavajillas, Ganchos montaje, Silicona

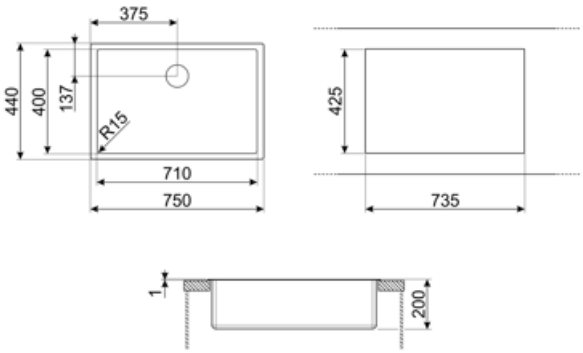

Accesorios Compatible



KITFD050

Triturador de residuos 0,5 HP, Motor: 1/2 caballo de potencia, Se adapta a todos los fregaderos con salida de residuos de 3 1/2



KITFD100

Triturador de residuos 1 HP, Motor: 1/2 caballo de potencia, compatible con todos los fregaderos con salida de desagüe de 3 1/2".



KITFD075

Triturador de residuos 0,75 HP, Motor: 1/2 caballo de potencia, compatible con todos los fregaderos con salida de desagüe de 3 1/2".



STABMIX

Tap stabiliser

Symbols glossary



Tamaño del mueble base: Se requiere el tamaño del gabinete base para la instalación del fregadero.



Plano: modo de instalación del fregadero con borde plano que descansa discretamente sobre la encimera.



Undermount: cómo instalar el fregadero o la placa directamente debajo de la superficie de trabajo, lo que le permite aprovechar toda la superficie disponible.



Espesor del revestimiento entre 0,2 mm y 2 mm



El proceso de fabricación del tratamiento PVD es 100 % ecológico y respetuoso con el medio ambiente.



Indica la profundidad de la cubeta del fregadero



Filotop: tipo de instalación que permite que la parte superior y el fregadero se integren perfectamente con la parte superior de la cocina.



Fácil de limpiar



Los recubrimientos PVD son hipoalergénicos y aptos para su uso en contacto con alimentos.

Benefit (TT)

Un solo seno para una mayor adaptabilidad, capacidad y optimización del espacio.

Un solo seno para una mayor adaptabilidad, capacidad y optimización del espacio.

Kit para la eliminación de residuos

Posibilidad de instalar el KITFD100 para desechar fácilmente los residuos orgánicos, ahorrando tiempo y esfuerzo.

La eliminación de residuos es la solución ideal para una cocina limpia y sostenible: fácil de usar y compacto, elimina los restos de comida directamente desde el fregadero, reduciendo los malos olores y mejorando la higiene.