BUAYAN

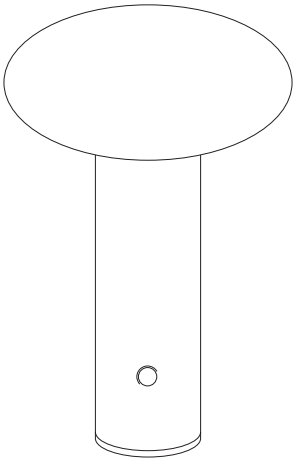

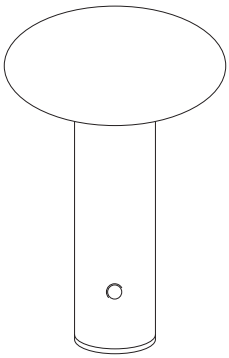

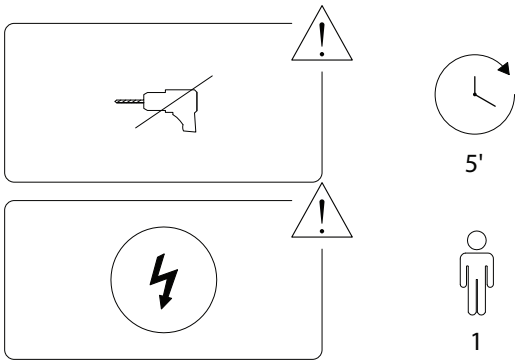

1/4

2324/BUAYAN/201224/

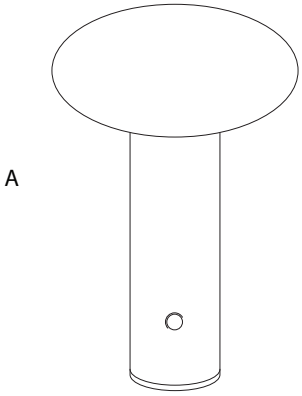

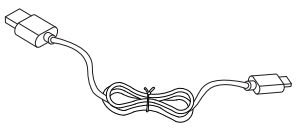

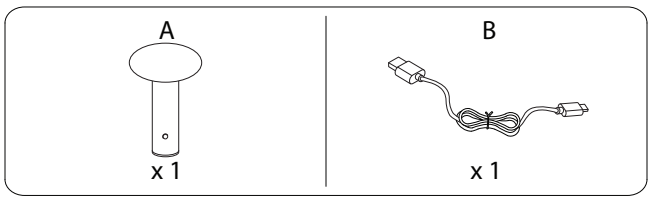

2/4

2324/BUAYAN/201224/

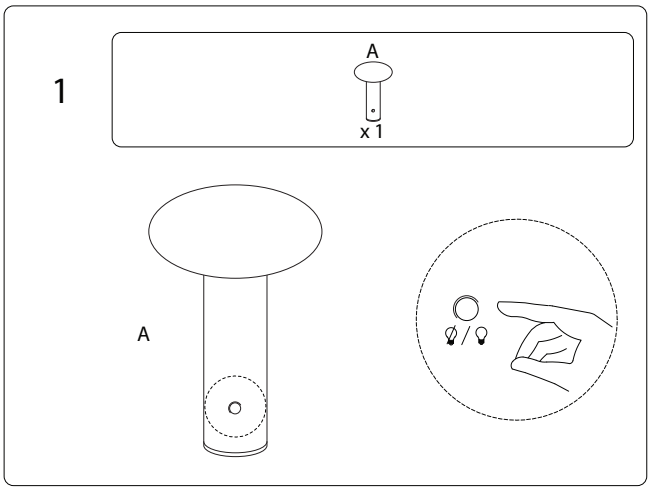

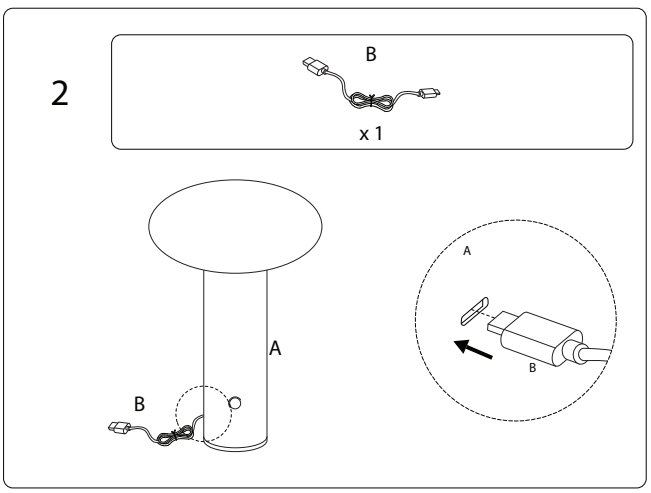

3/4

2324/BUAYAN/201224/

!

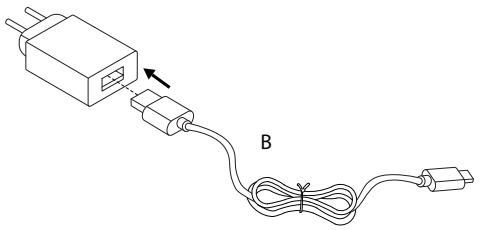

3

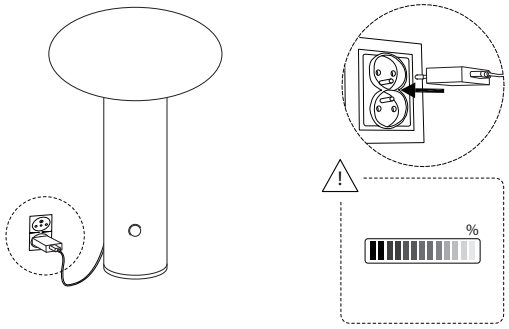

2324/BUAYAN/201224/