TOCUYO

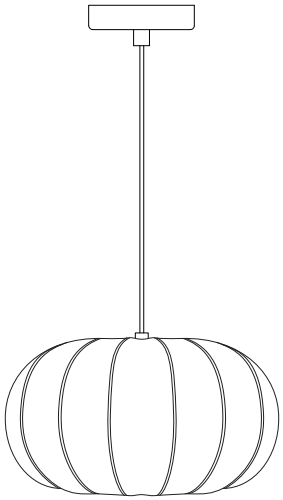

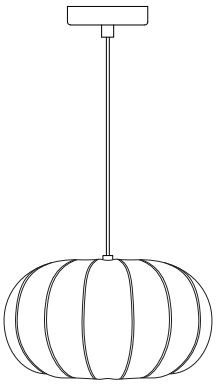

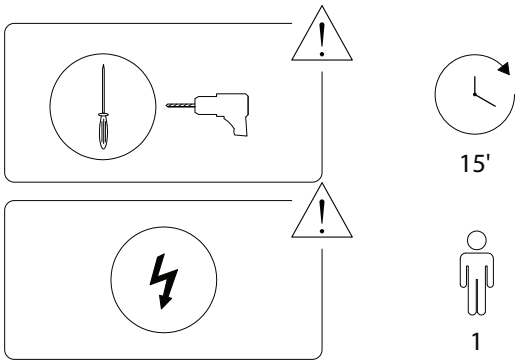

1/5

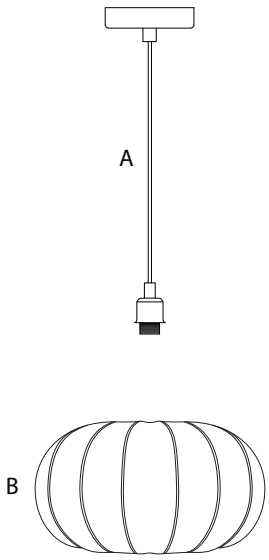

A	B	C	D	E
x 1	x 1	x 1	x 2	x 2

2/5

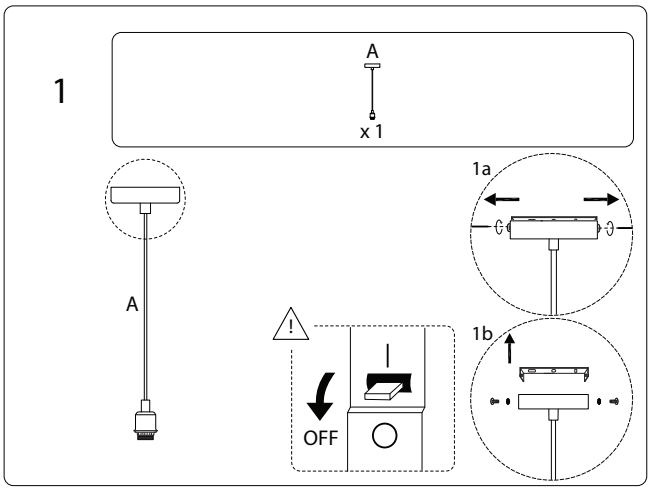

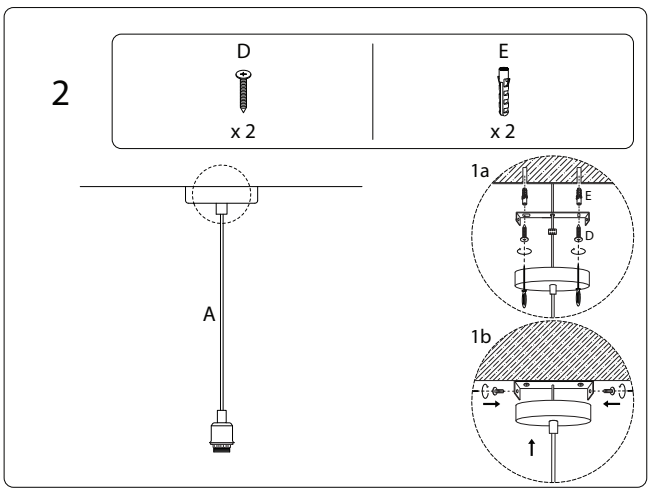

3/5

3

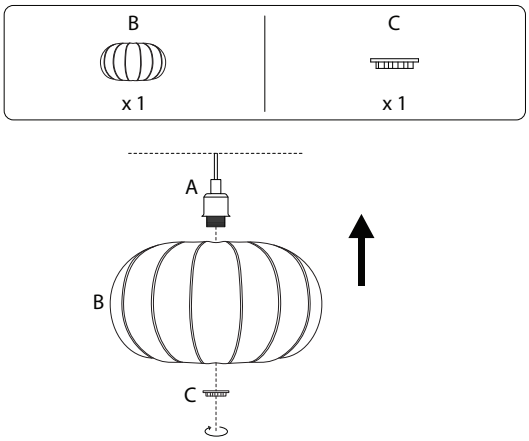

4

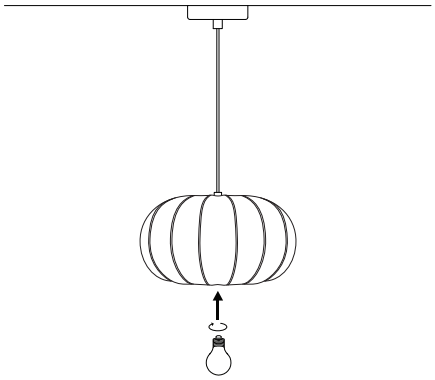

2436/TOCUYO/191224/

!

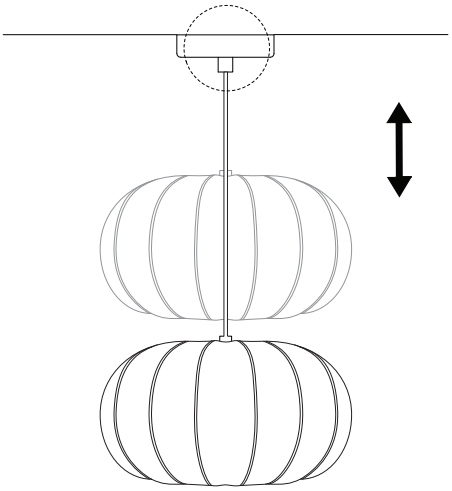

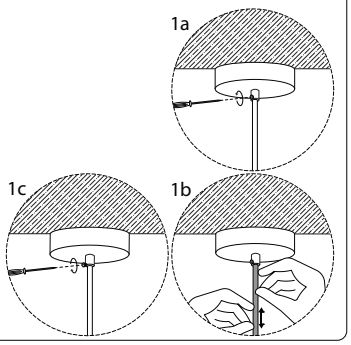

2436/TOCUYO/191224/