GERA

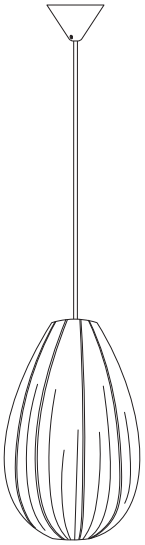

1/6

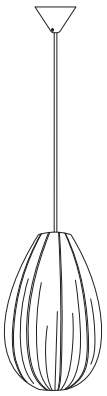

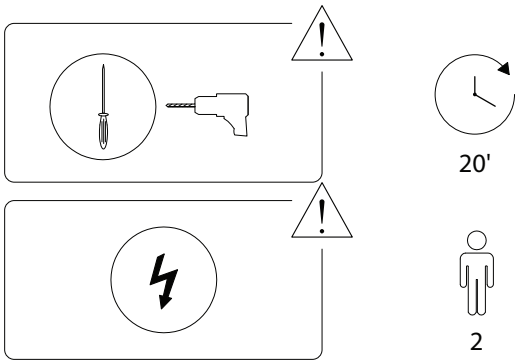

2/6

2436/GERA/060326/

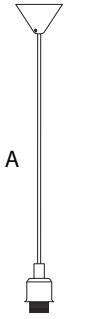

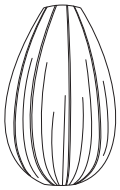

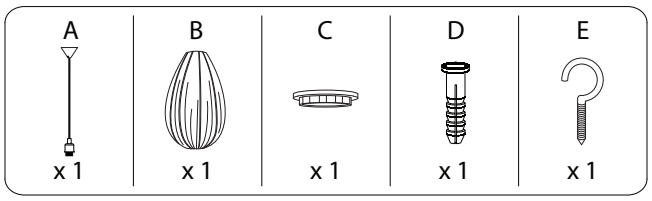

3/6

2436/GERA/060326/

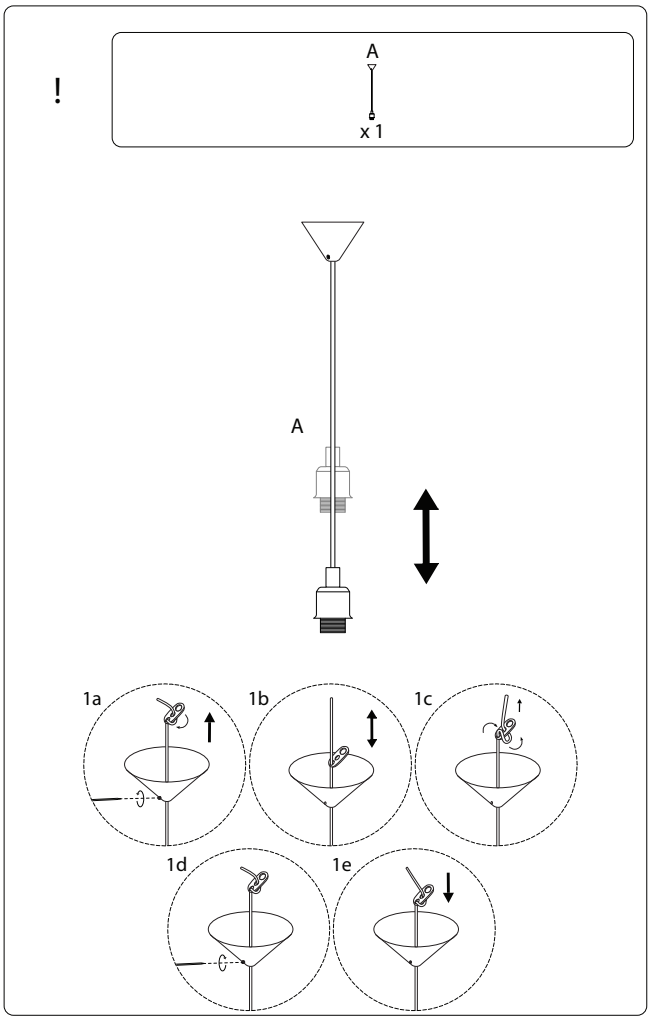

4/6

2436/GERA/060326/

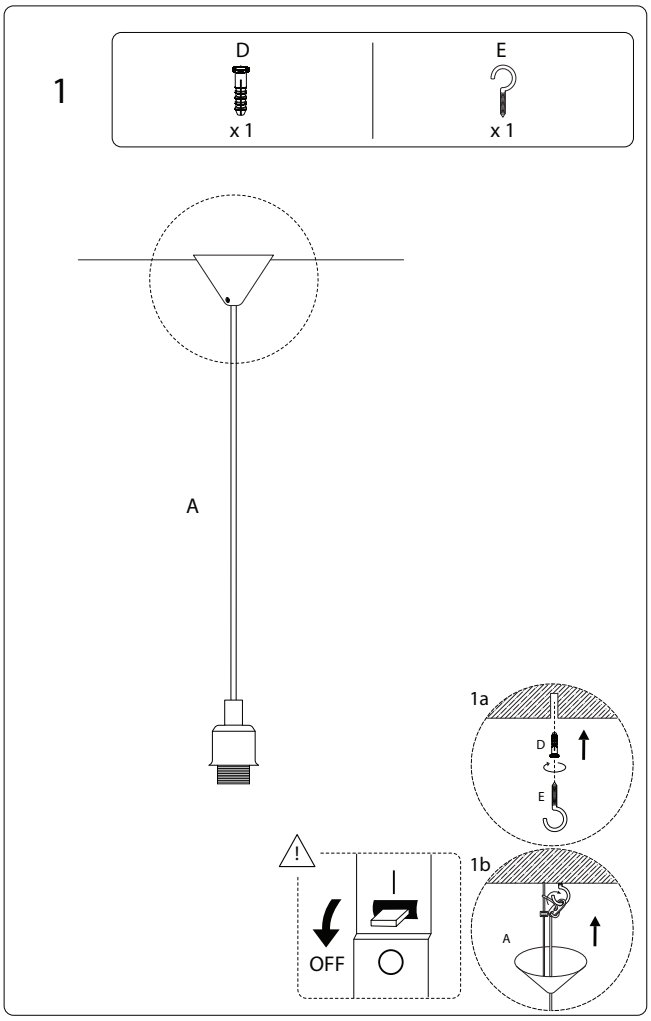
1
D
x 1
E
x 1
A
1a
D
E
1b
A
!
OFF

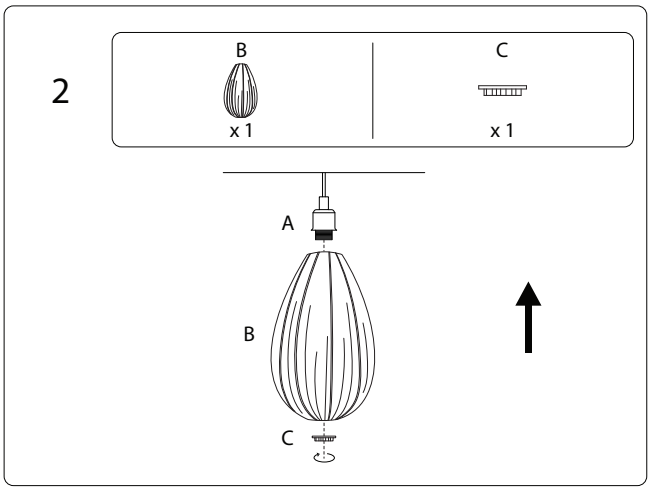
2
B
x 1
C
x 1
A
B
C

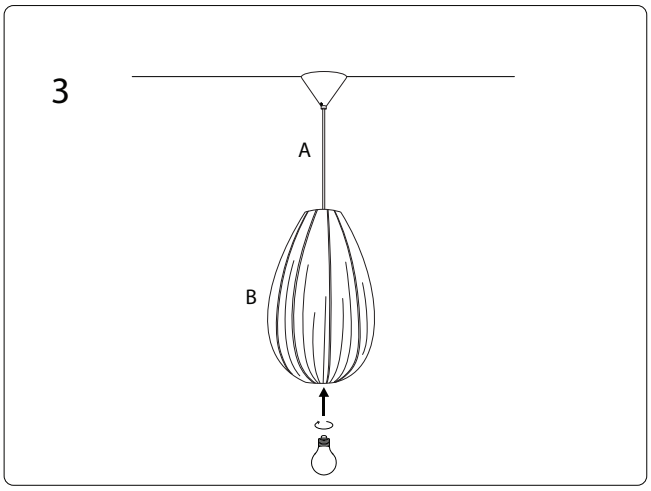
3
A
B