MASCOTA

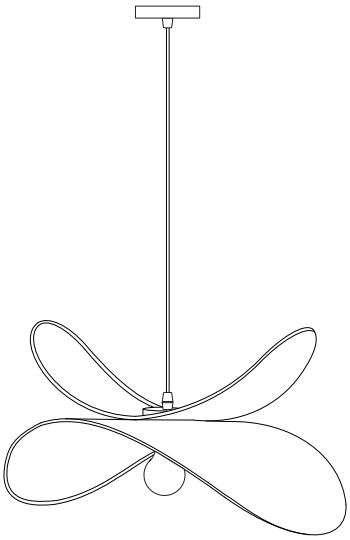

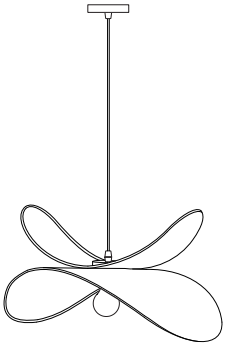

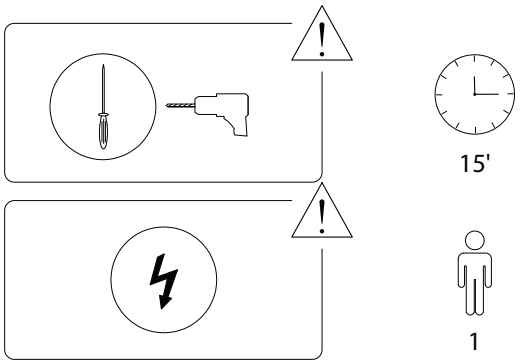

1/5

A	B	C
		
x 1	x 1	x 1

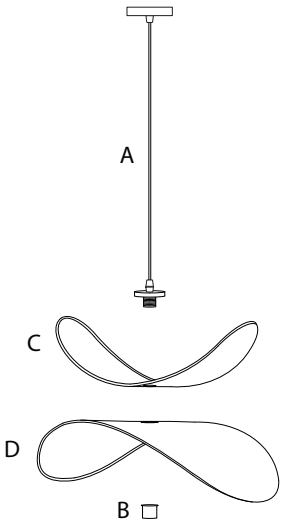

D	E	F
		
x 1	x 2	x 2

2/5

!

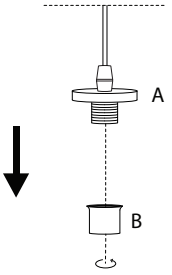

1

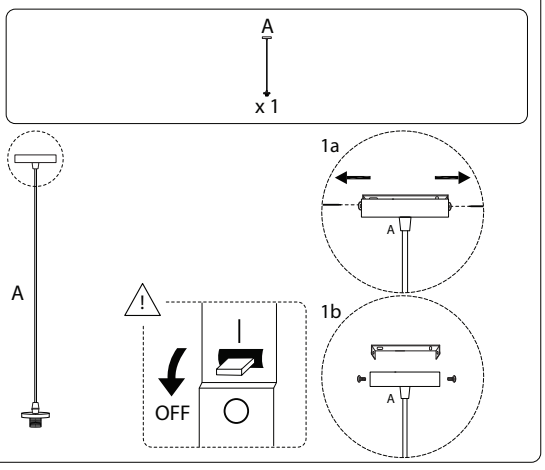

3/5

2

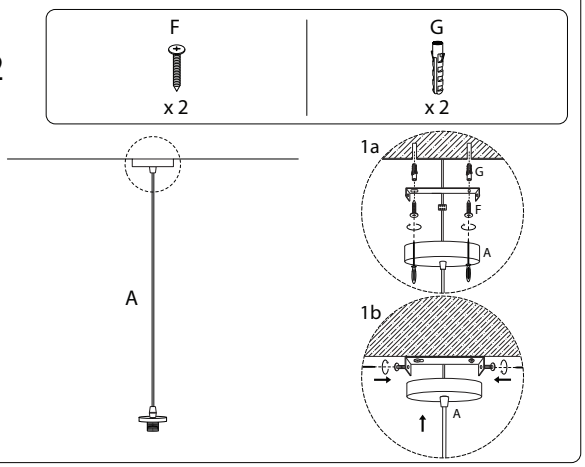

3

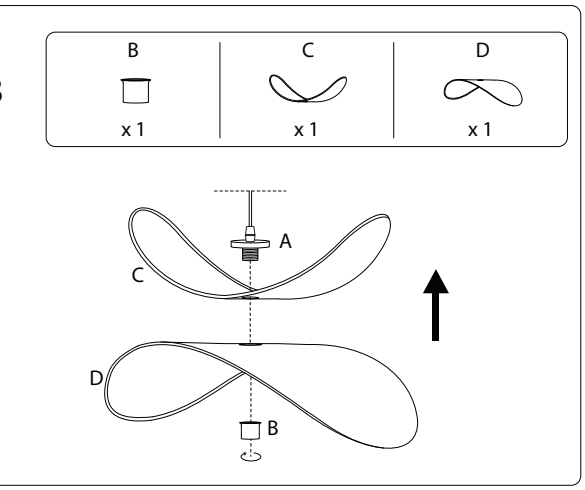

488/MASCOTA/150925/

4

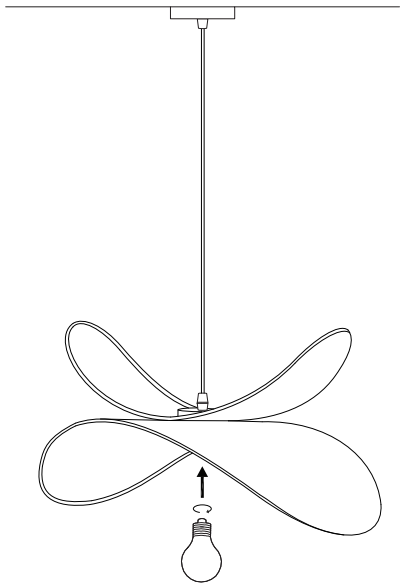

488/MASCOTA/150925/