

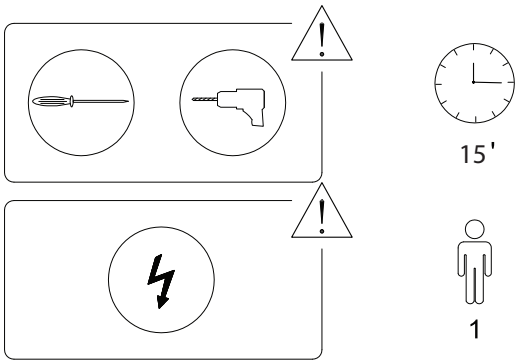

1/3

519/NEVA/090719/

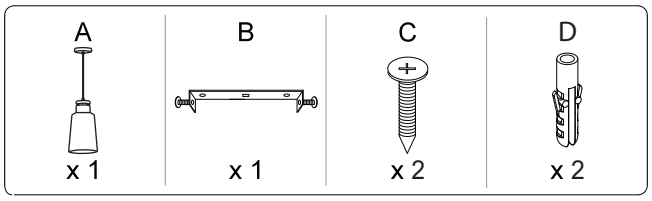

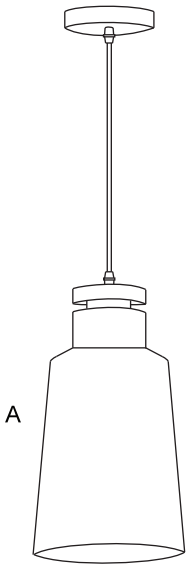

2/3

519/NEVA/090719/

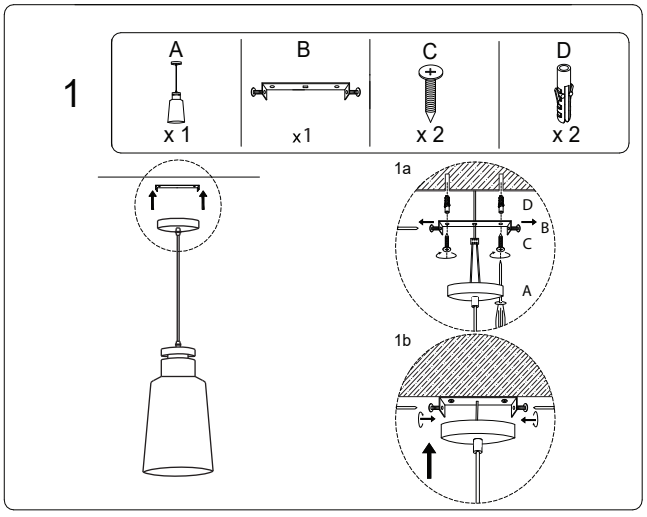

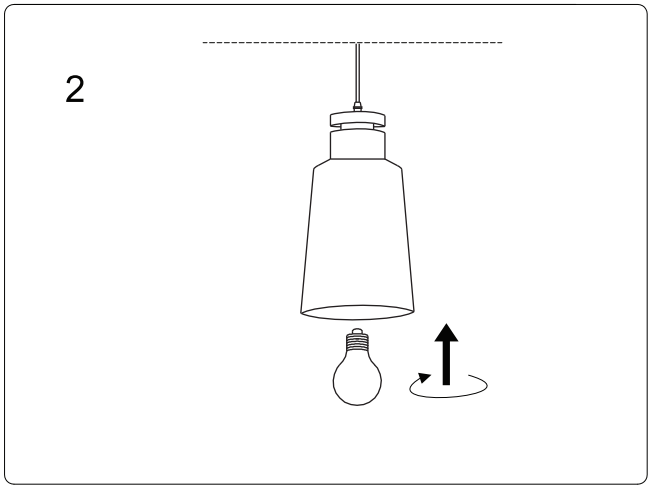

3/3

519/NEVA/090719/