

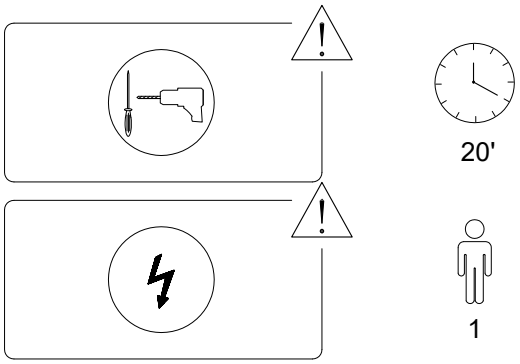

1/4

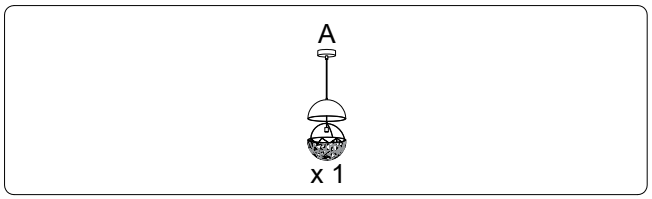

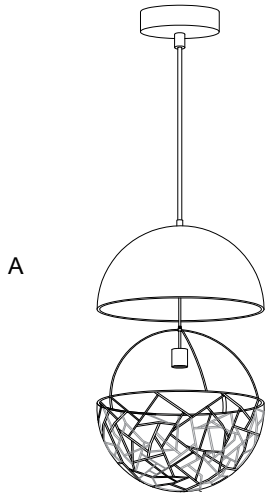



2/4

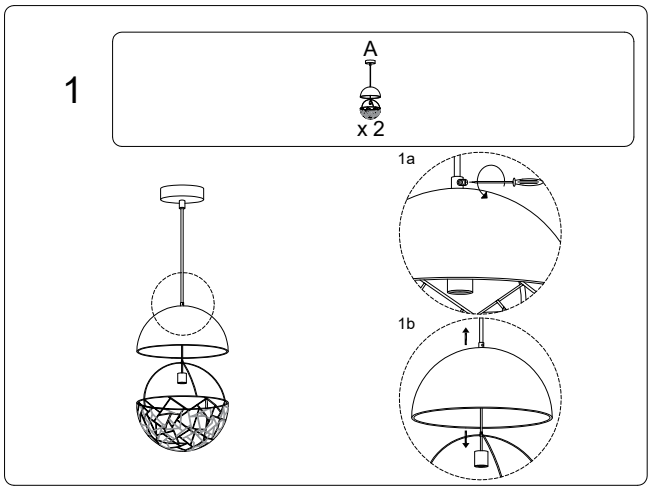

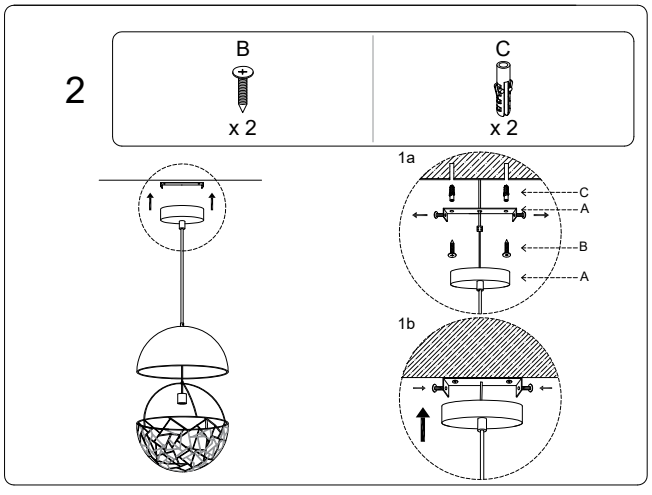

3/4

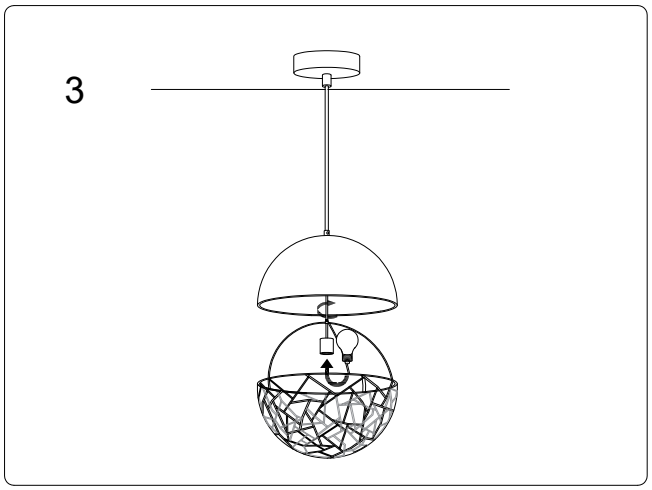

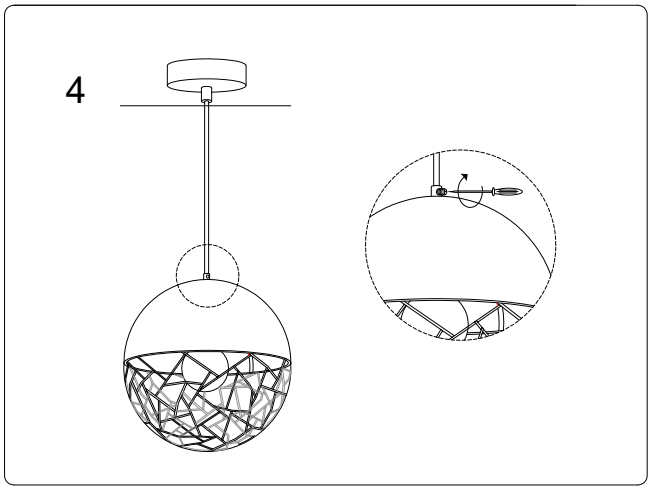

4/4