TOROLA

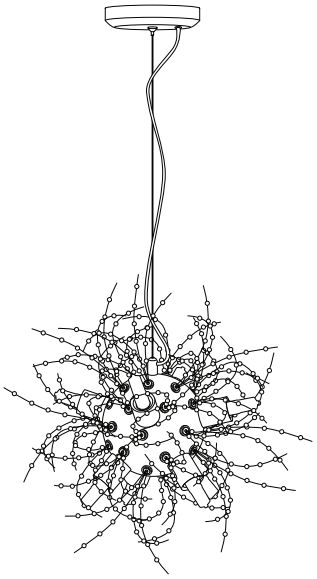

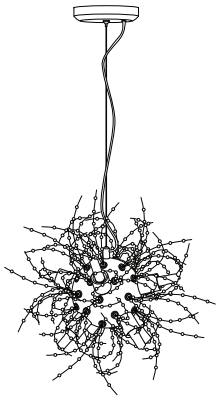

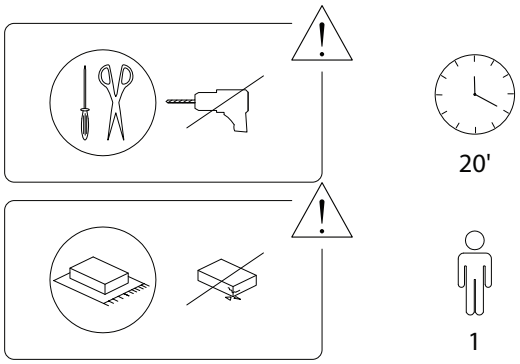

Beliani

Beliani
1988/TOROLA/080923/

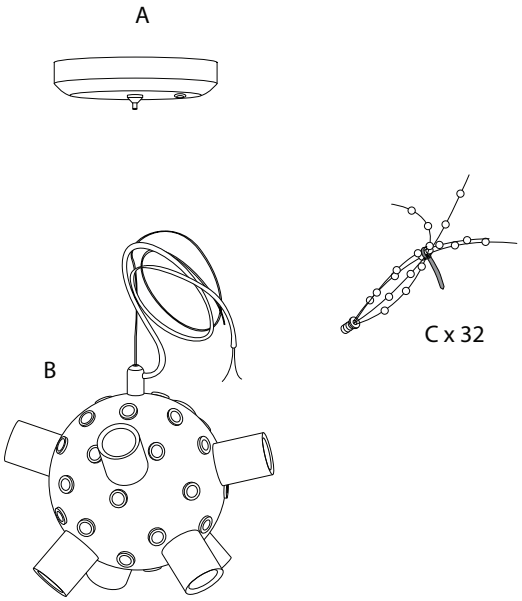

A	B	C	D	E
x 1	x 1	x 32	x 2	x 2

Beliani
1988/TOROLA/080923/

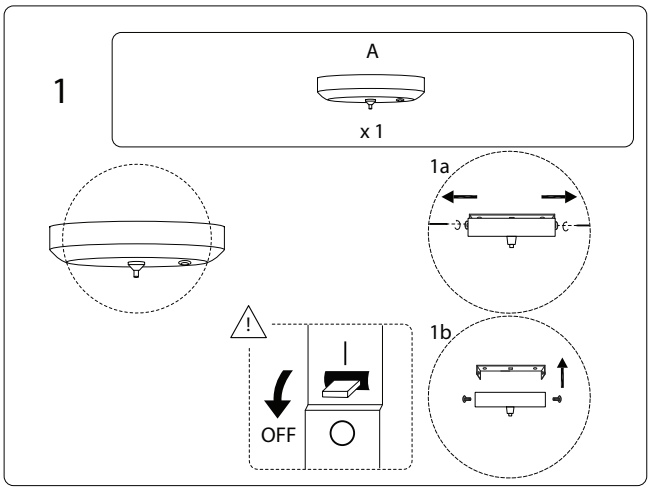

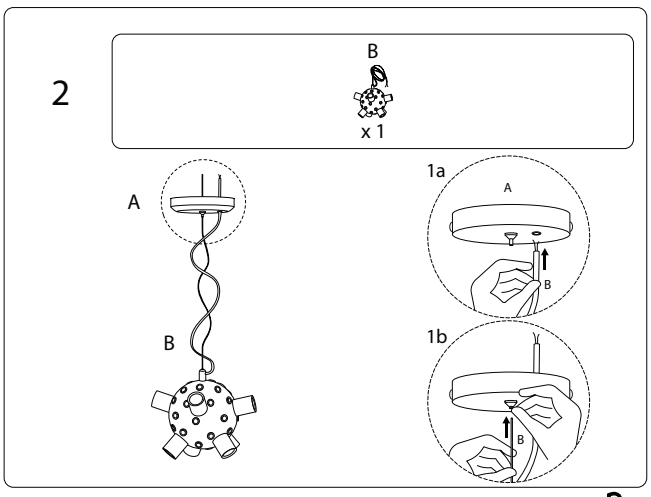

Beliani
1988/TOROLA/080923/

3

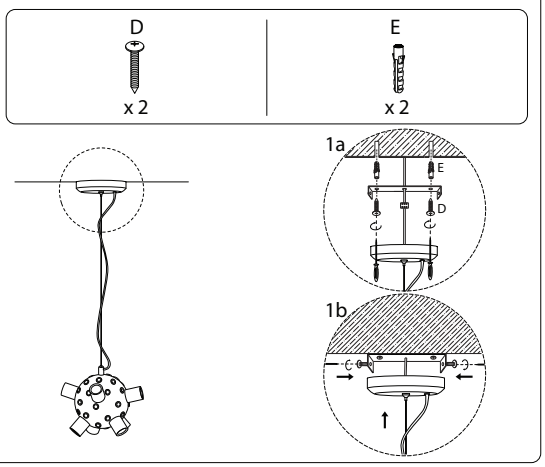

4

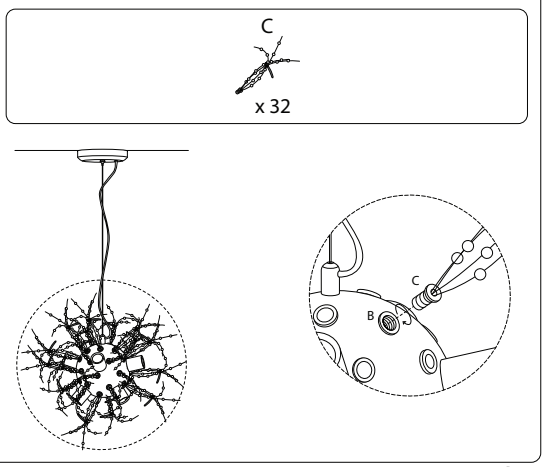

Beliani
1988/TOROLA/080923/

5

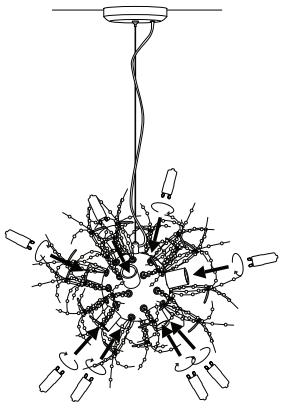

6

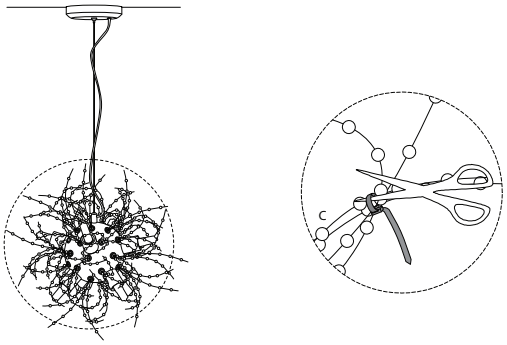

Beliani
1988/TOROLA/080923/

!

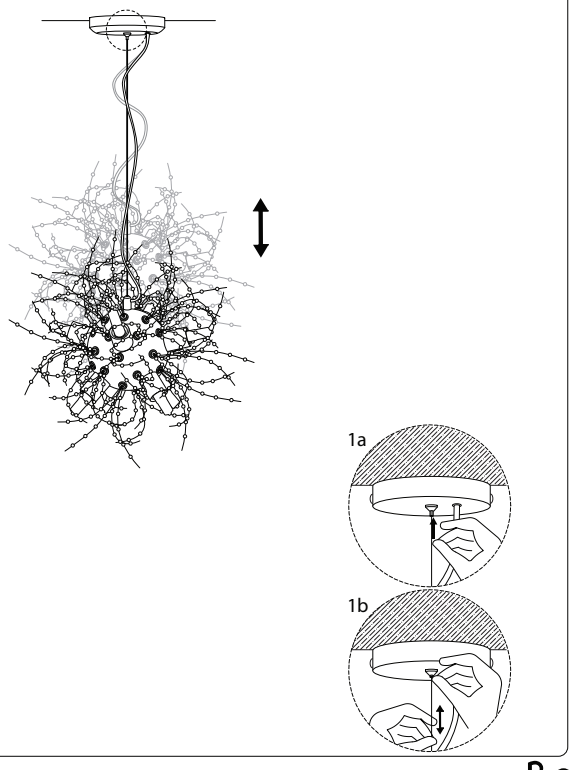

Beliani
1988/TOROLA/080923/

!

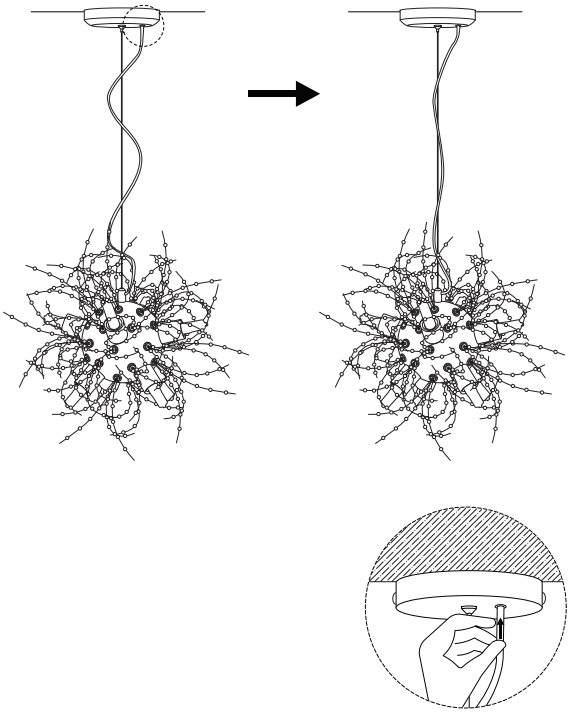

Beliani
1988/TOROLA/080923/