BARGO

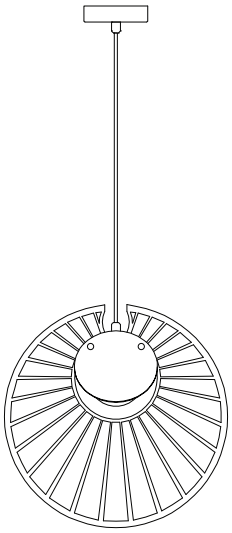

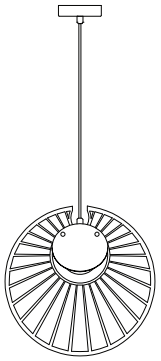

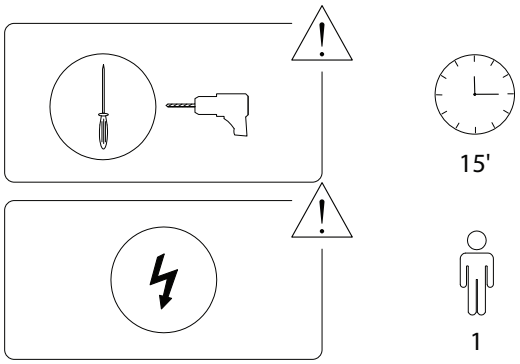

2025/BARGO/080224/

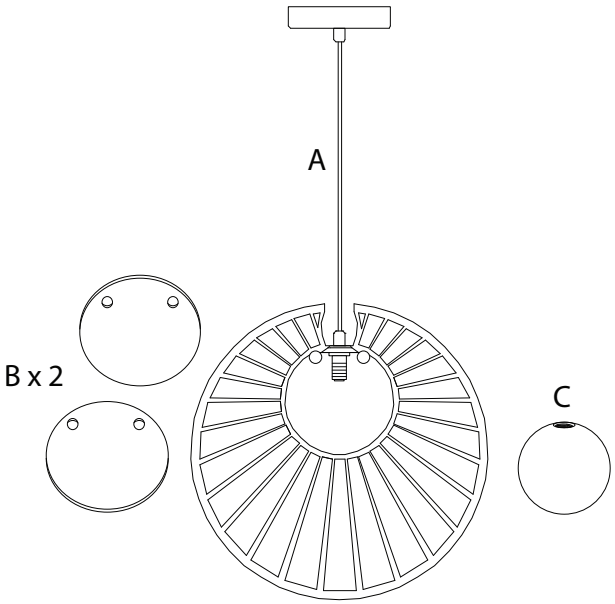

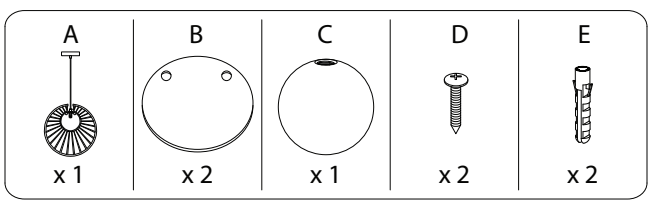

2025/BARGO/080224/

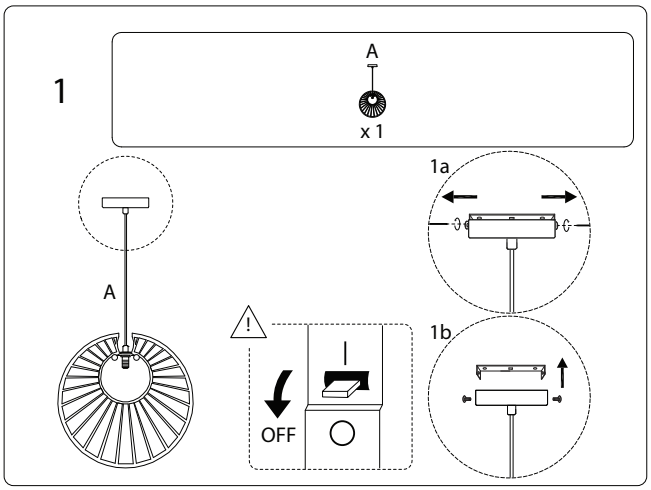

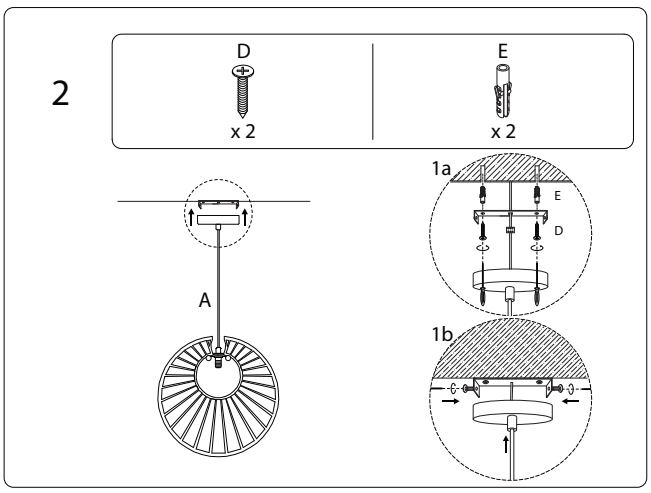

2025/BARGO/080224/

3

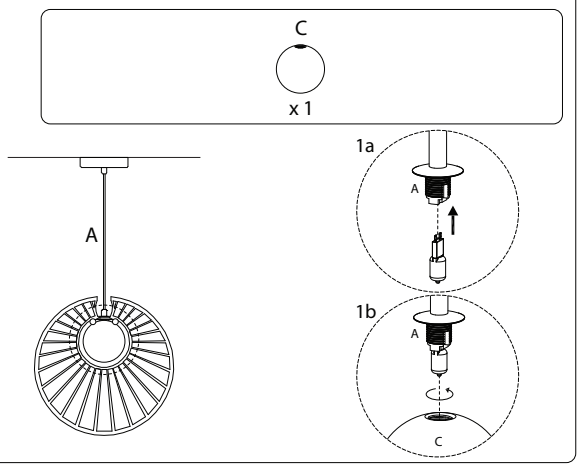

4

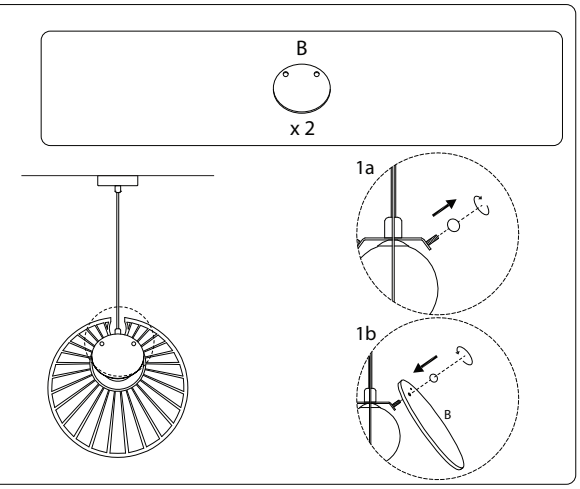

2025/BARGO/080224/

!

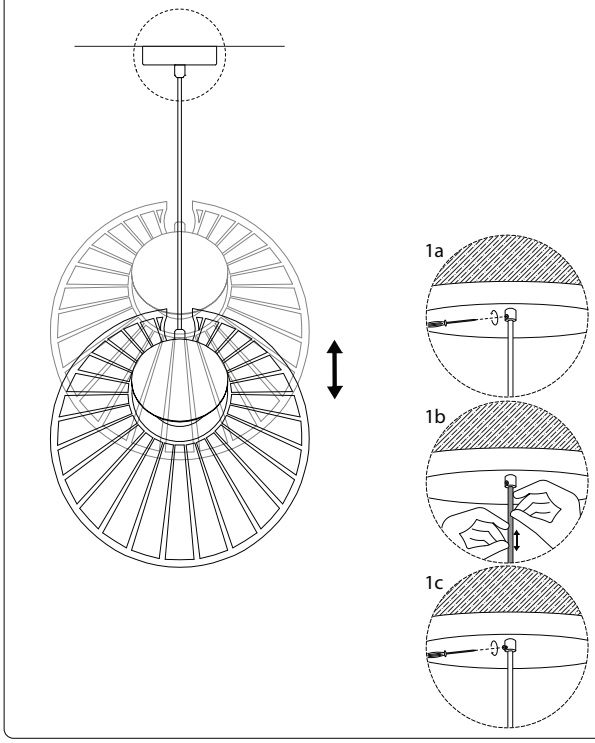

2025/BARGO/080224/