CIBUCO





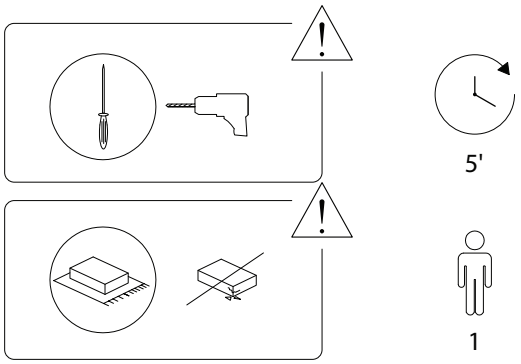

1/5

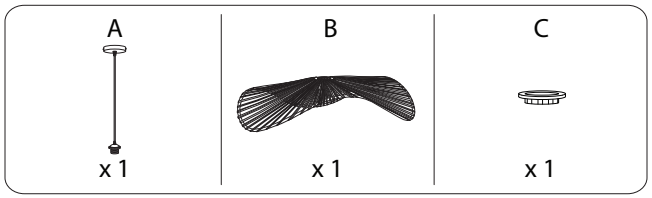

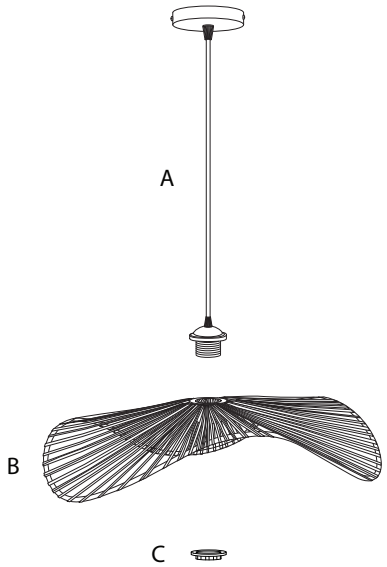

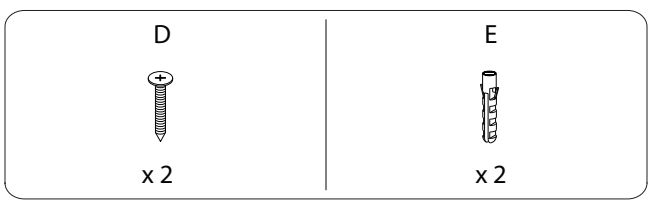

2/5

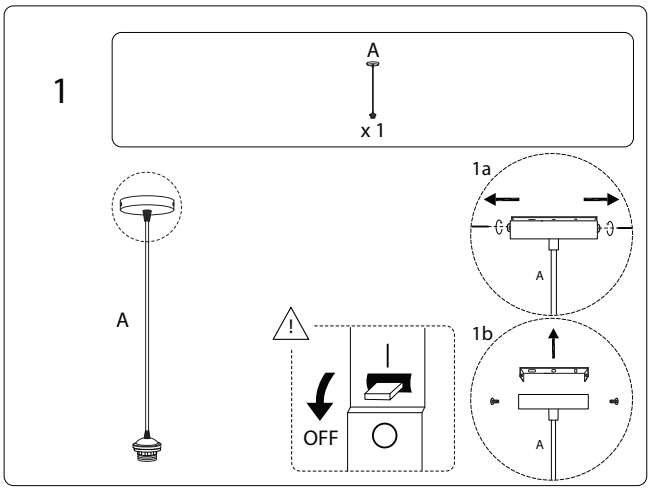

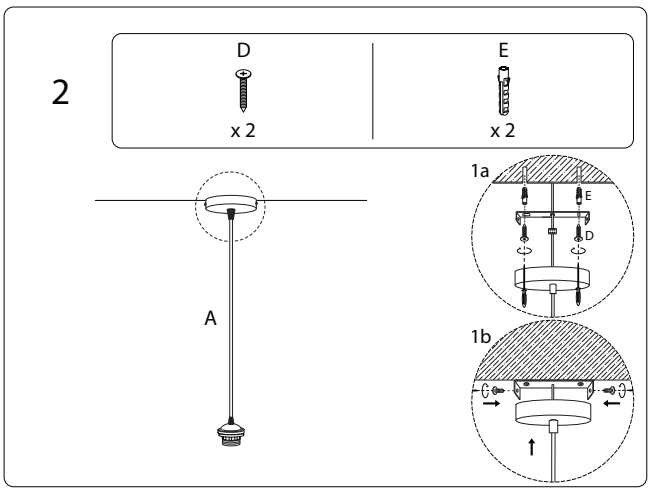

3/5

3

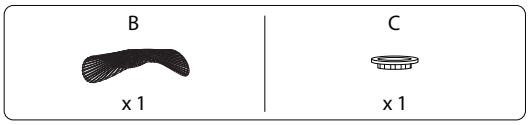

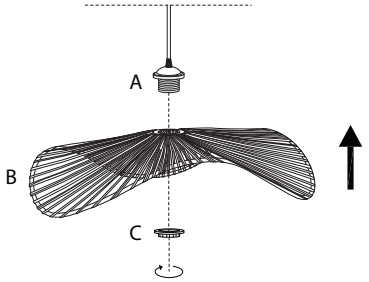

4

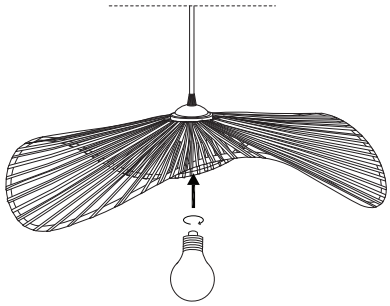

!

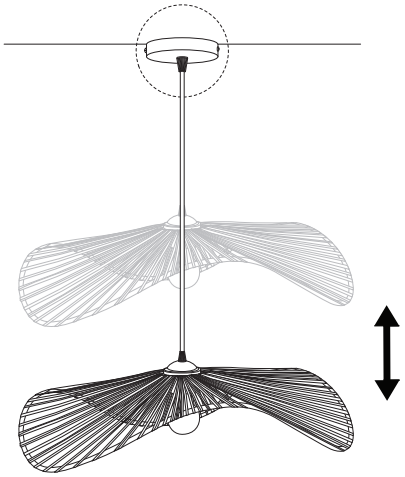

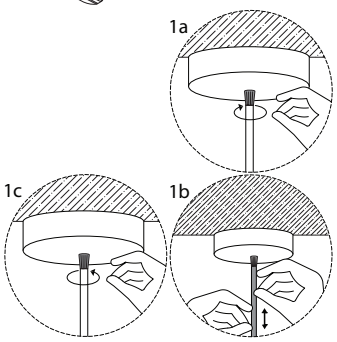

2625/CIBUCO/150725/