RAWI

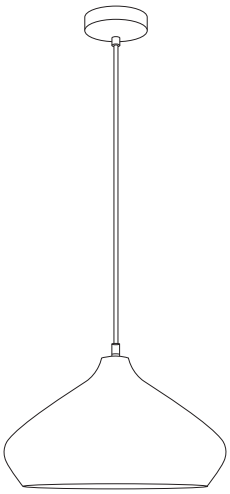

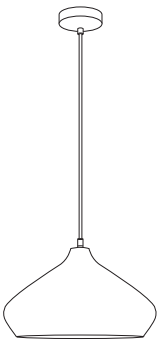

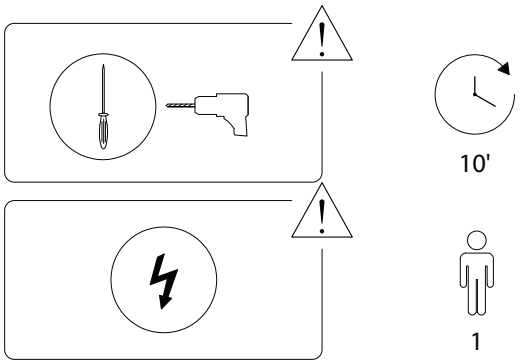

1/5

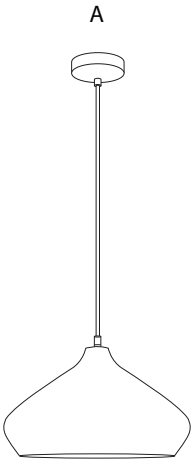

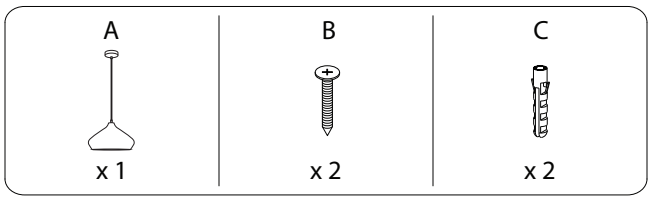

2/5

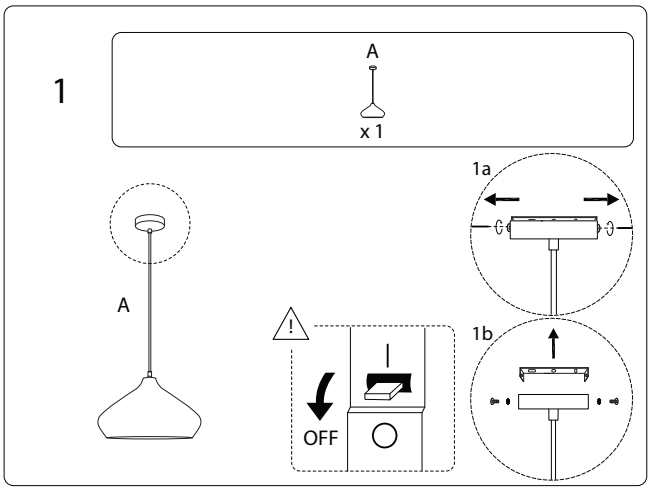

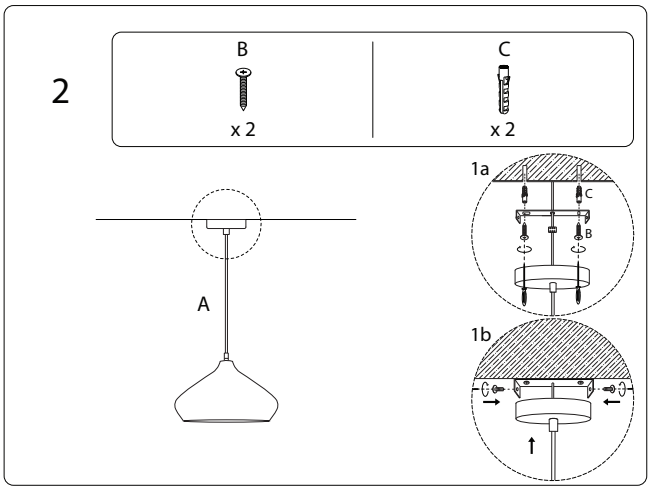

3/5

3

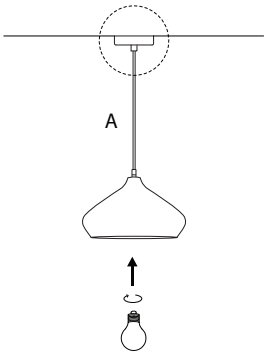

2030/RAWI/040725/

!

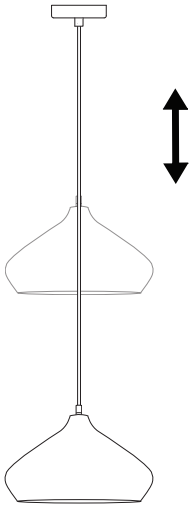

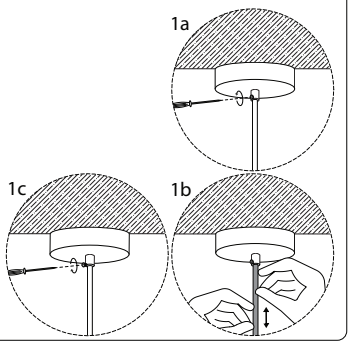

2030/RAWI/040725/