DAMAS

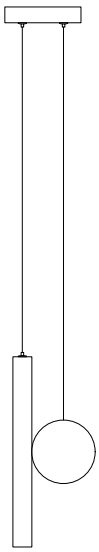



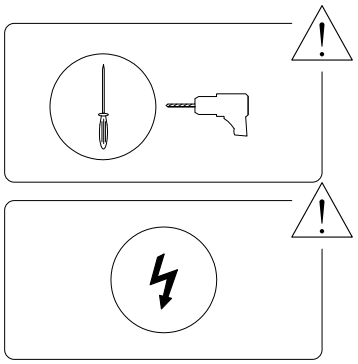

1/4

1759/DAMAS/240424

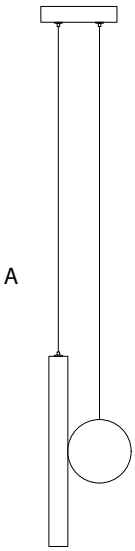

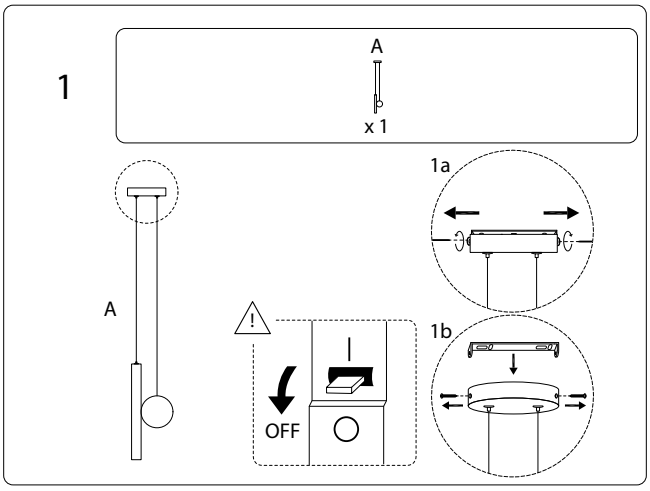

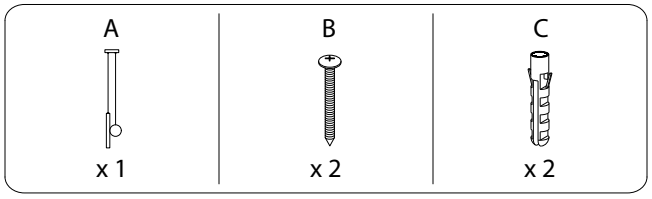

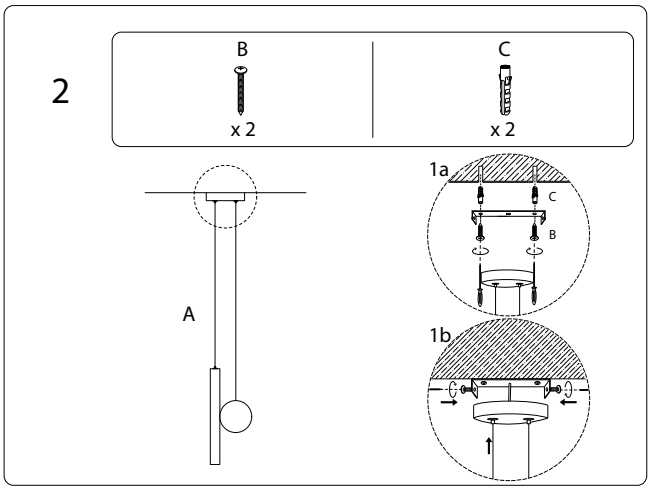

2/4

1759/ANKOBRA/230424

3/4

1759/ANKOBRA/230424

!

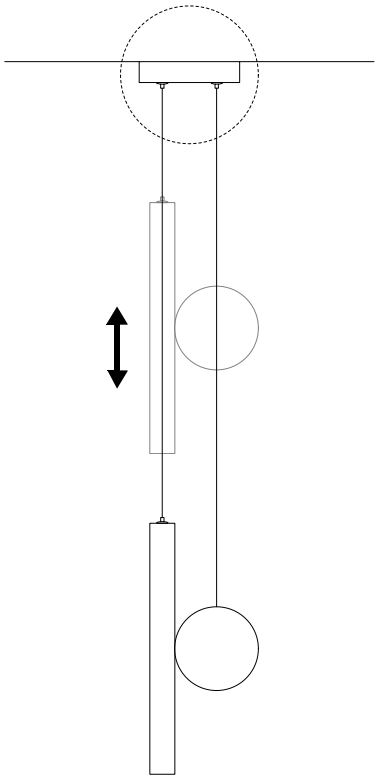

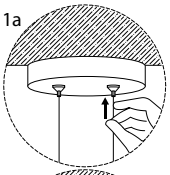

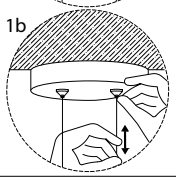

1759/ANKOBRA/230424