HILBA

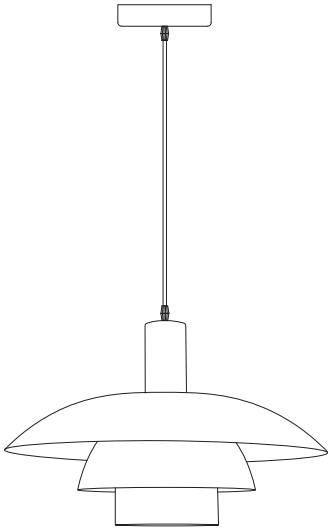

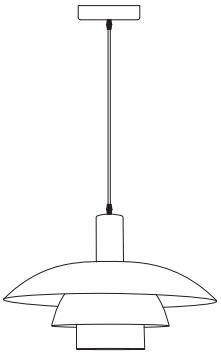

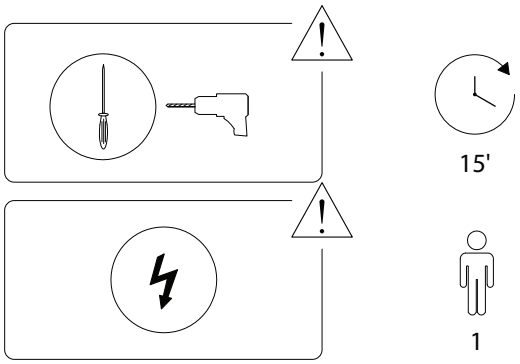

1/5

2616/HILBA/100625/

A

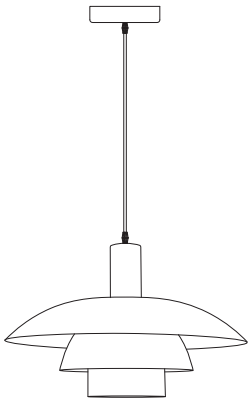

B

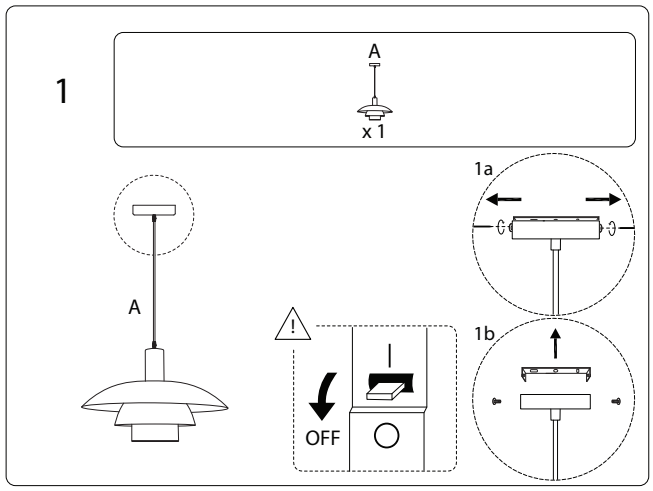

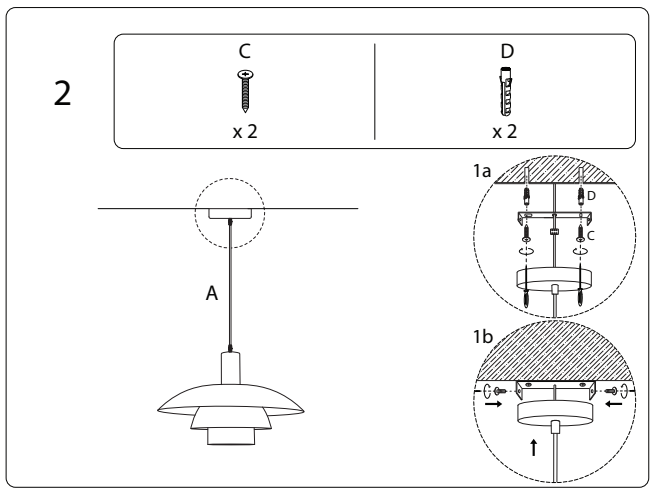

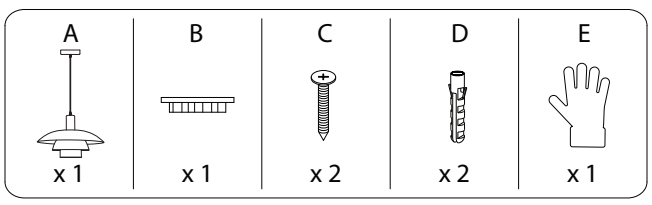

2/5

2616/HILBA/100625/

3/5

2616/HILBA/100625/

3

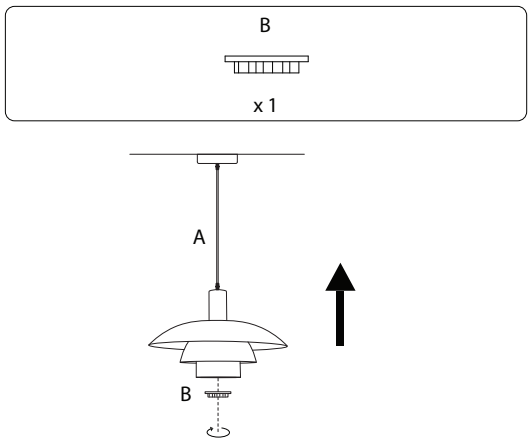

4

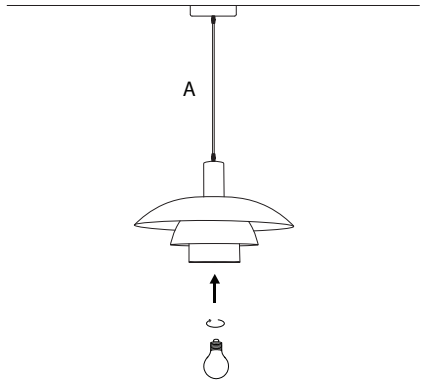

2616/HILBA/100625/

!

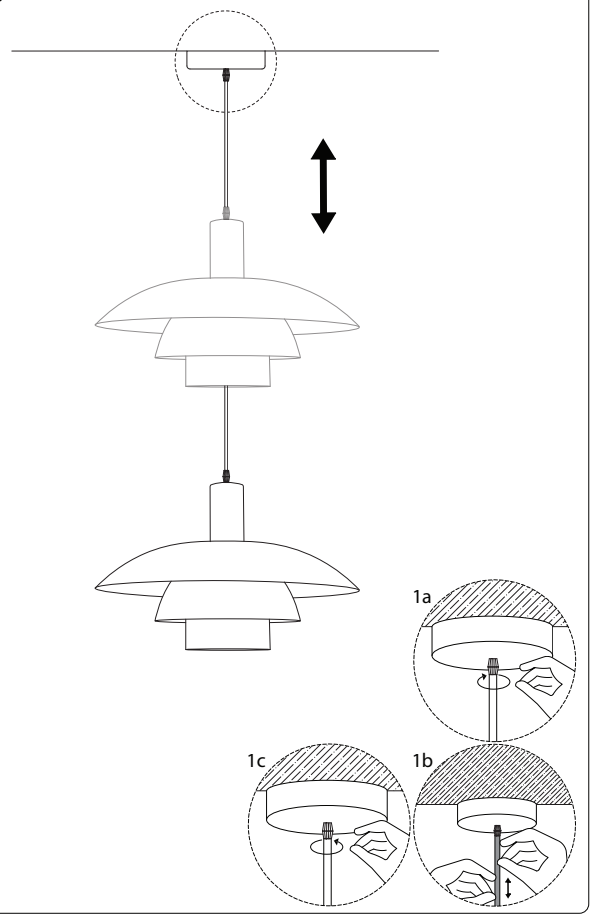

2616/HILBA/100625/