LATERZA

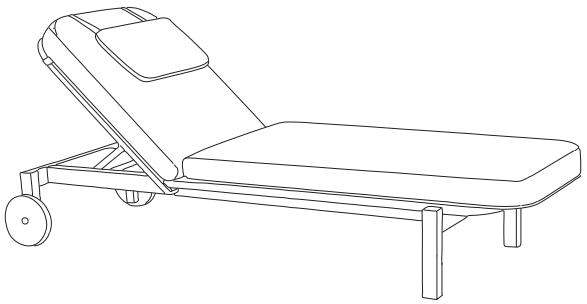

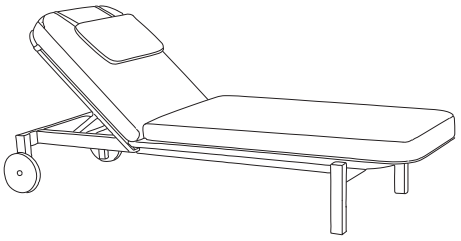

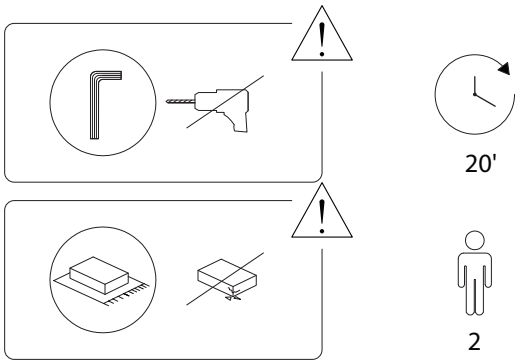

1656/LATERZA/201126

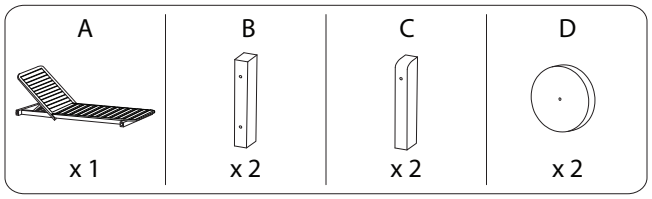

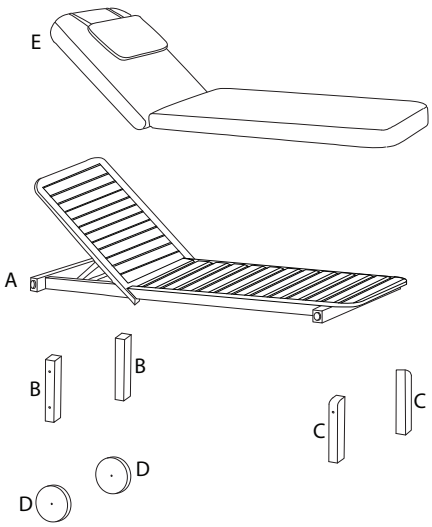

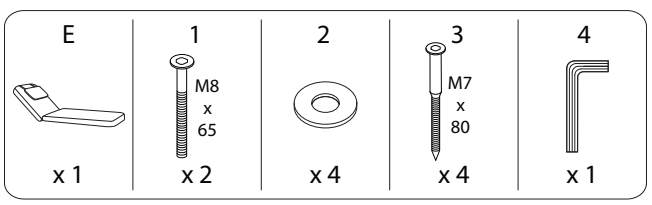

1656/LATERZA/201126

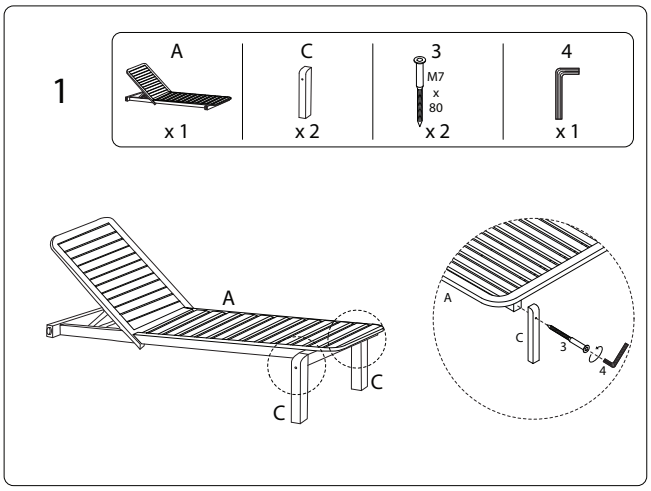

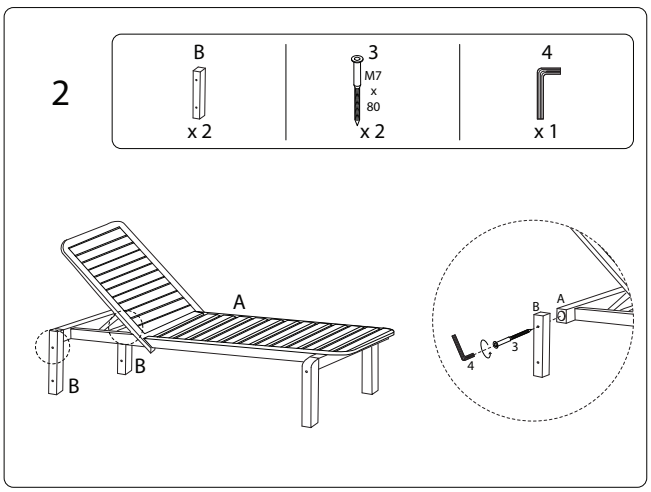

1656/LATERZA/201126

3

D	1	2	4
	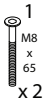 M8 x 65		
x 2	x 2	x 4	x 1

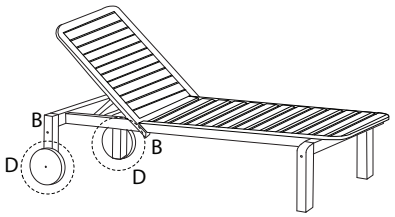

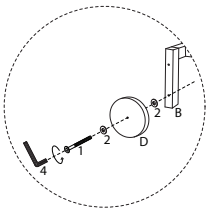

4

E

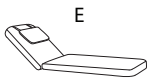

x 1

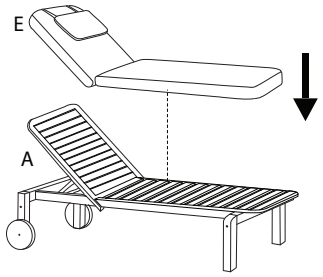

1656/LATERZA/201126