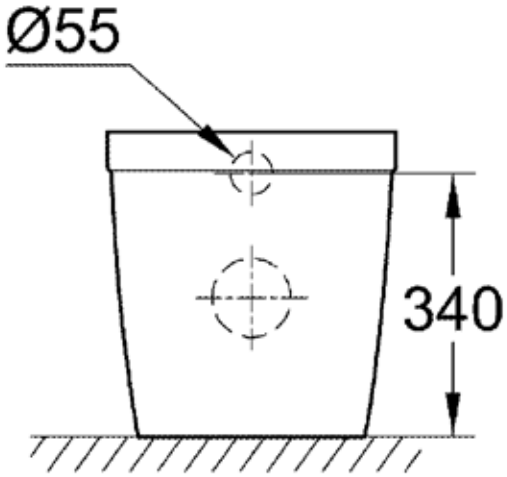
Ø55
340

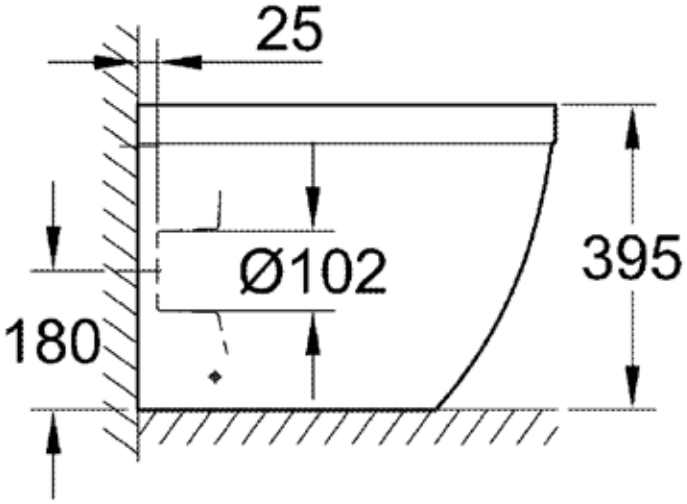
25
Ø102
395
180

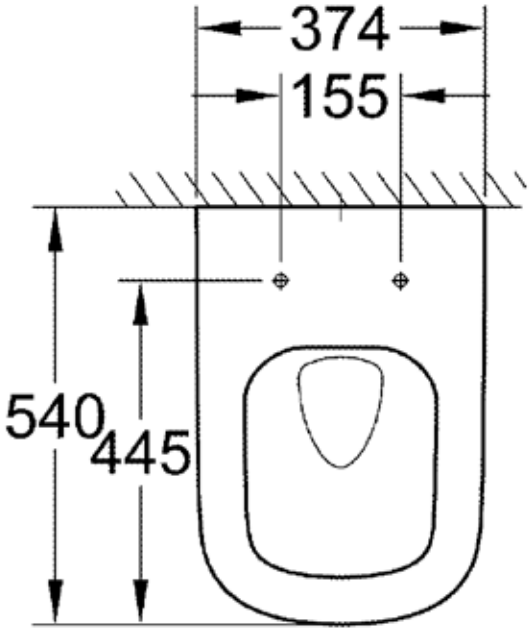
374
155
540
445