26 075 DC0 **Euphoria Duschsysteme Duschsystem mit Thermostatbatterie für die Wandmontage**

https://www.grohe.de/de_de/euphoria-duschsysteme-duschsystem-mit-thermostatbatterie-fuer-die-wandmontage-26075DC0.html

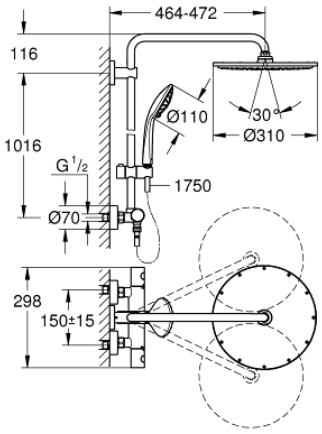

- bestehend aus:
- **horizontal schwenkbarer 450 mm Duscharm**
- Aufputz-Thermostat mit Aquadimmer Funktion
- ermöglicht den Wechsel zwischen:
- **Rainshower Cosmopolitan 310 Metall-Kopfbrause (27 477)**
- Strahlart: Rain
- mit Kugelgelenk
- Drehwinkel ± 15°
- **Handbrause Euphoria 110 Massage (27 221)**
- in der Höhe verstellbar mittels Gleitelement
- Brauseschlauch Silverflex 1.750 mm (28 388)
- **GROHE TurboStat** Kompaktkartusche mit Dehnstoff-Thermoelement
- GROHE SafeStop Sicherheitssperre bei 38°C
- GROHE SafeStop Plus optional einsetzbarer Temperaturendanschlag bei 43°C
- GROHE DreamSpray perfektes Strahlbild
- GROHE StarLight Oberfläche
- innenliegende separate Wasserführung
- SpeedClean Antikalk-System
- Twistfree gegen Verdrehen des Brauseschlauchs
- **GROHE MetalGrip ergonomischer Metallgriff**
- **für Durchlauferhitzer ab 18 kW/h geeignet**
- Mindestdurchfluss 7 l/min
- **Mindestdruck 1,0 bar**
- optionales Zubehör: GROHE EasyReach Ablage (26 362)