Croma Select S
Showerpipe 280 1jet Reno
Oberflächen: **Chrom** Artikelnummer: **26793000**

Beschreibung

Merkmale

- Besteht aus: Kopfbrause, Handbrause, Brauseschlauch, Schieber
- Kopfbrause Croma 280
- Brausekopfgröße: 280 mm
- Strahlart: RainAir
- Kugelgelenk: Kopfbrause im Winkel verstellbar
- Brausearmlänge: 400 mm
- schwenkbarer Brausearm
- höhenverstellbare Handbrausehalterung
- Verbraucher: Kopfbrause, Handbrause
- Durchflussmenge RainAir Strahl (bei 3 bar): 10 l/min
- Montageart: Aufputzinstallation
- Wasseranschluss: Isiflex Brauseschlauch 80 cm
- Anschlussgröße: DN15
- Anschlussgewinde G ½
- Steigrohr in der Höhe ablängbar

Technologie

Produktabbildung

Maßzeichnung

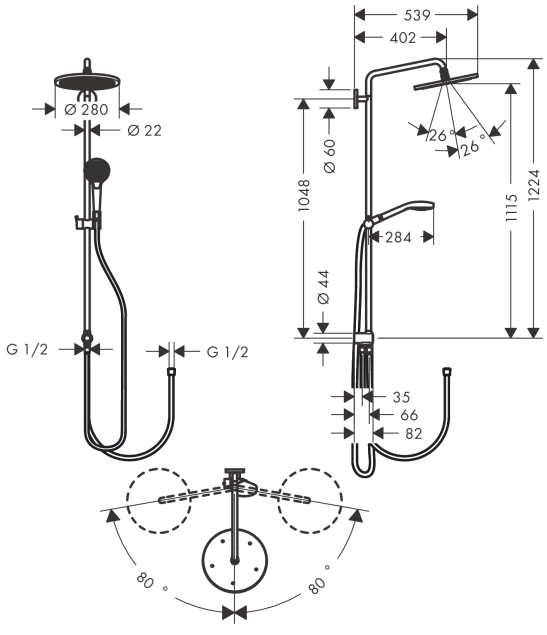

Croma Select S
Showerpipe 280 1jet Reno
Oberflächen: **Chrom** Artikelnummer: **26793000**

Durchflussdiagramm

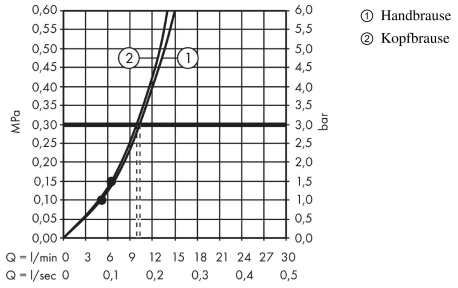

① Handbrause
② Kopfbrause

Croma Select S
Showerpipe 280 1jet Reno
Oberflächen: **Chrom** Artikelnummer: **26793000**
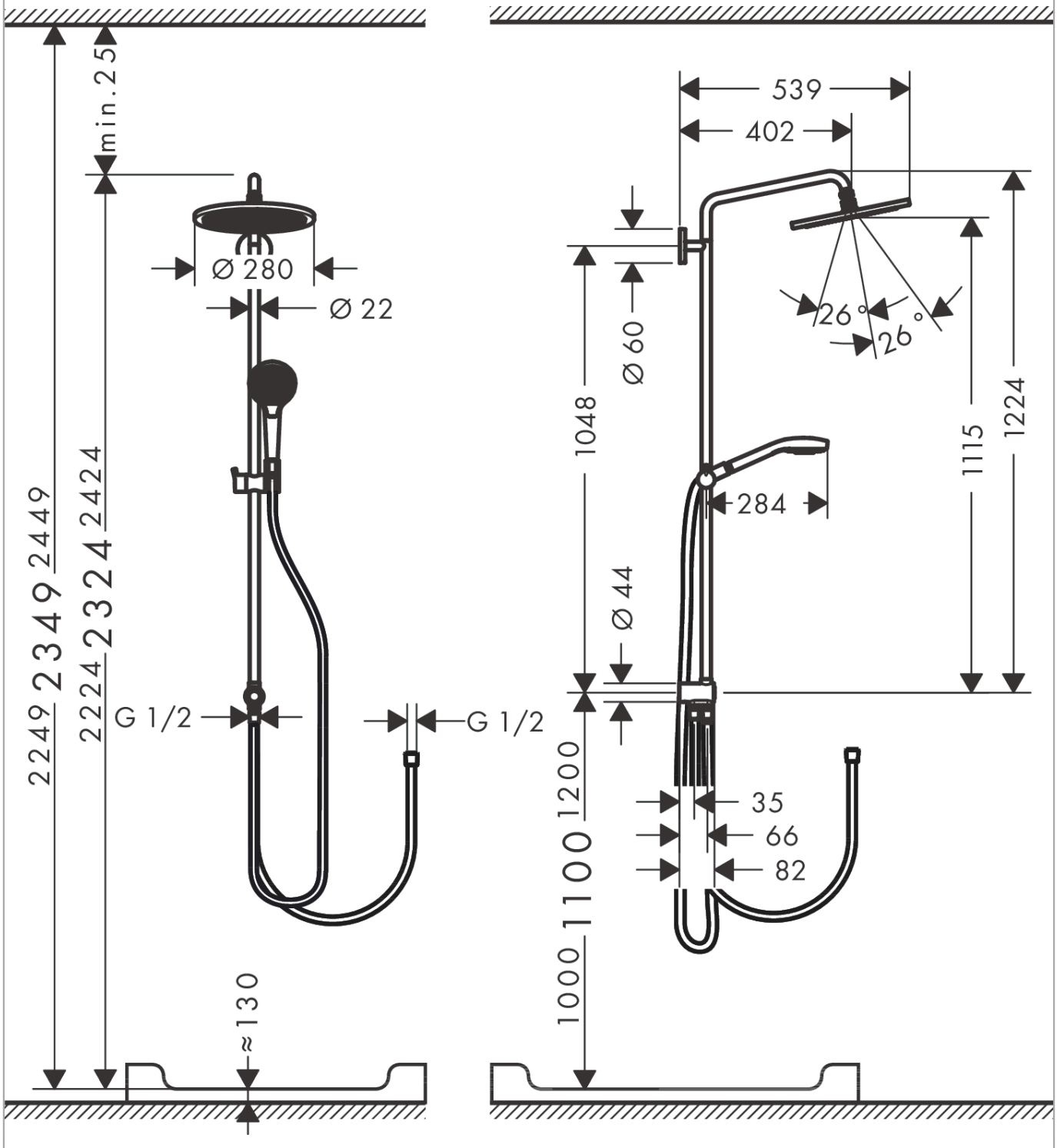
Einbaubeispiel