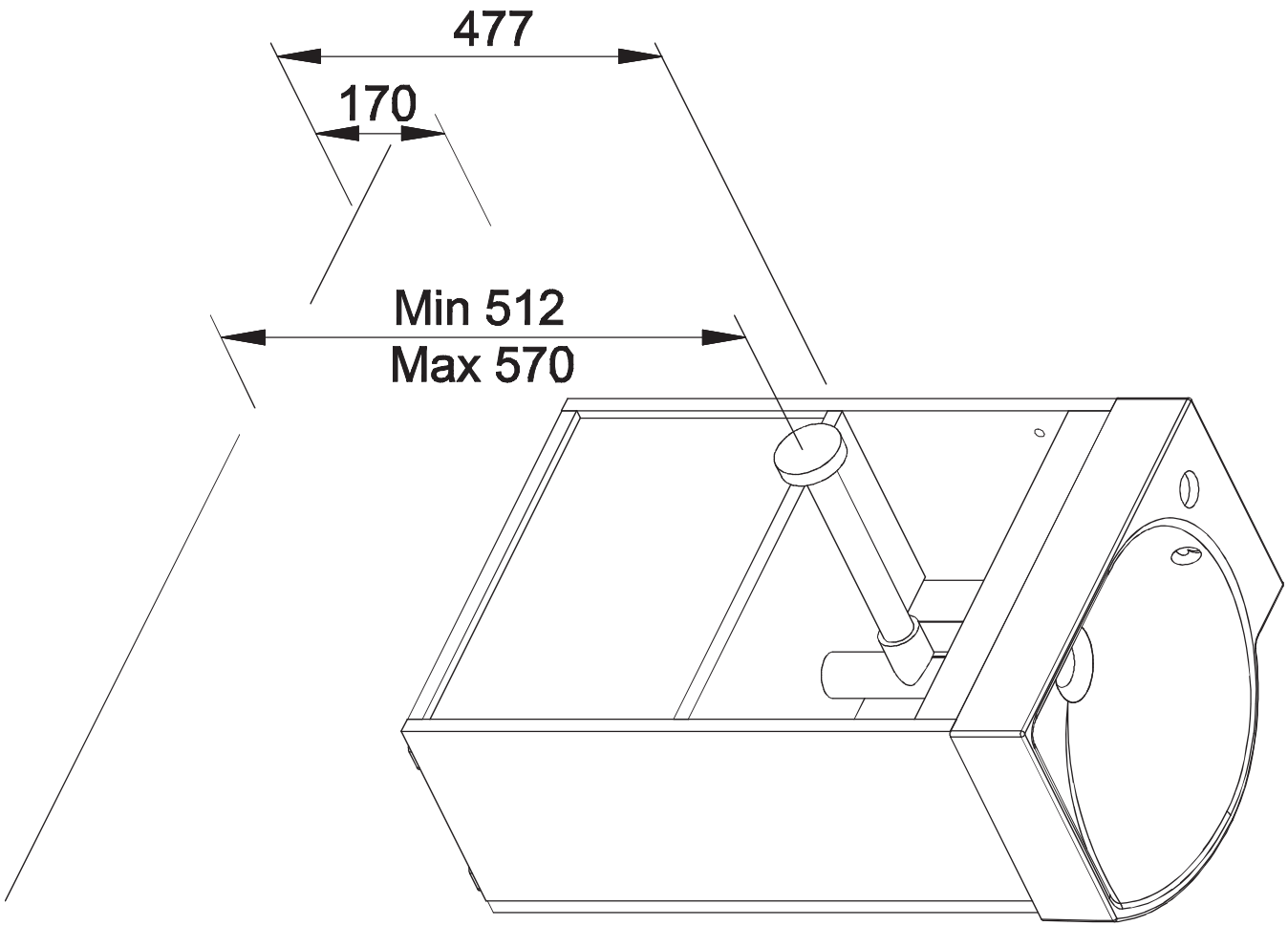
477
170
Min 512
Max 570