Technische Daten - KB310ES

respekta® Kitchen Economy

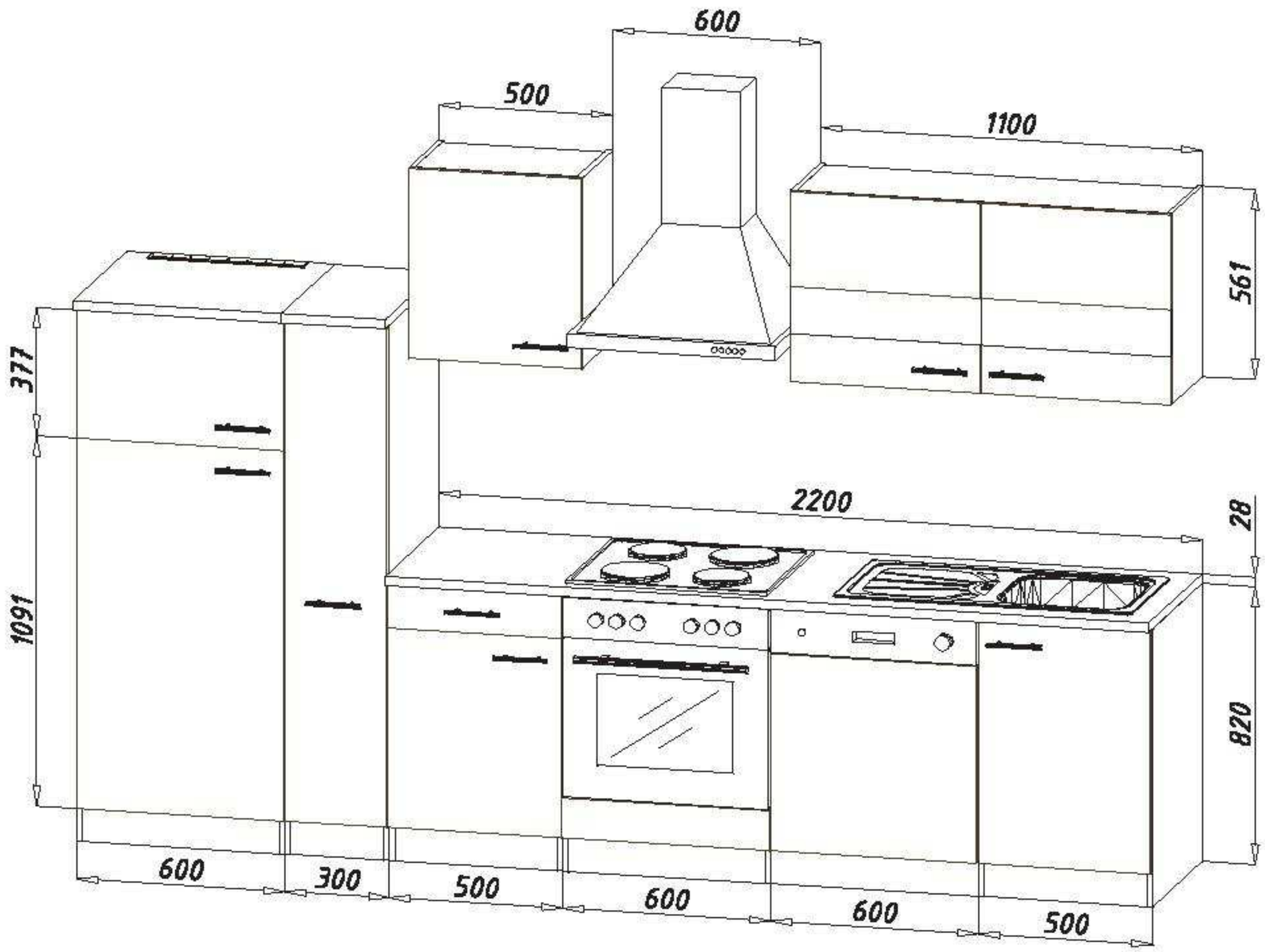

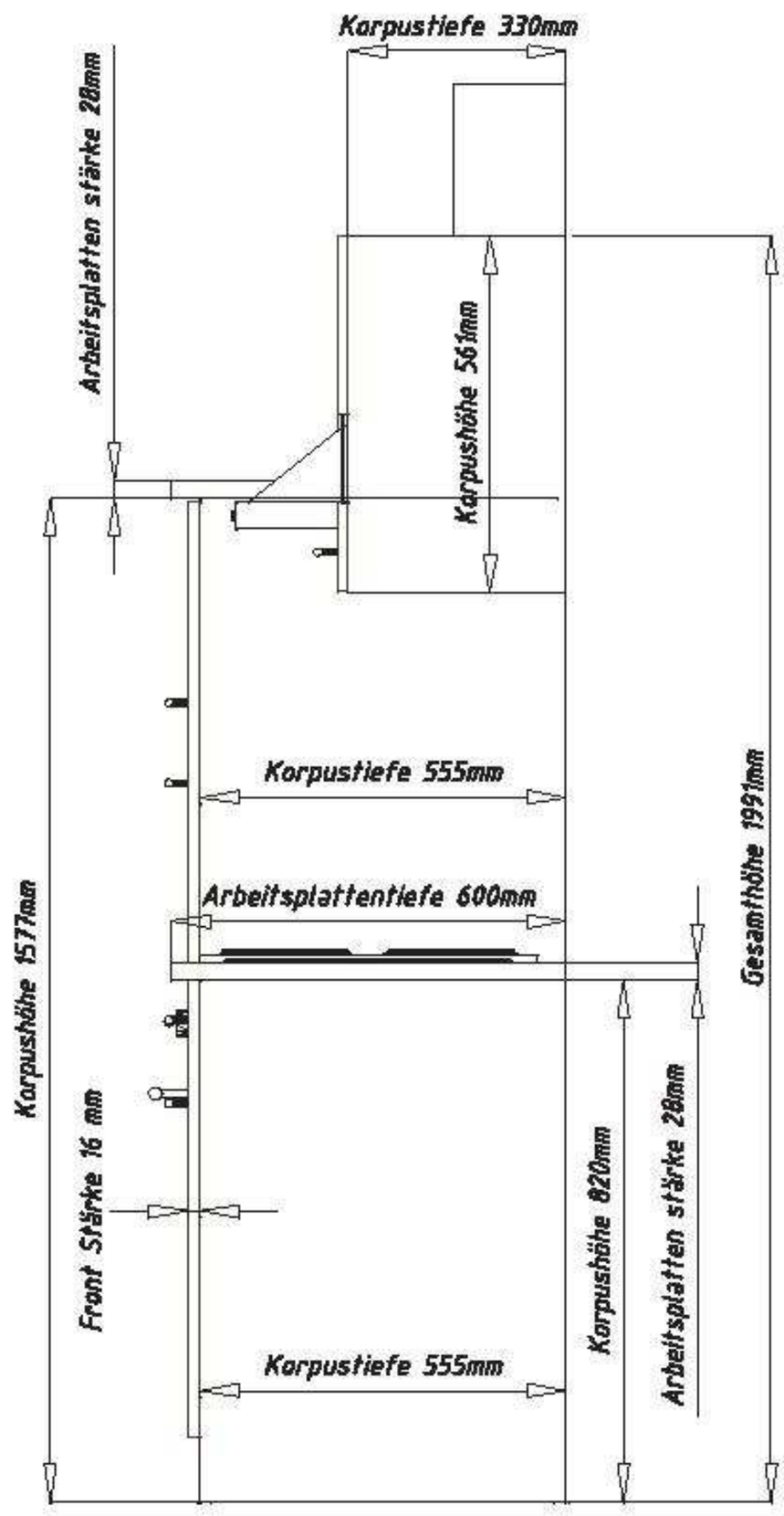

Technische Daten / Maße:	
Gesamtbreite	310cm
Gesamttiefe	60cm
Gesamthöhe	199cm
Arbeitshöhe	84,8cm
Front Material	Spanplatte Laminat
Front Farbe	Weiss-Rot-Grau
Griffe	Metallstangengriffe
Arbeitsplatte Material	HPL Dekor
Arbeitsplattenfarbe	Eiche Sägerau
Arbeitsplattenstärke	28mm
Korpus Material	Spanplatte Laminat
Korpus Farbe	Eiche Sägerau