hansgrohe

Exafill
Komplettset Wanneneinlauf, Ablauf- und Überlaufgarnitur für Normalwannen
Oberflächen: **Chrom** Artikelnummer: **58123000**

Beschreibung

Merkmale

- Besteht aus: Wannensiphon, Grundkörper, Fertigset
- Sicherheit geprüft und Fertigung überwacht durch TÜV SÜD Product Service GmbH
- passend für Normalwannen
- Bowdenzuglänge 520 mm
- Wasseranschluss Zulaufschlauch links und rechts DN20

Zertifikate

Produktabbildung

Maßzeichnung

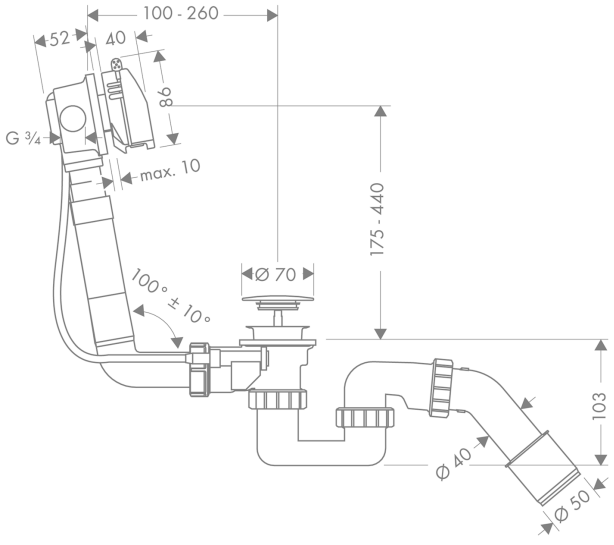
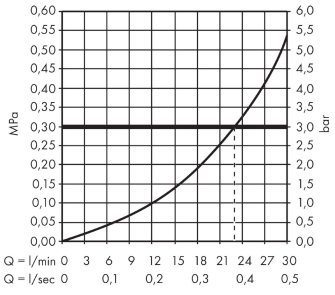
Durchflussdiagramm