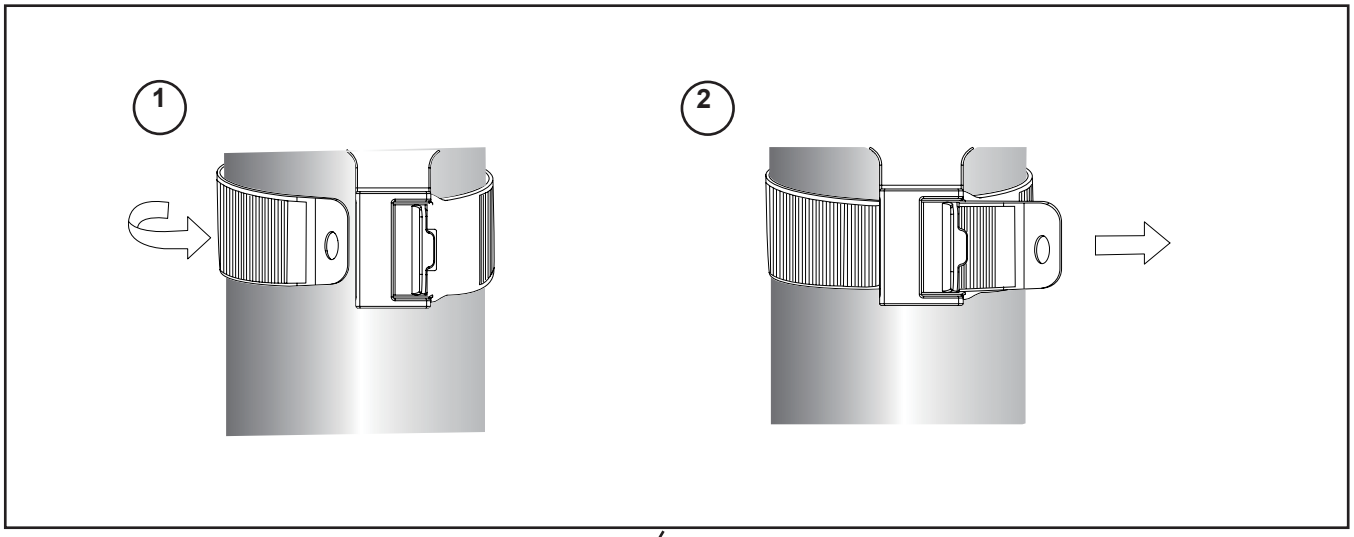
1
2

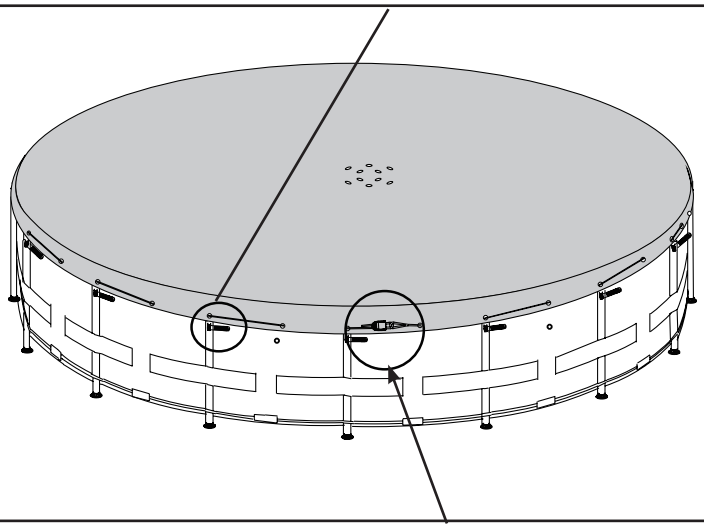

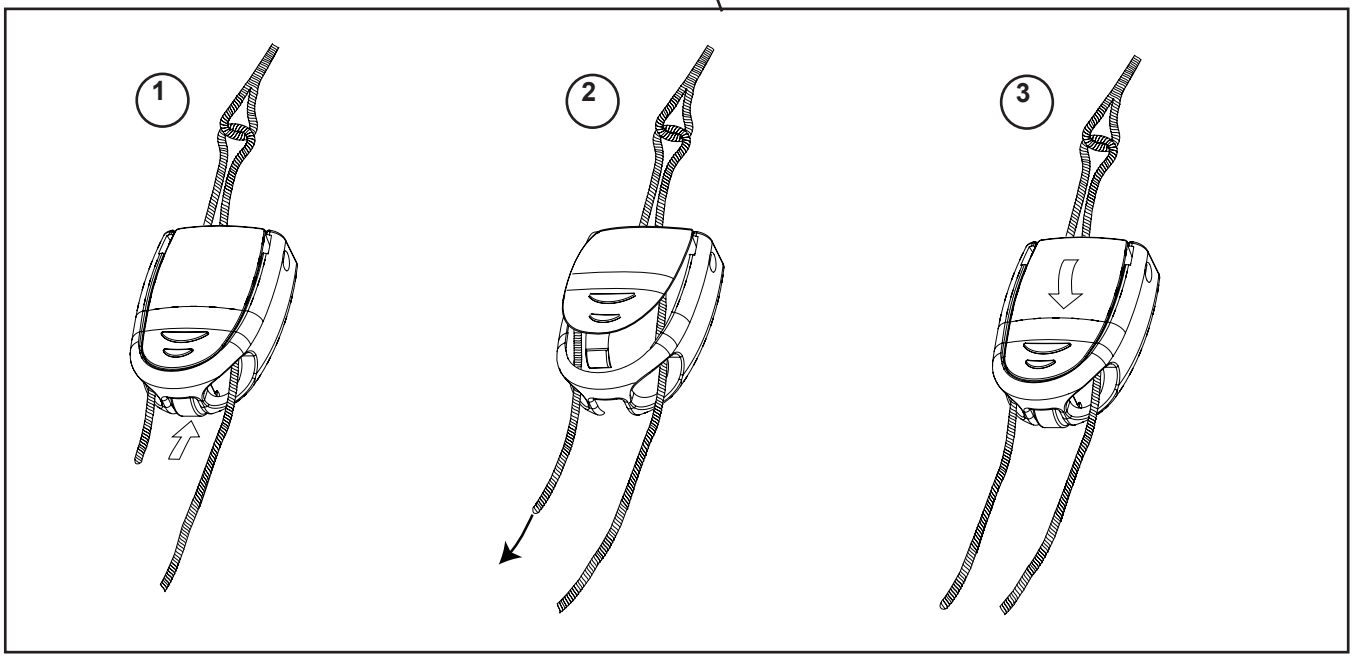
1
2
3