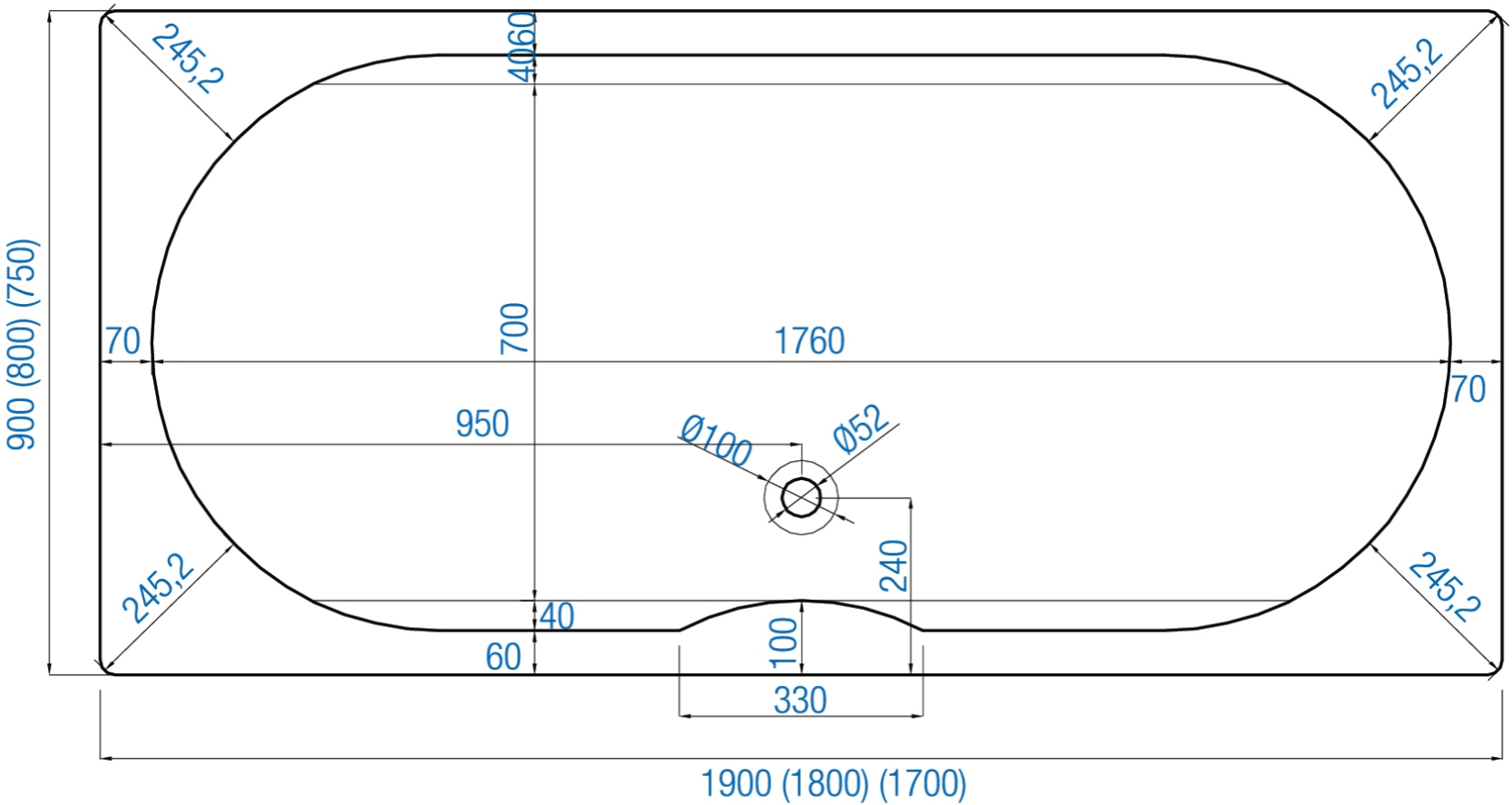
245,2
40
60
245,2
900 (800) (750)
70
700
1760
70
950
Ø100
Ø52
240
245,2
245,2
40
100
60
330
1900 (1800) (1700)