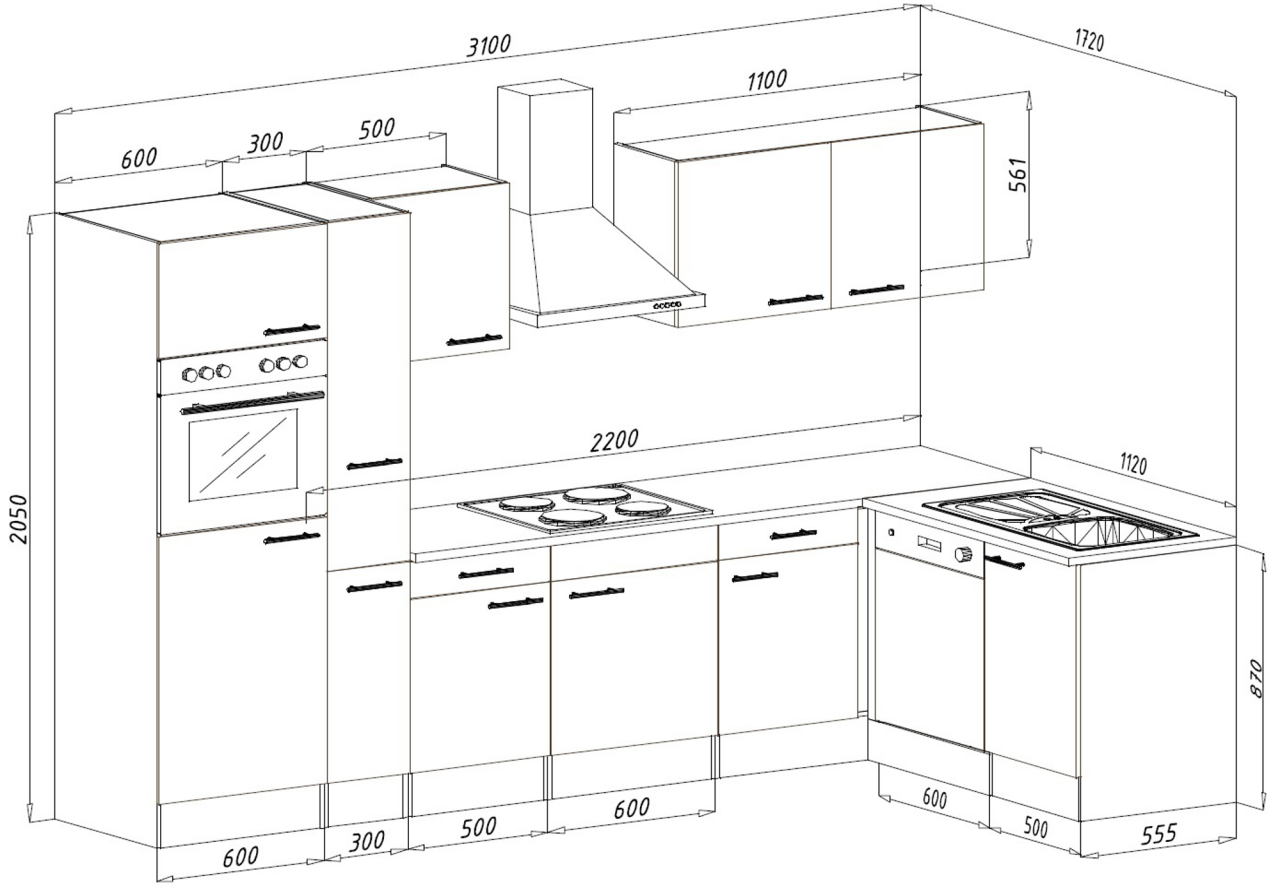
3100
1720
1100
600
300
500
561
2050
2200
1120
870
600
300
500
600
600
500
555