HANSAPRIMO
Spültisch-Einhand-Einlochbatterie, DN 15

Bilder zum Produkt

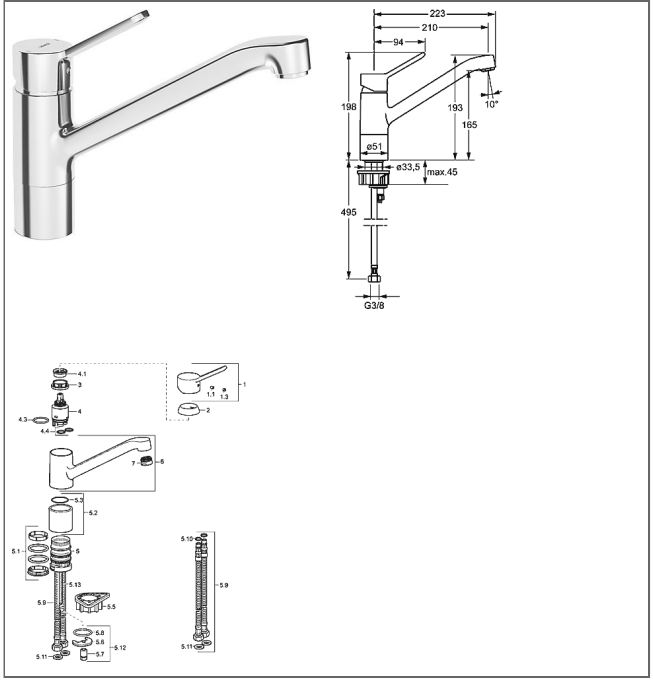

Beschreibung

HANSAPRIMO
Spültisch-Einhand-Einlochbatterie, DN 15

P-IX 28870/IA
Durchflussmenge: 12 l/min, gemessen bei 3 bar Fließdruck

- Armaturenkörper: entzinkungsarmes Messing (MS 63)
- Vollhebel (Metall)
- (-) W+K-Kennzeichnung
- Luftsprudler
- (-) Verbesserter Kalkschutz durch die HONEYCOMB® Struktur
- Rapid-Montagesystem
- Anschluss über flexible Druckschläuche G 3/8 (-) DVGW W270 zugelassen
- Montage für Arbeitsplatten bis 45 mm

Auslauf: gegossen, 150° schwenkbar
Ausladung: 210 mm

HANSA Steuerpatrone classic 3.5
Produktnummer: 59913075
Anzahl in Stückliste: 1
(-) Keramikscheiben mit integrierten Fettdepots
(-) einstellbare Heißwassersperre
(-) einstellbare Wassermengenbegrenzung bis ca. 6 l/min

Variante	Art.-Nr.	
verchromt	49482203	M

© 2018 HANSA Armaturen GmbH

Produktbild

Produktzeichnung

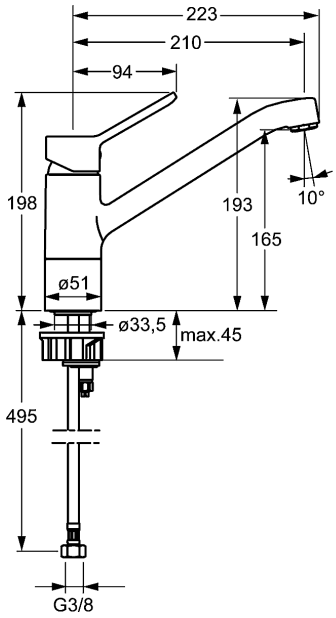

Produktzeichnung

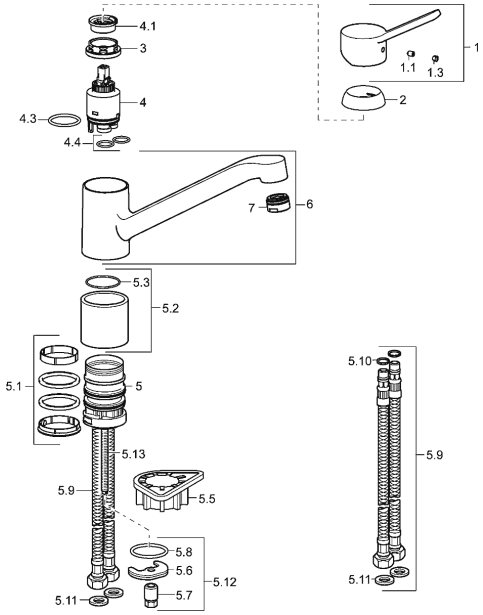

© 2018 HANSA Armaturen GmbH