Schnitt A–A

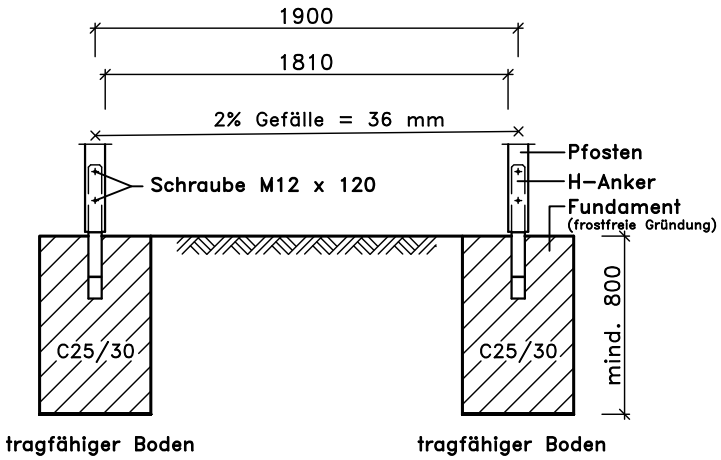

Grundriß

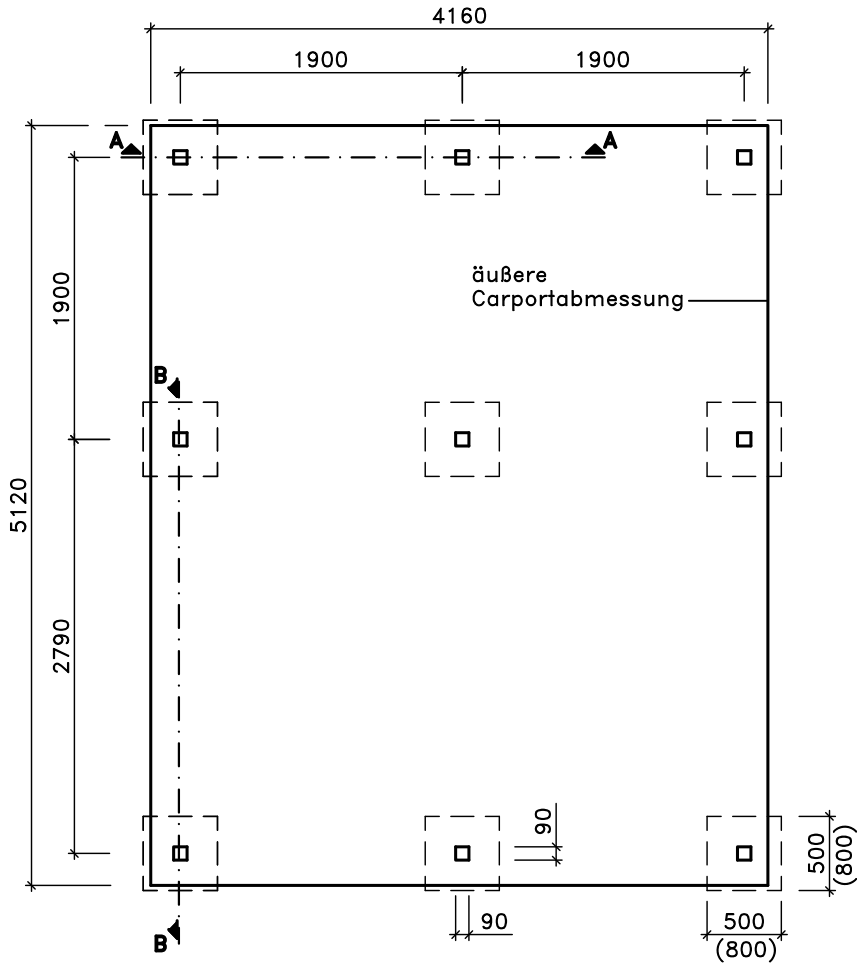

Schnitt B–B

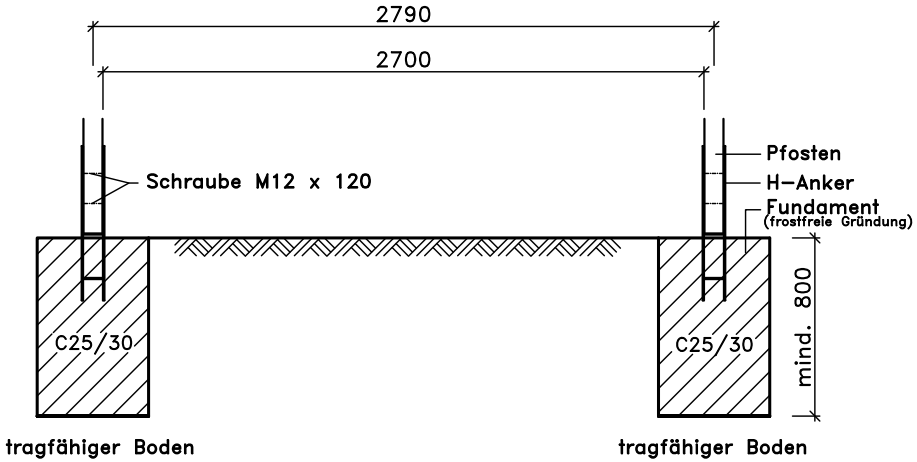

Klammerwerte für 3–seitige geschlossenen Carport bei zusätzlichem Einbau von Wänden und Abstellraum aus weka – Zubehörsätzen

Alle Angaben in mm! Technische Änderungen vorbehalten! © Copyright HRB 3662 Nur zur Lizensfertigung für die Firma weka! Bei Zuwiderhandlung drohen hohe Geldstrafen!

Genehmigt:	21.09.2016	Schott	Zeichnungs-Nr.: 607.5242.50	Maßstab:	Stand: 21.09.2016	weka
Geändert:						
Geändert:						
Geändert:			Darstellung: Flachdach Carport Fundamentplan			Blatt-Nr.: 1/1
Geändert:						
Geändert:						