31 455 DC1 **GROHE BLUE HOME C-AUSLAUF STARTER KIT**

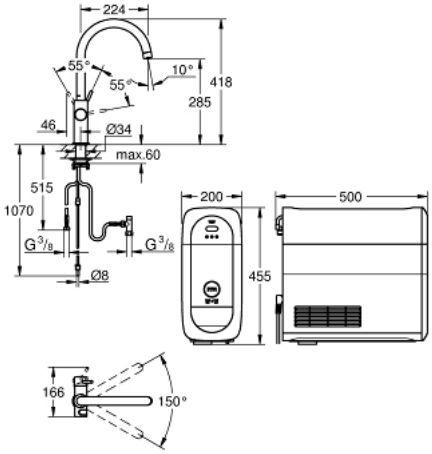

PRODUKTBESCHREIBUNG

- **GROHE Blue Home Einhand-Spültischbatterie mit Filterfunktion**
- Einlochmontage
- C-Auslauf
- Drucktasten für 3 gefilterte und gekühlte Tafelwasserarten
- **still, medium, sprudelnd**
- GROHE StarLight Oberfläche
- GROHE SilkMove 28 mm Keramikkartusche
- schwenkbarer Rohrauslauf
- Schwenkbereich 150°
- getrennte Wasserführung für gefiltertes und ungefiltertes Wasser
- flexible Anschlussschläuche
- **GROHE Blue Home Kühler**
- liefert 3 Liter gekühltes, sprudelndes Wasser pro Stunde
- 180 Watt Kühleinheit, 230V, 50Hz
- Lautstärke im Standby Betrieb 44 dB(A)
- Schutzart IP 21
- CE-Zeichen
- benötigt Ventilationsöffnungen im Boden des Küchenschranks
- **Anzeige und Überwachung von Verbrauchsdaten, Filter- bzw. CO2-Kapazität über GROHE Ondus App**

  Push Benachrichtung bei niedriger Filter- bzw. CO2-Kapazität
- **mit Bluetooth 4.0* und WIFI Datenkommunikation**
- Reichweite bis zu 10 m abhängig von Wand- und Bodenbelägen
- für GROHE Blue Filter S-Size, GROHE Blue Aktivkohlefilter und GROHE Blue Magnesium+ Zink Filter
- **GROHE Blue Filter S-Size**, Filterkopf mit flexibler Wasserhärteeinstellung
- bei Wasserhärte unter 9° dKH bitte Aktivkohlefilter 40 547 bestellen
- **GROHE Blue 425 g CO2-Flasche**
- enthält Komponente, welche als Gefahrstoff gilt. Nähere Informationen unter www.grohe.com/safety-data-sheets/

31 455 DC1 **GROHE BLUE HOME C-AUSLAUF STARTER KIT**

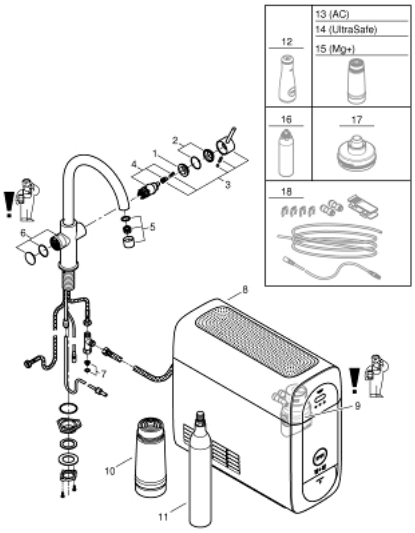

ERSATZTEILE

1: Befestigungsring (Bestell-Nr. 07419000)

2: Kappe (Bestell-Nr. 46581DC0)

3: Hebel (Bestell-Nr. 46957DC0)

4: Kartusche (Bestell-Nr. 46580000)

5: Mousseur (Bestell-Nr. 48343DC0)

6: Bedieneinheit (Bestell-Nr. 46958DC0)

7: Sieb (Bestell-Nr. 47576000)

8: Kühler (Bestell-Nr. 40711001)

9: Filterkopf (Bestell-Nr. 48344000)

10: Filter Größe S (Bestell-Nr. 40404001)

11: Starterset 425 g CO₂ Flaschen (4 Stück) (Bestell-Nr. 40422000)

12: Glaskaraffe (Bestell-Nr. 40405000)*

13: Aktivkohlefilter (Bestell-Nr. 40547001)*

14: UltraSafe Filter (Bestell-Nr. 40575001)*

15: Magnesium+ Filter (Bestell-Nr. 40691001)*

16: Reinigungskartusche (Bestell-Nr. 40434001)*

17: cleaning cartridge adapter (Bestell-Nr. 40694000)*

18: Verlängerungsset (Bestell-Nr. 40843000)*

*Sonderzubehör