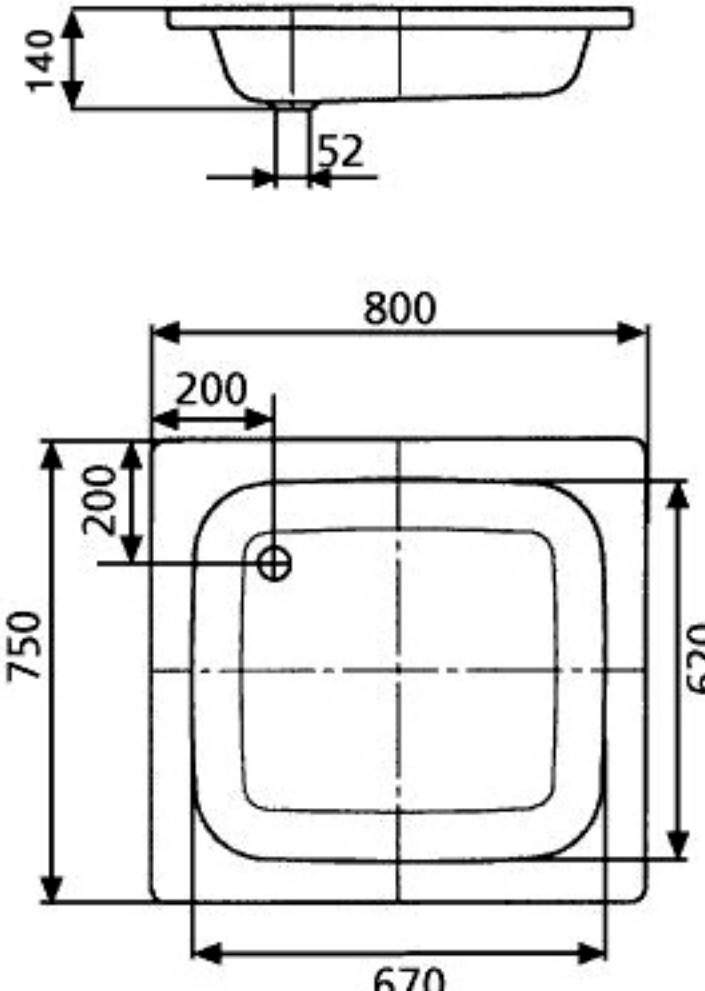
140
52
800
200
200
750
620
670