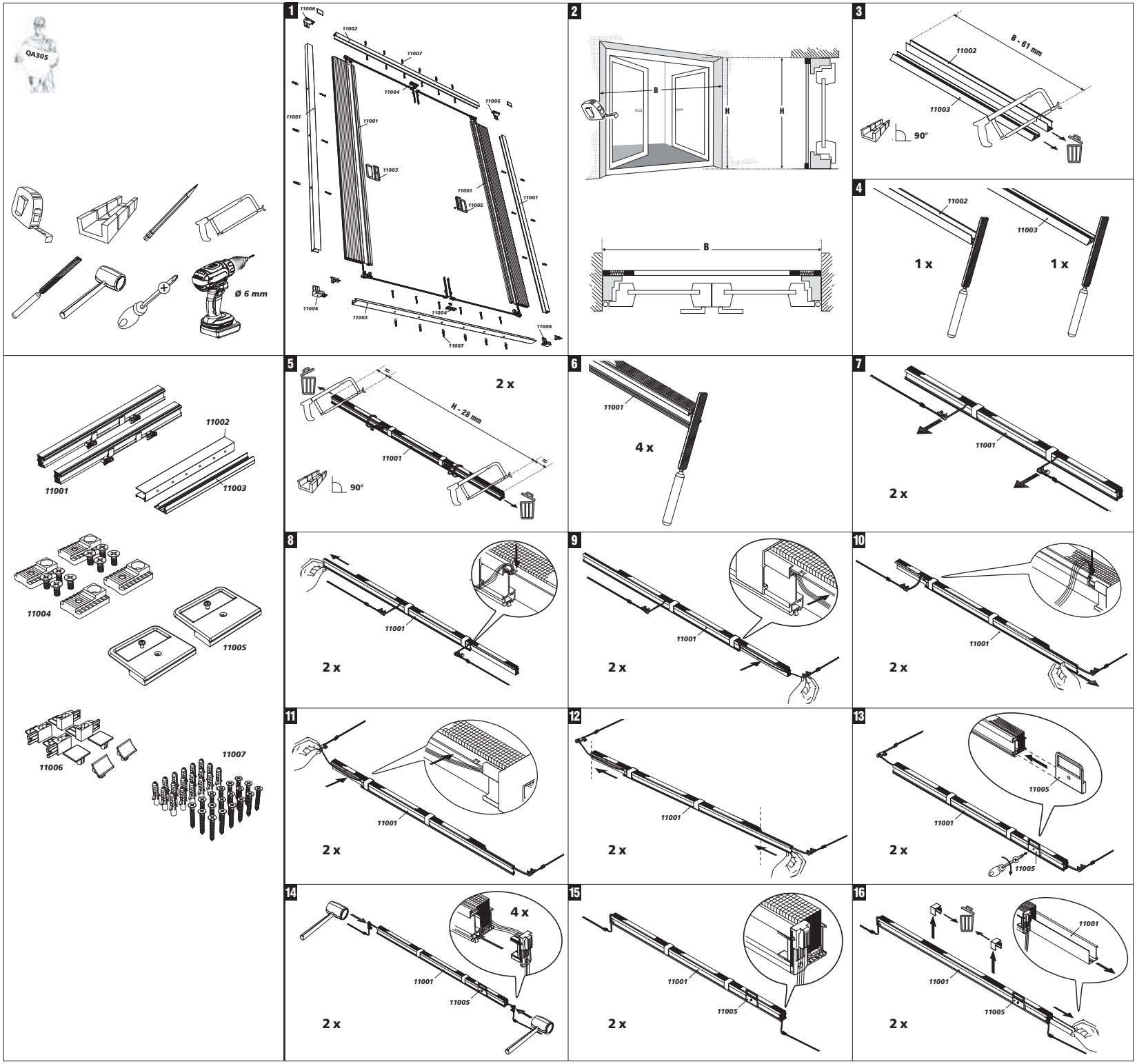
QA305
Ø 6 mm
1
11006
11002
11007
11004
11001
11005
11003
2
B
H
3
B - 61 mm
90°
4
1 x
5
2 x
H - 28 mm
6
4 x
7
8
9
10
11
12
13
14
15
16
11001
11002
11003
11004
11005
11006
11007

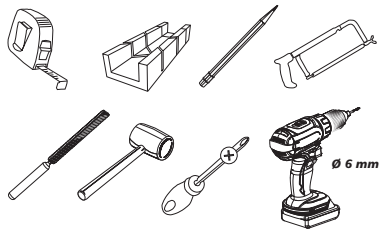

17

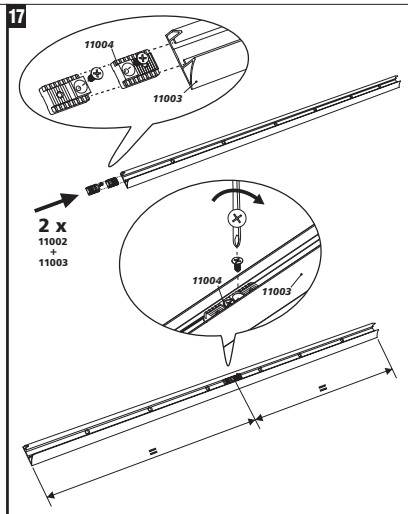

18

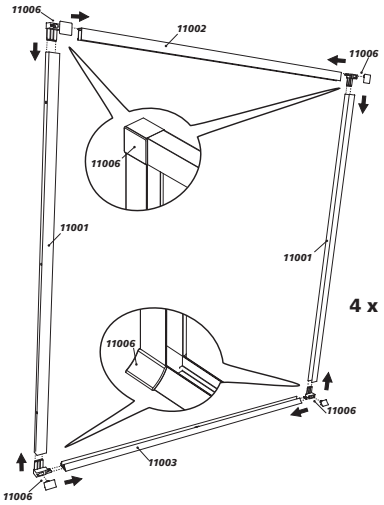

19

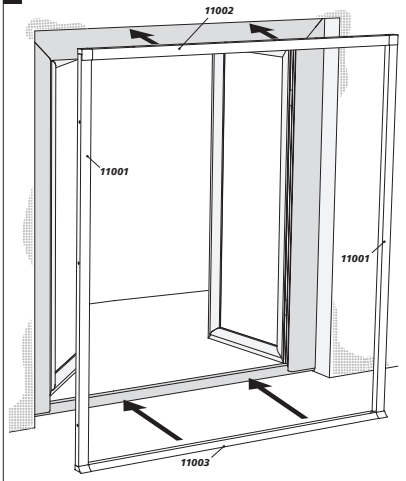

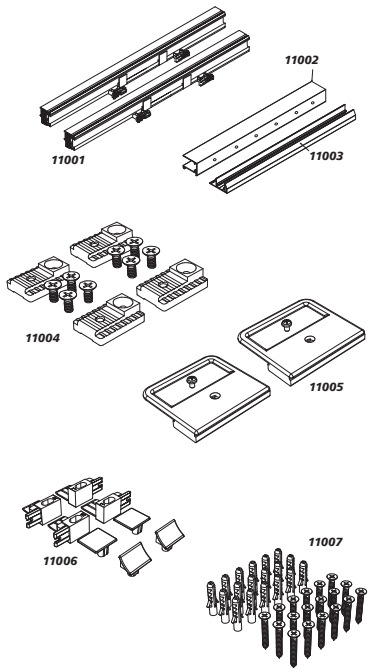

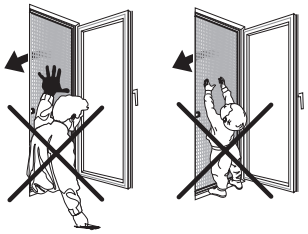

20

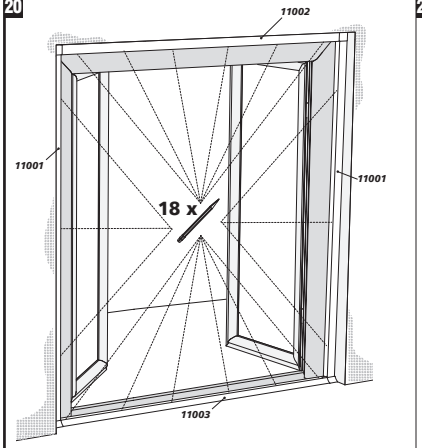

21

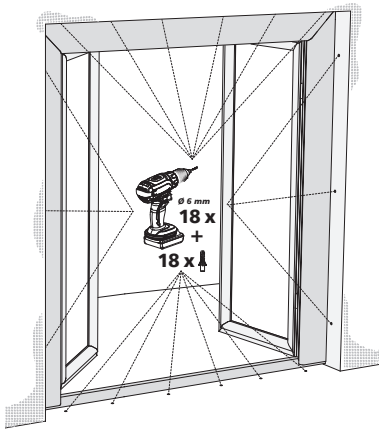

22

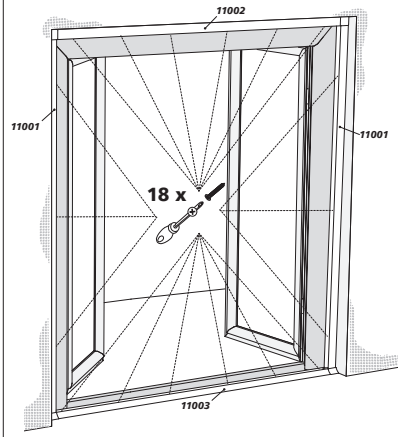

23

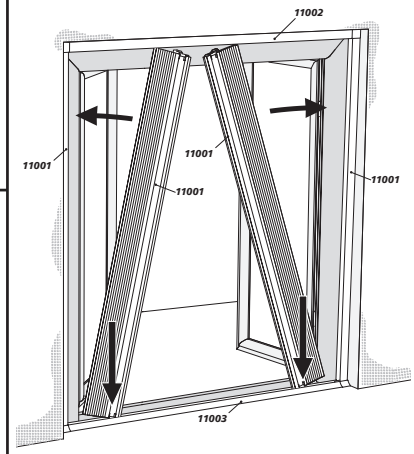
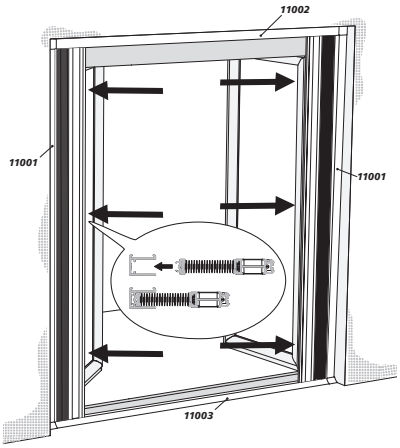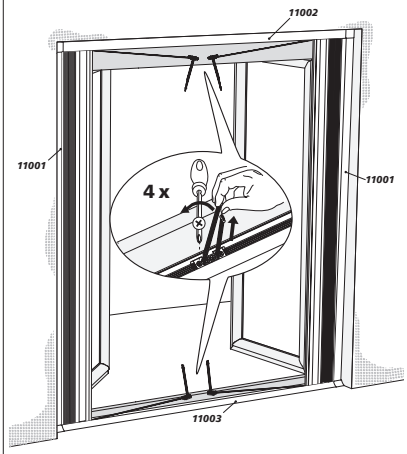
24