UBH5000H2

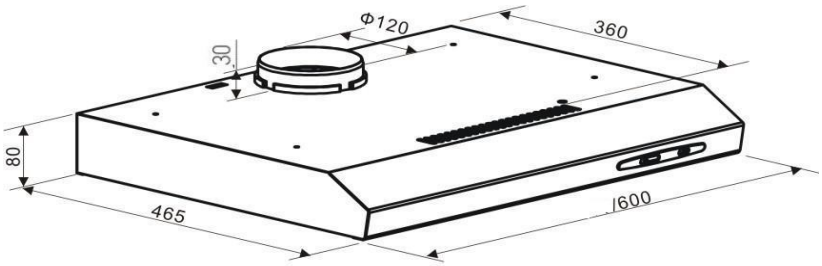

technische Daten	Geräteart	Unterbau Dunstabzugshaube		
	Material	Stahlblech silber lackiert		
	Einbaubreite	60 cm		
	Wandmontage / Unterbau / Deckenmontage	ja	ja	–
	Schiebeschalter / Elektroniktasten / Touch Control	2 Stück	–	–
	Umluftbetrieb	ja		
	Abluftbetrieb *	ja		
	jährlicher Energieverbrauch (AEC_{hood})	43,6 kWh/Jahr		
	Energieeffizienzklasse	C		
	Fluiddynamische Effizienz (FDE_{hood})	9,5		
	Fluiddynamische Effizienzklasse	E		
	Beleuchtungseffizienz (LE_{hood})	59,5 lux/Watt		
	Beleuchtungseffizienzklasse	A		
	Fettabscheidegrad	80,8		
	Klasse für den Fettabscheidegrad	C		
	Luftstrom bei minimaler/ maximaler Geschwindigkeit	99 m³/h		210 m³/h
	Maximaler Luftstrom Qmax	-		
	A-bewertete Luftschallemission bei minimaler/ maximaler Geschwindigkeit	55 dB		72 dB
	A-bewertete Luftschallemission bei Intensivstufe oder Schnelllaufstufe	-		
	Leistungsaufnahme im Aus-Zustand (P_O)	0,00 Watt		
	Leistungsaufnahme im Bereitschaftszustand (P_S)	-		
	Leistungsaufnahme des Lichtsystems (W_L)	2 Watt		
	Anschlußwert	87 Watt		
	Beleuchtungssystem	LED		
	Leistungsaufnahme je Beleuchtungseinheit	1 x 2 Watt		
	Spannung / Frequenz	220-240V/50Hz		
Ausstattung	Fettfilter Menge / Material / spülmaschinenfest	1 x MF60	Acryl	ja
	Display	nein		
	Teleskopkamin ausziehbar von bis	–		
	Gesamthöhe durch Teleskopkamin	–		
	benötigte Menge Kohlefilter mit Modelbezeichnung	1 x CF152		
	mitgeliefertes Zubehör: Rückschlagklappe	ja		
	Abluftschlauch	nein		
	Kohlefilter	optional		
	Befestigungsmaterial	ja		
	Bedienungsanleitung	ja		
Logistik	Geräteabmessungen H x B x T in cm	8,00 x 60,00 x 46,50		
	Verpackungsabmessungen H x B x T in cm	12,00 x 64,20 x 51,50		
	Netto Gewicht / Brutto Gewicht in Kg	5,00 Kg	/	6,00 Kg
	Vor-Ort Kundendienst / Umtausch	–	/	2 Jahre
	Artikelnummer	50608		
	EAN Nummer	4030608506082		
	Containermenge	1680 Stück		
	UVP	99,90 €		

* Abluftbetrieb: bei Anschluss an einen Entlüftungskamin bzw. Abluft in´s Freie (Mauerdurchführung = 120mm Ø / Bohrung ca. 130mm Ø)

DW12-6FI

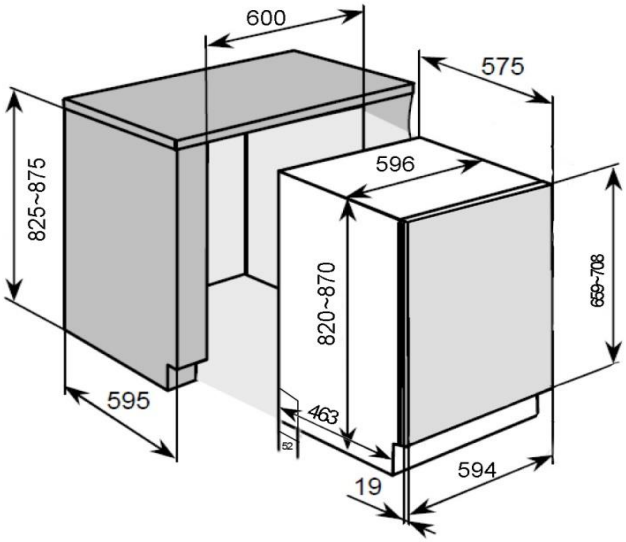

technische Daten	Geräteart	Geschirrspüler, vollintegriert	
	Steuerung	Elektronisch	
	Fassungsvermögen	12 Gedecke	
	Energieeffizienzklasse A+++ (höchste Effizienz) bis D (geringste Effizienz)	A++	
	Trocknungseffizienzklasse A (höchste Effizienz) bis G (geringste Effizienz)	A	
	Energieverbrauch Standardprogramm*1	0,900 kW/h	
	jährlicher Energieverbauch*2	259,00 kWh/ Jahr	
	Wasserverbrauch Standardprogramm*1	13,00 Liter	
	jährlicher Wasserverbrauch*3	3640 Liter/Jahr	
	Geräuschemission in dB(A) re 1 pW	49 dB(A)	
	Leistung in Watt	1850	
	Reinigungstemperaturen	40°C / 44°C / 45°C / 60°C	
	Leistungsaufnahme im Aus-Zustand	0,10 Watt	
	Leistungsaufnahme im unausgeschalteten Zustand	0,49 Watt	
	Programmdauer Standardreinigungszyklus	237 Minuten	
Ausstattung/ Sicherheit	Innenraum	Edelstahl	
	Heizelement	verdeckt	
	Programme	Programme (Intensiv, Spar, Eco, Schnell, Glas, Vorspülen)	
	Startzeitvorwahl	nein	
	Funktion halbe Beladung	nein	
	LED-Anzeige	nein	
	Bedienung	Elektroniktasten mit LED Indikator	
	Sprühebenen	2	
	Körbe	ja 2 Stk.	
	Tassenhalter / Besteckkorb	4 x klappbar	1
	höhenverstellbare Füße	2 x vorne / 1 x hinten	
	Farbe	Silber, Edelstahl-Bedienpanel	
	Kindersicherung	nein	
	Wasserenthärtungsfunktion	ja	
	Spülmittelmengeneinstellungsfunktion	ja	
	Aqua Stop	ja	
Logistik	Abmessungen Gerät / Verpackung H / B / T in cm	82,0-87,0/59,60/55,50	86,50/64,20/63,70
	Netto Gewicht / Brutto Gewicht in Kg	33,00 Kg	37,00 Kg
	Stückzahl im 40"HC Container	162 Stück	
	Service / Umtausch	2 Jahre	–
	Artikelnummer	40016	
	EAN Nummer	4030608400168	
	UVP	569,00 €	

*1 Standardprogramm ist für Reinigung normal verschmutzten Geschirrs geeignet und ist in Bezug auf den kombinierten Energie - und Wasserverbrauch am effizientesten
*2 auf der Grundlage von 280 Standardreinigungszyklen. Der tatsächliche Energieverbrauch hängt von der Art der Nutzung des Geräts ab.
*3 auf der Grundlage von 280 Standardreinigungszyklen. Der tatsächliche Wasserverbrauch hängt von der Art der Nutzung des Geräts ab.

Abbildung ähnlich
Irrtümer und technische Änderungen vorbehalten