respekta® Kitchen

NEG-Novex
Großhandelsgesellschaft
für Elektro- und Haustechnik mbH

respekta Einbaukühlschrank mit 4**** Gefrierfach

Typ / Modell: KS 122.4 A++

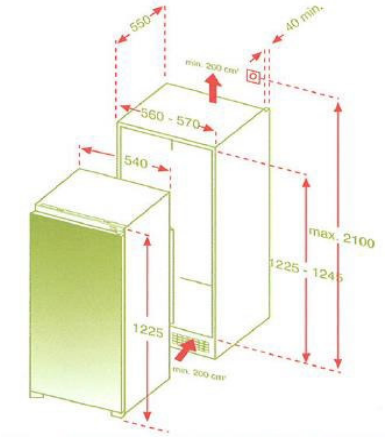

Kategorie des Haushaltskühlgerätemodells:	7 - Kühl-Gefriergerät
Energieeffizienzklasse (Auf einer Skala von A+++ bis D):	A++
Energieverbrauch pro Jahr *:	164 kWh / Jahr
Nutzinhalt Gesamt:	192 Liter
Nutzinhalt Kühlen / Gefrieren:	175 Liter / 17 Liter
Sterne Kennzeichnung:	4****
Auslegetemperatur sonstige Fächer ²	-
Frostfrei Kühlteil / Gefrierteil:	- / -
max. Lagerzeit bei Störungen:	-
Gefriervermögen in 24 Std.:	2 kg
Klimaklasse*²:	N
Umgebungstemperatur:	16 bis 32 °C
Geräuschemission in dB (A) re 1 pW:	43 dB(A)
Einbaugerät:	ja
Weinschrank ³:	-

* basierend auf Standardtestresultaten für 24 Stunden. Der tatsächliche Energieverbrauch hängt von der Art der Nutzung und dem Aufstellort des Geräts ab.

² kein Weinlagerfach und für die Lagerung bestimmter Lebensmittel bei einer höheren Temperatur als +14 °C vorgesehen

³ Dieses Gerät ist ausschließlich zur Lagerung von Wein bestimmt

Ausstattungsmerkmale / technische Daten

Regelbares Thermostat:	ja
Kompressor:	1
Schleppscharniere:	ja
Verstellbare Füße:	ja
Wechselbarer Türanschlag:	ja
Abtauverfahren im Kühlteil:	automatisch
Glasablagen:	4
Gemüseschublade mit bruchsicherer Glasabdeckung:	2
Türablagen / Eierablagen:	4 / 1
Ablage im Gefrierteil / Gefrierfachklappe / Gefrierschubladen:	- /1 / -

Abmessungen

Gerätemaße in cm (H x B x T) / Gewicht:	122,5 x 54,0 x 54,5 cm / 37,5 kg
Mit Verpackung in cm (H x B x T) / Gewicht:	128,9 x 58,4 x 60 cm /40,82 kg

EAN-Code:	**4260407699382**

Technische Änderungen und Irrtümer vorbehalten

respekta Premium Küchenblock Landhaus 300 cm
Korpus & Front Lärche Weiß Nachbildung
Arbeitsplatte Wildeiche Nachbildung

Bestehend aus:

Einbauspüle Edelstahl mit Ab- und Überlaufgarnitur
1 Kühlschrankumbau 60 cm
1 doppelter Apothekerschrank 30 cm
1 Unterschrank 50 cm
1 Herdumbauschrank 60 cm mit Klapptür für Backblech
1 Spülenunterschrank 100 cm
1 Hängeschrank 50 cm
1 Hängeschrank 100 cm
1 Arbeitsplatte 210 cm Wildeiche Nachbildung, 38 mm Stärke
Ergonomsiche Arbeitshöhe von 91 cm
Griffe aus Metall - Edelstahl Look
Korpus und Fronten Lärche Weiß (Matt)
Alle Auszüge mit Soft-Close-Funktion (Ausnahme Apothekerschrank)
Alle Scharniere der Türen mit Soft-Close-Funktion (Ausnahme Kühlschranktür)

Geräte:

Einbau Herd-Set MEGA SET 2AN

Energieeffizienzklasse:	A
Energieverbrauch / Zyklus:	
Konventionell:	0,86 kWh
Heissluft/Umluft:	0,78 kWh

5 Funktionen (u.a. Grill, Umluft)
Rahmenloses Glaskeramikkochfeld

Kaminhaube CH 22058 IX B

Energieeffizienzklasse:	B
Energieverbrauch / Jahr:	27 kWh
Abluftleistung:	338 m³/h
Max. Luftschallemission:	64 dB (A)
Beleuchtung:	1x2 W LED

Einbau Kühlschrank KS 122.4 A++

Energieeffizienzklasse:	A++
Energieverbrauch / Jahr:	163 kWh
Luftschallemission:	41 dB/A
Nutzinhalt Kühlen:	170 l
Nutzinhalt 4* Gefrierfach:	17 l
Maße (HxBxT) in cm:	122,5 x 54,0 x 54,5

Korpusfarbe: Arbeitsplatte: Frontfarbe (Matt):

Lärche Weiß Wildeiche Lärche Weiß

Maße gesamt (HxBxT): 211 x 300 x 60 cm **Wechselseitig aufbaubar!**

Artikelnummer	EAN	UVP
BERP300LHWC	4260515334243	**2.399,00 €**

Achtung! Alle Holzteile sind zerlegt zum Selbstaufbau!

Technische Änderungen und Irrtümer vorbehalten

respekta Premium Küchenblock Landhaus 300 cm Korpus & Front Lärche Weiß Nachbildung Arbeitsplatte Wildeiche Nachbildung

Bestehend aus:

Einbauspüle Edelstahl mit Ab- und Überlaufgarnitur
1 Kühlschrankumbau 60 cm
1 doppelter Apothekerschrank 30 cm
1 Unterschrank 50 cm
1 Herdumbauschrank 60 cm mit Klapptür für Backblech
1 Spülenunterschrank 100 cm
1 Hängeschrank 50 cm
1 Hängeschrank 100 cm
1 Arbeitsplatte 210 cm Wildeiche Nachbildung, 38 mm Stärke
Ergonomsiche Arbeitshöhe von 91 cm
Griffe aus Metall - Edelstahl Look
Korpus und Fronten Lärche Weiß (Matt)
Alle Auszüge mit Soft-Close Funktion
Alle Scharniere der Türen mit Soft-Close Funktion

Geräte:

Einbau Herd-Set MEGA SET 2AN

Energieeffizienzklasse:	A
Energieverbrauch / Zyklus:	
Konventionell:	0,86 kWh
Heissluft/Umluft:	0,78 kWh

5 Funktionen (u.a. Grill, Umluft)
Rahmenloses Glaskeramikkochfeld

Einbau Kühlschrank KS 122.4 A++

Energieeffizienzklasse:	A++
Energieverbrauch / Jahr:	164 kWh
Luftschallemission:	43 dB/A
Nutzinhalt Kühlen:	170 l
Nutzinhalt 4* Gefrierfach:	17 l
Maße (HxBxT) in cm:	122,5 x 54,0 x 54,5

Kaminhaube CH 22058 IX B

Energieeffizienzklasse:	B
Energieverbrauch / Jahr:	28 kWh
Abluftleistung:	337,2 m³/h
Max. Luftschallemission:	64 dB (A)
Beleuchtung:	1x2,5 W LED

Korpusfarbe: Arbeitsplatte: Frontfarbe (Matt):

Lärche Weiß

Wildeiche

Lärche Weiß

Maße gesamt (HxBxT): 211 x 300 x 60 cm **Wechselseitig aufbaubar!**

Artikelnummer	EAN	UVP
BERP300LHWC	4260515334243	**2.399,00 €**

Achtung! Alle Holzteile sind zerlegt zum Selbstaufbau!

Technische Änderungen und Irrtümer vorbehalten

respekta® Kitchen

NEG-Novex
Großhandelsgesellschaft
für Elektro- und Haustechnik mbH

respekta Kaminhaube Edelstahl, 60 cm

Typ / Modell: CH 22058 IXB

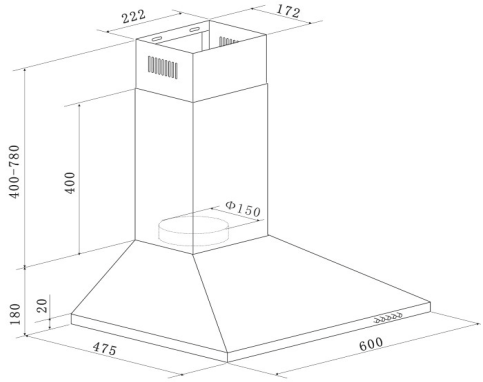

Jährlicher Energieverbrauch (AEChood):	28 kWh / Jahr
Energieeffizienzklasse:	B
Fluiddynamische Effizienz (FDEhood):	15,3
Fluiddynamische Effizienzklasse:	D
Beleuchtungseffizienz (LEhood):	32 Lux / Watt
Beleuchtungseffizienzklasse:	A
Fettabscheidegrad:	70,8%
Fettabscheideeffizienzklasse :	D
Luftstrom bei minimaler/ maximaler Geschwindigkeit im Normalbetrieb:	221,2 m³/h / 337,2 m³/h
Luftstrom im Betrieb auf Intensivstufe oder Schnelllaufstufe:	-
A-bewertete Luftschallemission bei minimaler / maximaler Geschwindigkeit im Normalbetrieb:	59 dB / 64 dB
A-bewertete Luftschallemission im Betrieb auf der Intensivstufe oder Schnelllaufstufe:	-
Leistungsaufnahme im Aus-Zustand:	-
Leistungsaufnahme im Bereitschaftszustand:	-

Ausstattungsmerkmale / technische Daten

Steuerung:	Drucktasten
Korpus:	Edelstahl
Schacht:	Edelstahl
Geschwindigkeitsstufen:	3
Beleuchtung max.:	1 x 2,5 W LED
Rohranschluss (Durchmesser):	150 mm
Spannung / Frequenz:	220-240V / 50Hz
Anschlusswert:	67,5 Watt
inkl. Metallfettfilter (auswaschbar): 2 x MIZ 2009	EAN: 4897014601240
Umluftbetrieb; durch Einsatz des Aktivkohlefilters möglich:	Ja
Zubehör (nicht enthalten): Aktiv-Kohlefilter (2 Stück) MIZ 0058	EAN: 4260287640153

Abmessungen

Gerätemaße in cm (H x B x T) / Gewicht in kg:	58-96 x 60 x 47,5 / 7
Mit Verpackung in cm (H x B x T) / Gewicht in kg:	53 x 65 x 25 / 8,5

EAN-Code:	**4260458246139**

Datenblatt gemäß VO 65/2014

Technische Änderungen und Irrtümer vorbehalten

respekta® Kitchen

NEG-Novex
Großhandelsgesellschaft
für Elektro- und Haustechnik mbH

respekta Einbau-Herdset Edelstahl

Typ / Modell: MEGA SET 2 AN

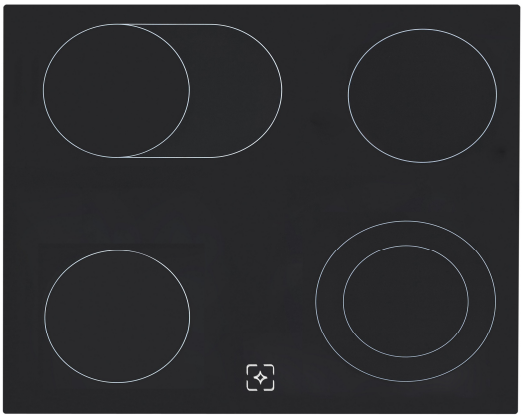

Energieeffizienzindex pro Garraum (EEI):	90,0
Energieeffizienzklasse pro Garraum (von A+++ bis D):	A
Energieverbrauch pro Zyklus	Konventionell: 0,86 kWh
	Umluft:0,78 kWh
Zahl der Garräume:	1
Wärmequelle pro Garraum:	Elektro
Volumen des Garraums:	51 Liter

Beheizungsarten:	5
Ober-/Unterhitze, Ober-/Unterhitze mit Umluft	
Grill, Doppelgrill (Oberhitze mit Grill)	
Doppelgrill mit Umluft (Oberhitze, Grill mit Umlu	
Backofeninnentür:	Vollglas
Backofentür:	Glas / schwarz, Edelstahlblende
Glasschichten:	2
Griff:	Aluminium / silber lackiert
Knöpfe	Aluminium / silber lackiert
Emailliertes Backblech:	1
Grillrost:	1
Größe des Geräts:	mittel: 35 l ≤ Volumen < 65 l
Luftschallemission:	51 dB(A)
Anschlusswert Backofen:	2300 Watt
Rahmenloses Glaskeramikkochfeld mit 2-Kreis & Bräterzone	Maximale Leistung: 6100 W
technische Daten der Kochfelder:	2 x 165 mm / 1200 W
	1 x 165-270 mm / 900-1100 W
	1 x 160-200 mm / 700-1000 W

Abmessungen

Gerätemaße Backofen in cm (H x B x T) / Gewicht:	59,0 x 59,5 x 55,0 / 30,5 kg
Nischenmaße Backofen in cm (H x B x T):	58 x 56 x 55
Gerätemaße Kochfeld in cm (H x B x T) / Gewicht:	5 x 58 x 51 / 9 kg
Ausschnittmaße Kochfeld in cm (B x T):	55,5 x 48
Einbautiefe Kochfeld in mm:	30
Mit Verpackung in cm (H x B x T) / Gewicht:	79,0 x 66,0 x 61,0 / 43 kg

EAN-Code:	**4260287646131**

Technische Änderungen und Irrtümer vorbehalten