respekta® Kitchen

NEG-Novex
Großhandelsgesellschaft
für Elektro- und Haustechnik mbH

respekta Kaminhaube Edelstahl, 60 cm

Typ / Modell: CH 22058 IXB

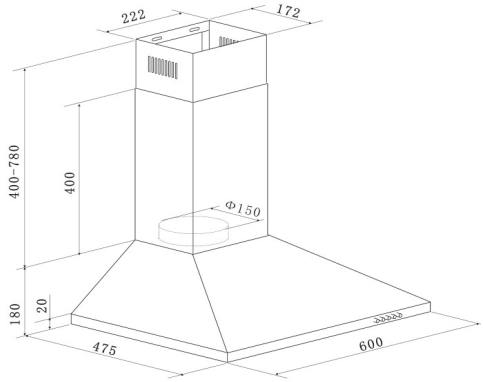

Jährlicher Energieverbrauch (AEChood):	28 kWh / Jahr
Energieeffizienzklasse:	B
Fluiddynamische Effizienz (FDEhood):	15,3
Fluiddynamische Effizienzklasse:	D
Beleuchtungseffizienz (LEhood):	32 Lux / Watt
Beleuchtungseffizienzklasse:	A
Fettabscheidegrad:	70,8%
Fettabscheideeffizienzklasse :	D
Luftstrom bei minimaler/ maximaler Geschwindigkeit im Normalbetrieb:	221,2 m³/h / 337,2 m³/h
Luftstrom im Betrieb auf Intensivstufe oder Schnelllaufstufe:	-
A-bewertete Luftschallemission bei minimaler / maximaler Geschwindigkeit im Normalbetrieb:	59 dB / 64 dB
A-bewertete Luftschallemission im Betrieb auf der Intensivstufe oder Schnelllaufstufe:	-
Leistungsaufnahme im Aus-Zustand:	-
Leistungsaufnahme im Bereitschaftszustand:	-

Ausstattungsmerkmale / technische Daten

Steuerung:	Drucktasten
Korpus:	Edelstahl
Schacht:	Edelstahl
Geschwindigkeitsstufen:	3
Beleuchtung max.:	1 x 2,5 W LED
Rohranschluss (Durchmesser):	150 mm
Spannung / Frequenz:	220-240V / 50Hz
Anschlusswert:	67,5 Watt
inkl. Metallfettfilter (auswaschbar): 2 x MIZ 2009	EAN: 4897014601240
Umluftbetrieb; durch Einsatz des Aktivkohlefilters möglich:	Ja
Zubehör (nicht enthalten): Aktiv-Kohlefilter (2 Stück) MIZ 0058	EAN: 4260287640153

Abmessungen

Gerätemaße in cm (H x B x T) / Gewicht in kg:	58-96 x 60 x 47,5 / 7
Mit Verpackung in cm (H x B x T) / Gewicht in kg:	53 x 65 x 25 / 8,5

EAN-Code:	**4260458246139**

Datenblatt gemäß VO 65/2014

Technische Änderungen und Irrtümer vorbehalten

respekta Economy Küchenblock 240 cm
Mit Apothekerschrank - OHNE Einbaukühlschrank
Korpus & Arbeitsplatte Eiche Sonoma sägerau Nachbildung

Bestehend aus:

Einbauspüle 8x4 Edelstahl mit Ab- und Überlaufgarnitur
1 Apothekerschrank 30 cm breit, großes Stauraumvolumen
1 Unterschrank mit Schublade 50 cm
1 Herdumbauschrank 60 cm
1 Spülenunterschrank 100 cm
1 Oberschrank 50 cm
1 Oberschrank 100 cm mit Glaseinlagen in den Türen
1 Arbeitsplatte ohne Ausschnitte, 28 mm Stärke
Stangengriffe aus Metall - Edelstahl Look
alle Auszüge mit Soft-Close Scharniere
alle Scharniere der Türen mit Soft-Close Funktion
wahlweise mit Edelstahl- oder Glaskeramikkochfeld

Geräte:

Einbau Herd-Set BASIC SET AN
Energieeffizienzklasse: A
Energieverbrauch / Zyklus: 0,79 kWh
4 Funktionen (Ober-/Unterhitze, Grill)
Rahmenloses Glaskeramikkochfeld

Kaminhaube CH 22058 IX A
Energieeffizienzklasse: D
Energieverbrauch / Jahr: 72 kWh
Abluftleistung: 300 m³/h
max. Luftschallemission: 64 dB (A)
Beleuchtung: 2x28 W Halogen

Einbau Herd-Set EB 6000 SET IX
Energieeffizienzklasse: A
Energieverbrauch / Zyklus: 0,78 kWh
3 Funktionen (Ober-/Unterhitze, Kombi)
mit 4 Platten Kochmulde, 1 Blitzkochplatte

Dazu empfehlen wir die Stand Kühl-/ Gefrierkombinationen KG140A++

weiß

rot

schwarz matt

silber

Verfügbar in folgenden Varianten:
Korpusfarbe:

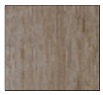
Eiche sägerau

Frontfarbe:

weiß

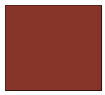
rot

grau

schwarz

Maße gesamt (HxBxT): 200 x 240 x 60 cm

Artikelnummer	Frontfarbe	EAN
mit Edelstahlkochmulde		
KB240ESW	weiß	4260458245590
KB240ESR	rot	4260458245606
KB240ESG	grau	4260458245613
KB240ESS	schwarz	4260458245620
mit Glaskeramikkochfeld		
KB240ESWC	weiß	4260458245637
KB240ESRC	rot	4260458245644
KB240ESGC	grau	4260458245651
KB240ESSC	schwarz	4260458245668

Achtung! Alle Holzteile sind zerlegt zum Selbstaufbau!

Technische Änderungen und Irrtümer vorbehalten

Produktdatenblatt

Delegierte Verordnung (EU) Nr. 65/2014

Name oder Warenzeichen des Lieferanten	**Respekta**
Modellkennung	**15120000000126**
Anzahl der Garräume	**1**
Garraum 1	
Energieeffizienzindex	**92,9**
Energieeffizienzklasse	**A**
Energieverbrauch pro Zyklus (konventioneller Modus)	**0,81 kWh**
Energieverbrauch pro Zyklus (Umluft-Modus)	**0,79 kWh**
Wärmequelle	**Strom**
Volumen	**72 Liter**

Das Modell wurde auf dem Unionsmarkt in Verkehr gebracht.

EPREL-Eintragungsnummer 2446725

https://eprel.ec.europa.eu/qr/2446725

Lieferant: NEG Novex Großhandelsgesellschaft für Elektro- und Haustechnik GmbH (Hersteller)

Website: www.respekta.de

Kundenbetreuung:

Name: NEG-Novex Großhandelsgesellschaft für Elektro- und Haustechnik GmbH

Website: www.respekta.de

E-Mail-Adresse: produktmanagement@neg-novex.de

Telefonnummer: 06232298500

Anschrift:
Chenover Strasse 5
67117 Limburgerhof
Deutschland