respekta® Kitchen

NEG-Novex
Großhandelsgesellschaft
für Elektro- und Haustechnik mbH

respekta Einbaubackofen autark

Typ / Modell: DIGI Backofen EB 318

Energieeffizienzindex pro Garraum (EEI):	93,5
Energieeffizienzklasse pro Garraum:	A
Energieverbrauch pro Zyklus	Konventionell: 0,79 kWh
	Umluft:0,73 kWh
Zahl der Garräume:	1
Wärmequelle pro Garraum:	Elektro
Volumen des Garraums:	54 Liter

Ausstattungsmerkmale / technische Daten

Beheizungsarten:	9
Auftauen, Backofen (Ober- und Unterhitze),	
Halb Grill, Konventioneller Grill, Umluftgrill,	
Unterhitze + Ventilation, Pizzafunktion, Heißluft,	
Intensivbacken (Ober- / Unterhitze + Ventilation)	
Backofeninnentür:	Doppelverglasung
Material / Farbe:	Edelstahl / Glas / schwarz
Griff:	Edelstahl
Knöpfe:	Edelstahl / versenkbar
Besonderheiten:	
LED-Timer	vollprogammierbar
Teleskopauszüge im Backraum	2
Emailliertes Backblech:	1
Grillrost:	1
Größe des Geräts:	mittel: 35 l ≤ Volumen < 65 l
Luftschallemission:	51 dB(A)
Anschlusswert / Betriebsspannung:	3350 W / 220-240V - 50Hz
Steckerfertig:	Ja

Abmessungen

Gerätemaße in cm (H x B x T) / Gewicht:	59 x 59,5 54,2 / 29 kg
Mit Verpackung in cm (H x B x T) / Gewicht:	66 x 66 x 61 / 32,5 kg
Nischenmaße in cm (H x B x T):	58 x 56 x 55

Artikelnummer	EAN	UVP
DIGIB318	4897014606597	379,00 €

Technische Änderungen und Irrtümer vorbehalten

respekta® Kitchen

NEG-Novex
Großhandelsgesellschaft
für Elektro- und Haustechnik mbH

respekta Einbaukühlschrank mit 4**** Gefrierfach

Typ / Modell: KS 122.4 A++

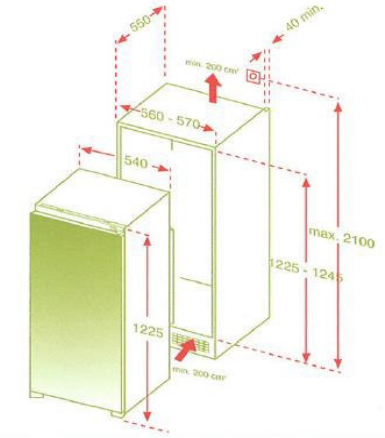

Kategorie des Haushaltskühlgerätemodells:	7 - Kühl-Gefriergerät
Energieeffizienzklasse (Auf einer Skala von A+++ bis D):	A++
Energieverbrauch pro Jahr *:	164 kWh / Jahr
Nutzinhalt Gesamt:	192 Liter
Nutzinhalt Kühlen / Gefrieren:	175 Liter / 17 Liter
Sterne Kennzeichnung:	4****
Auslegetemperatur sonstige Fächer ²	-
Frostfrei Kühlteil / Gefrierteil:	- / -
max. Lagerzeit bei Störungen:	-
Gefriervermögen in 24 Std.:	2 kg
Klimaklasse*²:	N
Umgebungstemperatur:	16 bis 32 °C
Geräuschemission in dB (A) re 1 pW:	43 dB(A)
Einbaugerät:	ja
Weinschrank ³:	-

* basierend auf Standardtestresultaten für 24 Stunden. Der tatsächliche Energieverbrauch hängt von der Art der Nutzung und dem Aufstellort des Geräts ab.

² kein Weinlagerfach und für die Lagerung bestimmter Lebensmittel bei einer höheren Temperatur als +14 °C vorgesehen

³ Dieses Gerät ist ausschließlich zur Lagerung von Wein bestimmt

Ausstattungsmerkmale / technische Daten

Regelbares Thermostat:	ja
Kompressor:	1
Schleppscharniere:	ja
Verstellbare Füße:	ja
Wechselbarer Türanschlag:	ja
Abtauverfahren im Kühlteil:	automatisch
Glasablagen:	4
Gemüseschublade mit bruchsicherer Glasabdeckung:	2
Türablagen / Eierablagen:	4 / 1
Ablage im Gefrierteil / Gefrierfachklappe / Gefrierschubladen:	- /1 / -

Abmessungen

Gerätemaße in cm (H x B x T) / Gewicht:	122,5 x 54,0 x 54,5 cm / 37,5 kg
Mit Verpackung in cm (H x B x T) / Gewicht:	128,9 x 58,4 x 60 cm /40,82 kg

EAN-Code:	**4260407699382**

Technische Änderungen und Irrtümer vorbehalten

respekta® Kitchen

NEG-Novex
Großhandelsgesellschaft für Elektro- und Haustechnik mbH

respekta kopffreie Schräghaube 60 cm, Glas schwarz oder weiß

Typ / Modell: CH 22010 SB / CH 22010 WB

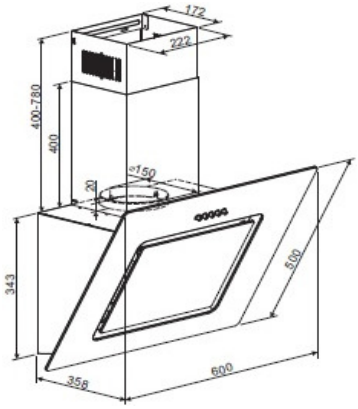

Jährlicher Energieverbrauch (AEChood):	28 kWh / Jahr
Energieeffizienzklasse:	B
Fluiddynamische Effizienz (FDEhood):	13,8
Fluiddynamische Effizienzklasse:	D
Beleuchtungseffizienz (LEhood):	53 Lux / Watt
Beleuchtungseffizienzklasse:	A
Fettabscheidegrad:	73,9%
Fettabscheideeffizienzklasse:	D
Luftstrom bei minimaler/ maximaler Geschwindigkeit im Normalbetrieb	218 m³/h / 296 m³/h
Luftstrom im Betrieb auf Intensivstufe oder Schnelllaufstufe:	-
A-bewertete Luftschallemission bei minimaler / maximaler Geschwindigkeit im Normalbetrieb:	59 dB / 64 dB
A-bewertete Luftschallemission im Betrieb auf der Intensivstufe oder Schnelllaufstufe:	-
Leistungsaufnahme im Aus-Zustand:	-
Leistungsaufnahme im Bereitschaftszustand:	-

Ausstattungsmerkmale / technische Daten

Steuerung:	Drucktasten
mit Glasschirm:	schwarz / weiß
Korpus:	schwarz / weiß
Schacht:	schwarz / weiß
Geschwindigkeitsstufen:	3
Beleuchtung max.:	2 x 2 Watt LED
Rohranschluss (Durchmesser):	150 mm
Spannung / Frequenz:	220-240V / 50Hz
Anschlusswert:	69 Watt
inkl. Metallfettfilter (auswaschbar): 1 x MIZ 2210	EAN: 4260344976447
Umluftbetrieb; durch Einsatz des Aktivkohlefilters möglich:	Ja
Zubehör (nicht enthalten): Aktiv-Kohlefilter (1 Stück) MIZ 0058N	EAN: 4260515338340

Abmessungen

Gerätemaße in cm (H x B x T) / Gewicht in kg:	74,3 - 112,3 x 60 x 35,8 / 11,2
Mit Verpackung in cm (H x B x T) / Gewicht in kg:	43 x 66 x 49 / 13,2

Artikelnummer	Farbe	EAN	UVP
CH22010SB	schwarz	4260641221295	175,00 €
CH22010WB	weiß	4260641221301	189,00 €

Technische Änderungen und Irrtümer vorbehalten

respekta Premium Küchenblock/Doppelblock 290 cm
Korpus weiß matt, Arbeitsplatte Wildeiche Nachbildung
mit getrennt stellbarer Backofen/Kühlschrank-Blockeinheit

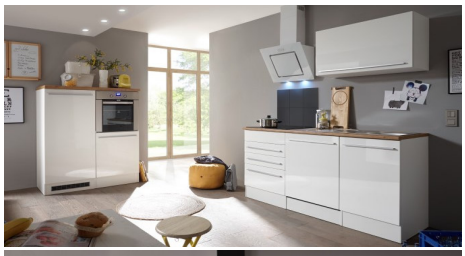

Bestehend aus:

Einbauspüle Edelstahl mit Ab- und Überlaufgarnitur
1 Hängeschrank 90 cm
1 Spülenunterschrank 50 cm
1 Nische 60 cm mit Dekorblende für Einbaugeschirrspüler
1 Kochfeldunterschrank mit Schubladen 60 cm
1 Arbeitsplatte 170 cm in Wildeiche Nachbildung, 38 mm Stärke
Ergonomsiche Arbeitshöhe von 90 cm

1 individuell stellbare Backofen/Kühlschrank-Blockeinheit
für mehr Spielraum; bestehend aus:
1 Backofen-Umbauschrank 60 cm
1 Kühlschrankumbau 60 cm
1 Arbeitsplatte 120 cm in Wildeiche Nachbildung, 38 mm Stärke

Griffe aus hochwertigem Kunststoff in Edelstahl-Optik
Korpus weiß matt; Fronten weiß oder grau Hochglanz
alle Auszüge mit Soft-Close Scharniere (alle Laufschienen in hochwertiger Metallausführung)
alle Scharniere der Türen mit Soft-Close Funktion (Ausnahme Kühlschranktür)

Geräte:

Einbau Backofen autark DIGI EB 318

Energieeffizienzklasse:	A
Energieverbrauch / Zyklus	
Konventionell:	0,79 kWh
Heissluft/Umluft:	0,73 kWh

8 Funktionen (u.a. Heißluft, Grill+Umluft)
vollprogrammierbarer LED-Timer

Autarkes Glaskeramikkochfeld KM 4400
Rahmenlos, mit Touch-Sensor
Display mit Restwärmeanzeige
Mit Kindersicherung
Mit Herdanschlusskabel 1,20 m

Einbau Kühlschrank KS 122.4 A++

Energieeffizienzklasse:	A++
Energieverbrauch / Jahr:	164 kWh
Luftschallemission:	43 dB/A
Nutzinhalt Kühlen:	175 l
Nutzinhalt 4* Gefrierfach:	17 l
Maße (HxBxT) in cm:	122,5 x 54,0 x 54,5

Schräghaube CH 22010 SX / CH 22010 WX

Energieeffizienzklasse:	B
Energieverbrauch / Jahr:	28 kWh
Abluftleistung:	301 m³/h
max. Luftschallemission:	59 dB (A)
Beleuchtung:	2x1 W LED
Farbe:	schwarz (bei grauer Front) weiß (bei weißer Front)

Einbau Geschirrspüler GSP 60 V A++

Energieeffizienzklasse:	A++
Energieverbrauch / Jahr:	258 kWh
Wasserverbrauch / Jahr:	3080 l
Trocknungswirkungsklasse:	A
Maßgedecke:	12
Programme, Temperaturen:	6, 7

Korpusfarbe:

weiß

Frontfarbe (hochglänzend):

weiß grau

Maße gesamt (HxBxT): 200 x 290 x 60 cm **Wechselseitig aufbaubar!**

Artikelnummer	Frontfarbe	EAN
BERP290HWWC	weiß	4260515332560
BERP290HWGC	grau	4260515332577

Achtung! Alle Holzteile sind zerlegt zum Selbstaufbau!

Technische Änderungen und Irrtümer vorbehalten

respekta® Kitchen

NEG-Novex
Großhandelsgesellschaft für Elektro- und Haustechnik mbH

respekta kopffreie Schräghaube 60 cm, Glas schwarz oder weiß

Typ / Modell: CH 22010 SX / CH 22010 WX

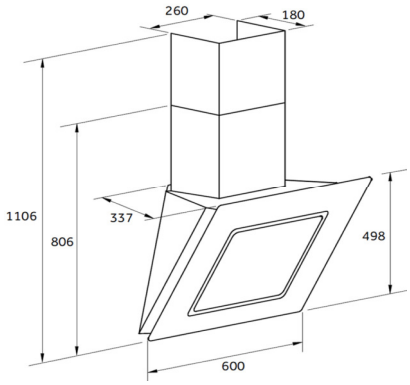

Jährlicher Energieverbrauch (AEChood):	44 kWh / Jahr
Energieeffizienzklasse:	B
Fluiddynamische Effizienz (FDEhood):	19
Fluiddynamische Effizienzklasse:	C
Beleuchtungseffizienz (LEhood):	80 Lux / Watt
Beleuchtungseffizienzklasse:	A
Fettabscheidegrad:	37,0%
Fettabscheideeffizienzklasse:	G
Luftstrom bei minimaler/ maximaler Geschwindigkeit im Normalbetrieb:	186 m³/h / 350 m³/h
Luftstrom im Betrieb auf Intensivstufe oder Schnelllaufstufe:	-
A-bewertete Luftschallemission bei minimaler / maximaler Geschwindigkeit im Normalbetrieb:	59 dB / 66 dB
A-bewertete Luftschallemission im Betrieb auf der Intensivstufe oder Schnelllaufstufe:	-
Leistungsaufnahme im Aus-Zustand:	-
Leistungsaufnahme im Bereitschaftszustand:	-

Ausstattungsmerkmale / technische Daten

Steuerung:	Drucktasten
mit Glasschirm:	schwarz / weiß
Korpus:	schwarz / weiß
Schacht:	schwarz / weiß
Geschwindigkeitsstufen:	3
Beleuchtung max.:	2 x 1,0 Watt LED
Rohranschluss (Durchmesser):	120 mm
Spannung / Frequenz:	220-240V / 50Hz
Anschlusswert:	112 Watt
inkl. Metallfettfilter (auswaschbar): 1 x MIZ 2210	EAN: 4260344976447
Umluftbetrieb; durch Einsatz des Aktivkohlefilters möglich:	Ja
Zubehör (nicht enthalten): Aktiv-Kohlefilter (1 Stück) MIZ 0031	EAN: 4897014604487

Abmessungen

Gerätemaße in cm (H x B x T) / Gewicht in kg:	80,6-110,6 x 60 x 33,7 / 10,9
Mit Verpackung in cm (H x B x T) / Gewicht in kg:	50,5 x 69 x 40 / 13,4

Artikelnummer	Farbe	EAN	UVP
CH22010SX	schwarz	4260407697883	175,00 €
CH22010WX	weiß	4260407697890	199,00 €

Datenblatt gemäß VO 65/2014

Technische Änderungen und Irrtümer vorbehalten

respekta® Kitchen

NEG-Novex
Großhandelsgesellschaft für Elektro- und Haustechnik mbH

respekta Einbaugeschirrspüler, 60 cm vollintegriert

Typ / Modell: GSP 60 V A++

Nennkapazität in Standardgedecken:	12
Energieeffizienzklasse:	A++
Jährlicher Energieverbrauch*:	258 kWh / Jahr
Energieverbrauch im Standardreinigungszyklus*²:	0,9 kWh
Leistungsaufnahme im Aus-Zustand:	0,45 Watt
Leistungsaufnahme im unausgeschalteten Zustand:	0,49 Watt
Jährlicher Wasserverbrauch*³:	3080 Liter / Jahr
Trocknungseffizienzklasse:	A
Standardprogramm:	Eco 45°C
Programmdauer Standardzyklus:	190 Minuten
Dauer des unausgeschalteten Zustands:	0 Minuten
Luftschallemissionen:	49 dB
Einbaugerät:	ja

* (auf der Grundlage von 280 Standardreinigungszyklen bei Kaltwasserbefüllung und dem Verbrauch der Betriebsarten mit geringer Leistungsaufnahme. Der tatsächliche Verbrauch hängt von der Art der Nutzung des Geräts ab.)

*² (Standardprogramm ist für Reinigung normal verschmutzten Geschirrs geeignet und ist in Bezug auf den kombinierten Energie - und Wasserverbrauch am effizientesten)

*³ (auf der Grundlage von 280 Standardreinigungszyklen. Der tatsächliche Verbrauch hängt von der Art der Nutzung des Gerät ab.)

Funktionen und Ausstattung

Material:	Innenraum aus rostfreiem Edelstahl
6 Programme / 7 Spültemperaturen:	Intensiv, Normal, Eco, Glas, 90 min., Schnell
Steuerung:	Vollelektronisch
Bedienung	Push-Button
höhenverstellbare Füße:	3
verstellbarer Oberkorb:	ja
Tellerhalter / Tassenhalter:	klappbar
Sprühebenen:	2
herausnehmbarer Besteckkorb:	1
Betriebsspannung:	220 – 240 V, 50 Hz

Abmessungen:

Gerätemaße (HxBxT) in cm:	81,5 x 59,8 x 55,0 cm / 33 kg
Einbaumaße (HxBxT) in cm:	82,0-86,5 x 60 x 58
Maße verpackt (HxBxT) in cm:	88,4 x 63 x 63,5 cm / 39,5 kg

EAN-Code:	**4260407699719**

Technische Änderungen und Irrtümer vorbehalten