respekta®
Kitchen Economy

NEG-Novex
Großhandelsgesellschaft
für Elektro- und Haustechnik mbH

# respekta Glasschirmhaube Edelstahl, 60 cm

## Typ / Modell: CH 0150 IXN

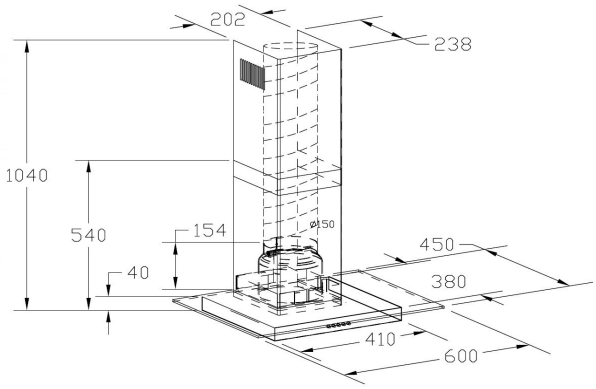


| | |
|---|---|
| Jährlicher Energieverbrauch (AEChood): | 29,0 kWh / Jahr |
| Energieeffizienzklasse (auf einer Skala von A+++ bis G): | C |
| Fluiddynamische Effizienz (FDEhood): | 3,9 |
| Fluiddynamische Effizienzklasse (auf einer Skala von A bis G): | G |
| Beleuchtungseffizienz (LEhood): | 64 |
| Beleuchtungseffizienzklasse (auf einer Skala von A bis G): | A |
| Fettabscheidegrad: | 60,2% |
| Fettabscheideeffizienzklasse (auf einer Skala von A bis G): | E |
| Luftstrom bei minimaler/ maximaler Geschwindigkeit im Normalbetrieb: | 147 m³/h / 271 m³/h |
| Luftstrom im Betrieb auf Intensivstufe oder Schnelllaufstufe: | - |
| A-bewertete Luftschallemission bei minimaler / maximaler Geschwindigkeit im Normalbetrieb: | 52 dB / 66 dB |
| A-bewertete Luftschallemission im Betrieb auf der Intensivstufe oder Schnelllaufstufe: | 66 dB |
| Leistungsaufnahme im Aus-Zustand: | 0,00 Watt |
| Leistungsaufnahme im Bereitschaftszustand: | - |

**Ausstattungsmerkmale / technische Daten**

Steuerung über Drucktasten
Korpus und Schacht Edelstahl, mit Glasschirm

| | |
|---|---|
| Geschwindigkeitsstufen: | 3 |
| Beleuchtung max.: | 2 x 1,0 Watt LED |
| Rohranschluss (Durchmesser): | 150 mm |
| Spannung / Frequenz: | 220-240V / 50Hz |
| Anschlußwert: | 41 Watt |
| inkl. Metallfettfilter (auswaschbar): | 1 x MIZ 2009 |
| | EAN: 4897014601240 |

**Abmessungen**

| | |
|---|---|
| Gerätemaße im cm (H x B x T) / Gewicht in kg: | 54-104 x 60 x 45 / 9 |
| Mit Verpackung (H x B x T) / Gewicht in kg: | 51 x 65 x 25 / 11 |

**Zubehör (nicht enthalten)**

Aktiv-Kohlefilter (2 Stück) MIZ 0031 EAN-Code: 4897014604487

**EAN-Code: 4260287646278**

Technische Änderungen und Irrtümer vorbehalten

respekta® Kitchen

NEG-Novex
Großhandelsgesellschaft
für Elektro- und Haustechnik mbH

# respekta Einbauherd-Set

## Typ / Modell: BASIC SET AN

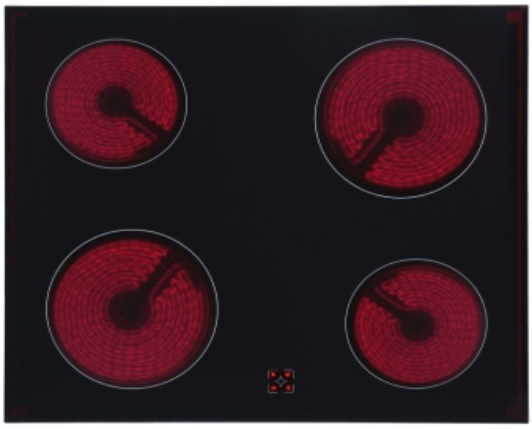

| | |
|---|---|
| Energieeffizienzindex pro Garraum (EEI): | 102,6 |
| Energieeffizienzklasse pro Garraum (von A+++ bis D): | A |
| Energieverbrauch pro Zyklus: | Konventionell: 0,8 kWh |
| | Umluft: Nicht vorhanden |
| Zahl der Garräume: | 1 |
| Wärmequelle pro Garraum: | Elektro |
| Volumen des Garraums: | 55 Liter |

**Ausstattungsmerkmale / technische Daten**

| | |
|---|---|
| Beheizungsarten: | 4 |
| Oberhitze, Unterhitze, | |
| Ober- und Unterhitze, Grill | |
| Backofeninnentür: | Vollglas |
| Backofentür: | Glas / schwarz |
| Glasschichten: | 2 |
| Griff: | silber lackiert |
| Knöpfe: | silber lackiert |
| Emailliertes Backblech: | 1 |
| Grillrost: | 1 |
| Größe des Geräts: | mittel: 35 l ≤ Volumen < 65 l |
| Luftschallemission: | 51 dB(A) |
| Anschlusswert / Betriebsspannung: | 2300 W / 380 V - 50Hz |
| technische Daten der Kochfelder | Maximale Leistung: 6000 W |
| | 2 x 165 mm / 1200 W |
| | 2 x 200 mm / 1800 W |

**Abmessungen**

| | |
|---|---|
| Gerätemaße Backofen in cm (H x B x T) / Gewicht: | 59 x 59,5 x 51,5 / 26,5 kg |
| Nischenmaße Backofen in cm (H x B x T): | 60 x 56 x 56 |
| Gerätemaße Kochfeld in cm (H x B x T) / Gewicht: | 5 x 58 x 51 / 9 kg |
| Ausschnittmaße Kochfeld in cm B x T): | 56 x 49 |
| Mit Verpackung in cm (H x B x T) / Gewicht: | 79 x 66 x 57,7 / 40 kg |

| | |
|---|---|
| **EAN-Code:** | **4260287646063** |

Technische Änderungen und Irrtümer vorbehalten

respekta®
Kitchen Economy

NEG-Novex
Großhandelsgesellschaft
für Elektro- und Haustechnik mbH

# respekta Einbaukühlschrank mit 4**** Gefrierfach

# Typ / Modell: KS 88.4 P A+

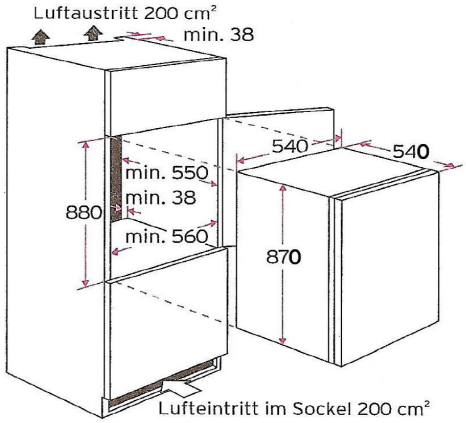


| | |
|---|---|
| Kategorie des Haushaltskühlgerätemodells: | 7 - Kühl-Gefriergerät |
| Energieeffizienzklasse (Auf einer Skala von A+++ bis D): | A+ |
| Energieverbrauch pro Jahr *: | 183 kWh / Jahr |
| Nutzinhalt Gesamt: | 120 Liter |
| Nutzinhalt Kühlen / Gefrieren: | 105 Liter / 15 Liter |
| Sterne Kennzeichnung: | 4**** |
| Auslegetemperatur sonstige Fächer [2] | - |
| Frostfrei Kühlteil / Gefrierteil: | - / - |
| max. Lagerzeit bei Störungen: | 10,00 Std. |
| Gefriervermögen in 24 Std.: | 2,00 kg |
| Klimaklasse*[2]: | N-ST |
| Umgebungstemperatur: | 16 bis 38 °C |
| Geräuschemission in dB (A) re 1 pW: | 41 dB(A) |
| Einbaugerät: | ja |
| Weinschrank [3]: | - |

* basierend auf Standardtestresultaten für 24 Stunden. Der tatsächliche Energieverbrauch hängt von der Art der Nutzung und dem Aufstellort des Geräts ab.

[2] kein Weinlagerfach und für die Lagerung bestimmter Lebensmittel bei einer höheren Temperatur als +14 °C vorgesehen

[3] Dieses Gerät ist ausschließlich zur Lagerung von Wein bestimmt

**Ausstattungsmerkmale / technische Daten**

| | |
|---|---|
| Regelbares Thermostat: | ja |
| Kompressor: | 1 |
| Wechselbarer Türanschlag: | ja |
| Dekorrahmen: | nein |
| Verstellbare Füße: | nein |
| Schleppscharniere: | ja |
| Abtauverfahren im Kühlteil / Gefrierteil: | automatisch / manuell |
| Glasablagen: | 1 |
| Gemüseschublade mit bruchsicherer Glasabdeckung: | 1 |
| Türablagen / Eierablagen: | 3 / 2 |
| Ablage im Gefrierteil / Gefrierfachklappe / Gefrierschubladen: | - /1 / - |

**Abmessungen**

| | |
|---|---|
| Gerätemaße cm (H x B x T) / Gewicht: | 87 x 54 x 54 / 31 kg |
| Mit Verpackung (H x B x T) / Gewicht: | 94 x 57 x 57 / 34 kg |

**EAN-Code: 4260287649460**

Technische Änderungen und Irrtümer vorbehalten