Oven of Combi-set	**Data sheet / *Datenblat***	***Einbau-Backofen von Backofen-Set***
According to Regulation 65/2014EC		*Nach Verordnung 65/2014EU*

Brand name *Warenzeichen*	respekta®			
Type / Model *Typ / Modell*	**HS2200-26**			
Energy efficiency Index *Energieeffizienzindex*	EEI cavity	90		
Energy Efficiency Class (D to A+++) *Energieeffizienzklasse (D to A+++)*	EEI cavity	**A**		
Energy consumption per cycle > in conventional mode *Energieverbrauch per Zyklus > im konventionellen Modus*		Rate / Unit *Wert / Einheit*	0,83	kWh
Energy consumption per cycle > in circulating air mode *Energieverbrauch per Zyklus > im Umluft Modus*		Rate / Unit *Wert / Einheit*	0,71	kWh
Number of cavities *Anzahl Garräume*		**1**		
Type of Heat source	**X**	Electric / *Elektrisch*		
Art der Wärmequelle		Gas		
Usable volume of cavity *Nutzvolumen des Garraums*		Rate *Wert*	56	L

NEG-Novex Großhandelsgesellschaft für Elektro- und Haustechnik GmbH, Chenover Str. 5, D-67117 Limburgerhof

Hob of Combi-set	**Data sheet / *Datenblat***	***Kochfeld von Backofen-Set***
According to Regulation 66/2014EC		*Nach Verordnung 66/2014EU*

Brand name *Warenzeichen*	respekta®		
Type / Model *Typ / Modell*	**HS2200-26**		
Type of appliances *Art des Gerätes*	**X**	electric *Elektrisch*	
		gas *Gas*	
Number of heating zones / surfaces / burner *Anzahl der Kochzonen / Kochflächen / Brenner*	**4**		
Heating technologie *Heiztechnik*		solid plates *Kochplatten*	
	X	radiant *Strahler*	
		induction *Induktion*	

Vitro ceramic hob / *Glaskeramik Kochfeld*		**Ø 1**	**Ø 2**	**Power/Leistg. W**	**Energy Cons.**	
Cooking Zones data *Kochzonen Daten*	hl	155mm	--	1200	195,0	Wh/kg
	hr	155mm	260mm	1000/2000	194,9	Wh/kg
	vl	140mm	215mm	1100/2200	180,4	Wh/kg
	vr	155mm	--	1200	194,0	Wh/kg
Energy consumption of hob *Energieverbrauch Kochmulde / Kochfeld*		EC electric hob	**191,1**			Wh/kg

NEG-Novex Großhandelsgesellschaft für Elektro- und Haustechnik GmbH, Chenover Str. 5, D-67117 Limburgerhof

respekta® Kitchen

NEG-Novex
Großhandelsgesellschaft
für Elektro- und Haustechnik mbH

respekta Kaminhaube Edelstahl, 60 cm

Typ / Modell: CH 22058 IXB

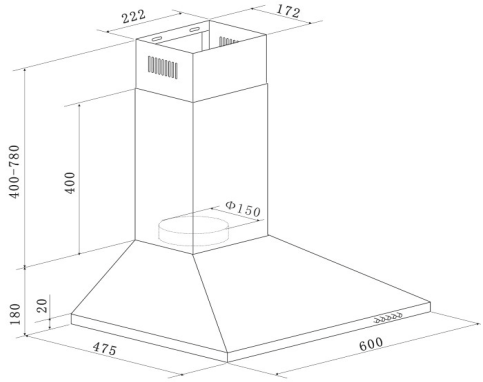

Jährlicher Energieverbrauch (AEChood):	28 kWh / Jahr
Energieeffizienzklasse:	B
Fluiddynamische Effizienz (FDEhood):	15,3
Fluiddynamische Effizienzklasse:	D
Beleuchtungseffizienz (LEhood):	32 Lux / Watt
Beleuchtungseffizienzklasse:	A
Fettabscheidegrad:	70,8%
Fettabscheideeffizienzklasse :	D
Luftstrom bei minimaler/ maximaler Geschwindigkeit im Normalbetrieb:	221,2 m³/h / 337,2 m³/h
Luftstrom im Betrieb auf Intensivstufe oder Schnelllaufstufe:	-
A-bewertete Luftschallemission bei minimaler / maximaler Geschwindigkeit im Normalbetrieb:	59 dB / 64 dB
A-bewertete Luftschallemission im Betrieb auf der Intensivstufe oder Schnelllaufstufe:	-
Leistungsaufnahme im Aus-Zustand:	-
Leistungsaufnahme im Bereitschaftszustand:	-

Ausstattungsmerkmale / technische Daten

Steuerung:	Drucktasten
Korpus:	Edelstahl
Schacht:	Edelstahl
Geschwindigkeitsstufen:	3
Beleuchtung max.:	1 x 2,5 W LED
Rohranschluss (Durchmesser):	150 mm
Spannung / Frequenz:	220-240V / 50Hz
Anschlusswert:	67,5 Watt
inkl. Metallfettfilter (auswaschbar): 2 x MIZ 2009	EAN: 4897014601240
Umluftbetrieb; durch Einsatz des Aktivkohlefilters möglich:	Ja
Zubehör (nicht enthalten): Aktiv-Kohlefilter (2 Stück) MIZ 0058	EAN: 4260287640153

Abmessungen

Gerätemaße in cm (H x B x T) / Gewicht in kg:	58-96 x 60 x 47,5 / 7
Mit Verpackung in cm (H x B x T) / Gewicht in kg:	53 x 65 x 25 / 8,5

EAN-Code:	**4260458246139**

Datenblatt gemäß VO 65/2014

Technische Änderungen und Irrtümer vorbehalten

Datenblatt gemäß EU-Richtline 2019/2017

Marke				respekta®
Anschrift des Lieferanten				NEG-Novex Großhandelsgesellschaft für Elektro- und Haustechnik GmbH, Chenover Str. 5, D-67117 Limburgerhof
Modell-Kennung				GSP60VA++V N

Allgemeine Produktparameter:

Parameter	**Wert**	**Parameter**	**Wert**	
Nennkapazität (a) (ps)	12	Abmessungen in cm	Höhe	82 cm
			Breite	59,8 cm
			Tiefe	55,0 cm
EEI (a)	55,9	Energieeffizienzklasse (a)	E	
Reinigungsleistungsindex(a)	1,16	Trocknungsleistungsindex (a)	1,09	
Energieverbrauch in kWh [pro Betriebszyklus] im eco-Programm bei Kaltwasseranschluss. Der tatsächliche Energieverbrauch hängt von der jeweiligen Nutzung des Geräts ab.	0,92	Wasserverbrauch in Litern [pro Betriebszyklus] im eco-Programm. Der tatsächliche Wasserverbrauch hängt von der jeweiligen Nutzung des Geräts und vom Härtegrad des Wassers ab	12	
Programmdauer (a) (h:min)	03:25	Art	Einbaugerät	
Luftschallemission (a) in dB (A)	49	Luftschallemissionsklasse (a)	C	
Aus-Zustand (W)	0,5	Bereitschaftszustand (W)	1	
Zeitforwahl (W) (falls zutreffend)	-	vernetzter Bereitschaftsbetrieb (W) (falls zutreffend)	-	
Mindestlaufzeit der vom Lieferanten angebotenen Garantie:			2	

(a) Angaben für das eco-Programm.
(b) Änderungen dieser Einträge gelten nicht als relevante Änderungen im Sinne des Artikels 4 Absatz 4 der Verordnung (EU) 2017/1369.
(c) Wenn der endgültige Inhalt dieser Zelle in der Produktdatenbank automatisch generiert wird, darf der Lieferant diese Daten nicht eingeben.

DE - PRODUKTINFORMATIONSBLATT			
Name oder Warenzeichen des Lieferanten:	**RESPEKTA**		
Adresse des Lieferantenb:	**NEG-NOVEX GMBH CHENOVER STR. 5 67117 LIMBURGERHOF**		
Modellbezeichnung:	**KS1224**		
Typ des Kühlgeräts:			
Geräuscharmes Gerät:	Nein	**Ausführung:**	**Eingebaut**
Weinlagergerät:	**Nein**	**Sonstiges Kühlgerät:**	**Ja**

Allgemeine Produktparameter:				
Parameter		**Wert**	**Parameter**	**Wert**
Gesamtabmessungen (Millimeter)	**Höhe**	**1225**	**Gesamtvolumen (dm³ oder l)**	**186**
	Breite	**540**		
	Tiefe	**545**		
EEI		**100**	**Energieeffizienzklasse**	**E**
Luftschallemissionen (dB(A) re 1 pW)		**38**	**Luftschallemissionsklasse**	**C**
Jährlicher Energieverbrauch (kWh/a)		**150**	**Klimaklasse:**	**temperiert/**
Minimale Umgebungstemperatur (ºC), für die das Kühlgerät ausgelegt ist		**16**	**Maximale Umgebungstemperatur (ºC), für die das Kühlgerät ausgelegt ist**	**32**
Wintereinstellung		Ja		

Fachparameter:					
Typ des Fachs		**Fachparameter und -werte**			
		Fachvolumen (dm³ oder l)	**Empfohlene Temperatureinstellung je nach zu kühlenden Lebensmitteln (°C) Diese Einstellungen dürfen nicht im Widerspruch zu den Lagerungsbedingungen gemäß Anhang IV, Tabelle 3 stehen**	**Gefrierkapazität (kg/24h)**	**Abtauungstyp (A = Auto-Abtauung, M = manuelle Abtauung)**
Speisekammer	Nein	0.0	17	-	M
Weinlager	Nein	0.0	12	-	M
Keller	Nein	0.0	12	-	M
Frischkost	Ja	170.3	4	-	A
Kühlen	Nein	0.0	2	-	M
0 Sterne oder Eisherstellung	Nein	0.0	0	-	M
1 Stern	Nein	0.0	-6	-	M
2 Sterne	Nein	0.0	-12	-	M
3 Sterne	Nein	0.0	-18	-	M
4 Sterne	Ja	16.6	-18	2.6	M
2-Sterne-Bereich	Nein	0.0	-12	-	M
Fach mit variabler Temperatur	Nein	0.0	-	-	M

FÜR 4-STERNE-FÄCHER	
Schnellgefrierfunktion	**Ja**

Für Weinlagergeräte	
Anzahl der Standardweinflaschen	-

Lichtquellenparametera,b:	
Art der Lichtquelle	LED
Energieeffizienzklasse	F
Mindestdauer der Herstellergarantie:	24
Zusätzliche Informationen:	EN 60704-2-14/EN 60704-3

Weblink zur Website des Herstellers mit den Informationen aus Punkt 4(a) Anhang der Verordnung (EU) 2019/2019b: : WWW.RESPEKTA.INFO

a) wie gemäß der von der EU-Kommission erlassenen Delegierten Verordnung (EU) 2019/2015 (2) festgelegt.
b) Eventuelle Änderungen an diesen Punkten gelten nicht als relevant für die Zwecke von Artikel 4 Nummer 4 der Verordnung (EU) 2017/1369.
c) Wenn die Produktdatenbank den endgültigen Inhalt dieses Feldes automatisch generiert, muss der Lieferant diese Angabe hier nicht eintragen.